命學尋真

鄒文耀 撰

集文書局 印行

自序

古人所制干支，初用以紀日，繼兼用十二支紀月；至漢武帝太初元年（西前一〇四年），制太初曆，始分一日為十二時，以十二支紀之；至漢順帝時（西元一二六至一四四年），始廢歲星紀年法，正式用干支紀年（詳見天文考古錄年表第七頁：順帝時，始以甲子紀年，六十甲子謂之青龍一週）。由此可知，若欲以人之生辰干支論命，最早須在漢順帝以後若干年。即使真有神仙如鬼谷子者，亦無法在漢順帝以前，用到人之生辰八字論命。

直到三國時，魏正元二年（西元二五五年），管輅首以其生年之支論命，稱為「本命在寅」，時在漢順帝正式用甲子紀年以後百有餘年；北齊魏寧于天統四年（西元五六八年），以武成帝所生之年月論祿命，事有奇應，命術已用到

年月兩項之干支，較管輅所用者增多；唐人呂才于貞觀十五年（西元六四一年），以魯莊公及秦始皇等所生年月論貴賤吉凶，謂祿命不驗；李虛中于元和年間（西元八〇六—八二〇年），以人之生年月日所值干支，論人貴賤壽夭，百不失一，命術已用到年月日三項之干支，較之呂才所用者為多；唐敬宗至僖宗時代（西元八二五—八八八年間），遺文命書偽託于鬼谷子之名以行世，以年胎月日時及祿馬等項以論命，稱為九命，其所增加之項目，較之李虛中尤多；唐昭宗以前（西元八九〇年以前），珞琭子作消息賦，以年月日時胎五柱論命，稱為三命，較之遺文命書所用者為簡化；宋人徐子平于紹興年間（西元一一三五—一一四六年），注珞琭子賦，用年月日時四柱干支為命式，改用日柱為主以論命，命術大有改變；宋末徐大昇亦以年月日時四柱論命，只用日干為主，財官為重，且有論從論化之法，並詳言格局，命術又有改進；明代萬育吾撰三命通會，謂「今人談命，不知兼論方隅，所以有年月日時同，而貴賤壽夭迥異」。由此可知萬育吾已發現「方隅」之重要，惜未正式以方隅加入于命式之中；古今圖書集成星命部雜錄：「雲夢藥溪談：予嘗詰星命家，有四柱同而禍福異者何？曰，刻異，予曰，刻異，而若推之者，以時不以刻，有四柱，無五柱，而惡于知之？」此足以證明刻柱之重要，惜乎該星命家徒知其然，而未能于四柱之外以實行增加刻柱為五柱，是為遺憾。

由以上各項事實考之，可證祿命術因人事日繁，已經改變多次。筆者前已根據古人之遺志，撰成時空制命書，將「方隅」及「刻柱」等要項，加入時空制命式之中，但仍有許多問題，尚未解決，例如舊有各命書中，同一標題而有正反兩種說法者，竟達一六〇項之多，究以何者為真，實非玄說所能決定，必須實事求是，以尋其真；又同一標題而有各種不同之說明者，亦達一四二項之多，究以何者為是，實非玄說所能決定，必須實驗求證，以尋其真。

以上許多求是求證以尋真的工作，實非一人一時之力所能完成，須有大多

數之同好者，共同努力，不斷的研究，方有完成之希望也。

民國七十年九月衡陽鄒文耀序于台北

目　錄

第一篇　命學上不眞之部份……一

第一章　八字不可用爲眞命式……四

一、八字組合之總數……四

二、宋名臣文天祥首先發現八字同而命運不同……五

三、明代萬育吾謂以年月日時論命多不足憑……六

四、結論八字不可用為真命式……一二

第二章　同一標題而有正反兩說……一五

一、四柱八字推命有驗有不驗之正反兩說……一五

二、論命以年為主有正反兩說……一七
三、子月陽生午月陰生有正反兩說……一九
四、月支藏干分日用事有正反兩說……二〇
五、日主之強弱有正反兩說……二〇
六、日主之中和有正反兩說……二一
七、日主太旺弱或極旺弱之抑扶有正反兩說……二一
八、時中分刻有正反兩說……二二
九、天干相合有合來合去之正反兩說……二四
一〇、年干與時干之合有合與不合之正反兩說……二七
一一、閒神相合有合去與不合去之正反兩說……二八
一二、甲己中正之合有是有否之正反兩說……三一
一三、乙庚仁義之合有是有否之正反兩說……三一
一四、丙辛威制之合有是有否之正反兩說……三二
一五、丁壬淫暱之合有是有否之正反兩說……三二
一六、戊癸無情之合有是有否之正反兩說……三三
一七、日遇合神有貴有不貴之正反兩說……三三
一八、日干合年干有化有不化之正反兩說……三四
一九、日干以外餘干自相合而化之正反兩說……三五
二〇、陽干日主之合化有正反兩說……三六
二一、十干化合是否有辰字之正反兩說……三七
二二、從化格有先論有難憑之正反兩說……三七
二三、三支成局與成方之力孰大有正反兩說……三八
二四、方局莫混之理有正反兩說……三九
二五、兩不冲一有正反兩說……四〇

二六、戊己有冲與無冲之正反兩說……四〇
二七、子酉申亥與午卯寅巳之冲有正反兩說……四一
二八、四位純全有言格言冲之正反兩說……四一
二九、四庫喜冲或不宜之正反兩說……四二
三〇、年干與時干是否相剋有正反兩說……四三
三一、三刑說之可信否有正反兩說……四三
三二、六害力之大小有正反兩說……四四
三三、支破之類有取有削之正反兩說……四五
三四、陰干有刃與無刃之正反兩說……四五
三五、日刃及時刃之正反兩說……四七
三六、支屬論命有取有不取之正反兩說……四八
三七、驛與馬之分別有無的正反兩說……四九

三八、款段等十二馬之正反兩說……五〇
三九、馬頭帶劍名目有正反兩說……五一
四〇、馬驟天庭名目有正反兩說……五一
四一、辰戌丑未四庫雜氣有正反兩說……五二
四二、四墓庫藏干之出入有正反兩說……五二
四三、天干與地支藏干是否相剋有正反兩說……五四
四四、天干壬水逢辰月有入庫出庫正反兩說……五六
四五、燥土生金與否之正反兩說……五八
四六、甲日遇干庚支酉之類是否官煞混雜有正反兩說……五九
四七、身弱遇偏印有凶有吉之正反兩說……六〇
四八、身旺遇偏印有喜有忌之正反兩說……六〇
四九、疊見官星只論殺與否之正反兩說……六一

五〇、局印太多有不從印與從印之正反兩說……六一
五一、局印太多有上命與下命之正反兩說……六二
五二、局印太多是否宜財制有正反兩說……六三
五三、印多一云吉一云不吉之正反兩說……六三
五四、食神重見是否適宜有正反兩說……六四
五五、傷官乏真假有論有不論之正反兩說……六四
五六、火土傷官忌見官與否之正反兩說……六五
五七、胞胎日及胎元可取與否有正反兩說……六五
五八、納音法論命有取與否之正反兩說……六六
五九、小運論命有取有不取之正反兩說……六八
六〇、甲木遇水泛有凶有否之正反兩說……六九
六一、乙卯自專祿與失令身弱之正反兩說……六九
六二、甲乙一木分生死有是有非之正反兩說……七〇
六三、丙丁一火分生死有是有非之正反兩說……七〇
六四、戊己一土而有分別有是有非之正反兩說……七一
六五、庚辛一金而有分別有是有非之正反兩說……七一
六六、壬癸一水而有分別有是有非之正反兩說……七二
六七、死木遇活水有宜有不宜之正反兩說……七二
六八、子年癸亥時論命有是有非之正反兩說……七三
六九、午年辰時論命有是有非之正反兩說……七三
七〇、卯年己未時論命有是有非之正反兩說……七四
七一、酉年寅時論命有是有非之正反兩說……七四
七二、寅年戊辰時論命有是有非之正反兩說……七五
七三、申年亥時論命有是有非之正反兩說……七五

七四、巳年辰時論命有是有非之正反兩說……七六
七五、亥年寅日辰時論命有是有非之正反兩說……七六
七六、辰年逢壬戌癸亥論命有是有非之正反兩說……七七
七七、戌年逢卯論命有是有非之正反兩說……七七
七八、丑年己未時論命有是有非之正反兩說……七八
七九、辛未年見戊戌論命有是有非之正反兩說……七八
八〇、年上偏財格有吉有凶之正反兩說……七九
八一、時上正官格有取有不取之正反兩說……七九
八二、時上一位貴格有取有不取之正反兩說……八〇
八三、時煞歸庫格有取有不取之正反兩說……八〇
八四、時帶正馬格有取有不取之正反兩說……八一
八五、時上偏財格有取有不取之正反兩說……八一
八六、時逢生印格有取有不取之正反兩說……八二
八七、飛天祿馬格有用有不用之正反兩說……八二
八八、倒冲格有用有不用之正反兩說……八三
八九、子遥巳格有用有不用之正反兩說……八三
九〇、丑遥巳格有用有不用之正反兩說……八四
九一、合祿格有用有不用之正反兩說……八四
九二、刑合格有用有不用之正反兩說……八五
九三、日貴格有信有不信之正反兩說……八五
九四、日德格有正有謬之正反兩說……八六
九五、魁罡格有正有謬之正反兩說……八七
九六、六乙鼠貴格有取有不取之正反兩說……八七
九七、六壬趨艮格有用有不用之正反兩說……八八

九八、六甲趨乾格有用有不用之正反兩說……八九
九九、勾陳得位格有取有不取之正反兩說……九〇
一〇〇、玄武當權格有取有不取之正反兩說……九一
一〇一、曲直格見金與不見金之正反兩說……九一
一〇二、炎上格見水與不見水之正反兩說……九二
一〇三、從革格見火與不見火之正反兩說……九二
一〇四、潤下格見土與不見土之正反兩說……九三
一〇五、稼穡格見木與不見木之正反兩說……九三
一〇六、從革格有取有不取之正反兩說……九四
一〇七、潤下格有取有不取之正反兩說……九四
一〇八、炎上格有取有不取之正反兩說……九五
一〇九、拱祿格有取有不取之正反兩說……九五
一一〇、拱貴格有取有不取之正反兩說……九六
一一一、歸祿格有取有不取之正反兩說……九六
一一二、壬騎龍背格有取有不取之正反兩說……九七
一一三、福德格有取有不取之正反兩說……九七
一一四、兩干不雜格有取有不取之正反兩說……九八
一一五、支辰一氣格有取有不取之正反兩說……九八
一一六、天元一氣格有取有不取之正反兩說……九九
一一七、干支同體格有取有不取之正反兩說……九九
一一八、五行俱足格有取有不取之正反兩說……九九
一一九、雙飛蝴蝶格有取有不取之正反兩說……一〇〇
一二〇、三朋格有取有不取之正反兩說……一〇一
一二一、月日時祿格有取有不取之正反兩說……一〇一

一二二、青龍伏形格有取有不取之正反兩說……一〇二
一二三、白虎持勢格有取有不取之正反兩說……一〇三
一二四、朱雀乘風格有取有不取之正反兩說……一〇三
一二五、玄武當權格有取有不取之正反兩說……一〇四
一二六、勾陳得位格有取有不取之正反兩說……一〇五
一二七、財官雙美格有取有不取之正反兩說……一〇五
一二八、六陰朝陽格有取有不取之正反兩說……一〇六
一二九、夾丘拱財格有取有不取之正反兩說……一〇七
一三〇、從兒格有吉有凶之正反兩說……一〇七
一三一、日祿歸時格有取有不取之正反兩說……一〇八
一三三、金神格有取有不取之正反兩說……一〇九
一三三、四位純全格有云貴有云不穩當之正反兩說……一一〇
一三四、三祿格有取有不取之正反兩說……一一〇
一三五、四仲月之天德是否在寅申巳亥有正反兩說……一一一
一三六、五行是否分金空則鳴之類有正反兩說……一一一
一三七、空亡是否遇冲則實有正反兩說……一一二
一三八、截路空亡是否取用有正反兩說……一一三
一三九、四大空亡是否取用有正反兩說……一一三
一四〇、五鬼空亡是否取用有正反兩說……一一四
一四一、剋害空亡是否取用有正反兩說……一一五
一四二、破祖空亡是否取用有正反兩說……一一五
一四三、兩種三奇是否取用有正反兩說……一一六
一四四、十惡大敗日是否取用有正反兩說……一一七
一四五、學堂詞館是否取用有正反兩說……一一八

一四六、平頭煞是否取用有正反兩說……一一八
一四七、曲脚煞是否取用有正反兩說……一一九
一四八、懸針煞是否取用有正反兩說……一一九
一四九、倒戈煞是否取用有正反兩說……一二〇
一五〇、桃花煞是否取用有正反兩說……一二〇
一五一、流霞煞是否可用有正反兩說……一二一
一五二、紅艷煞是否取用有正反兩說……一二二
一五三、駕前神煞是否取用有正反兩說……一二二
一五四、駕後神煞是否取用有正反兩說……一二三
一五五、馬前神煞是否取用有正反兩說……一二四
一五六、天喜神是否取用有正反兩說……一二五
一五七、將星是否取用有正反兩說……一二五
一五八、華蓋星是否取用有正反兩說……一二六
一五九、月煞是否取用有正反兩說……一二六
一六〇、亡刦各十六種是否取用有正反兩說……一二七

第三章　同一標題而有不同之各說……一二八

一、命式需要何種條件有各種不同說法……一二八
二、土之長生處有各種不同之說法……一三〇
三、五行有四大長生與八大長生兩說……一三一
四、土之生旺墓是否依地支次序有不同兩說……一三二
五、水土是否死絕有不同之兩說……一三三
六、甲申自生與自絕有兩種不同之說法……一三三
七、己亥自生與自胎有兩種不同之說法……一三四
八、辛巳自生與自死有兩種不同之說法……一三五

九、戊申自生與自病有兩種不同之說法……一三五
一〇、丙子自旺與自胎有兩種不同之說法……一三六
一一、辛卯自旺與自絕有兩種不同之說法……一三六
一二、癸酉自旺與自病有兩種不同之說法……一三七
一三、庚子自旺與自死有兩種不同之說法……一三七
一四、丙辰自墓與自冠帶有兩種不同之說法……一三八
一五、甲戌自墓與自養有兩種不同之說法……一三八
一六、乙丑自墓與自衰有兩種不同之說法……一三九
一七、乙卯自死與自祿有兩種不同之說法……一三九
一八、壬午自死與自胎有兩種不同之說法……一四〇
一九、甲子自死與自浴有兩種不同之說法……一四〇
二〇、己卯自死與自病有兩種不同之說法……一四一
二一、乙亥自絕與自死有兩種不同之說法……一四一
二二、庚申自絕與自祿有兩種不同之說法……一四二
二三、壬寅自絕與自病有兩種不同之說法……一四二
二四、丁巳自絕與自旺有兩種不同之說法……一四三
二五、四庫是否不正之氣須刑冲有不同之說法……一四三
二六、四庫中物是否刑冲方得出入有不同之兩說……一四四
二七、天干化合之五行有兩種不同之說法……一四七
二八、天干爭合妬合有各種不同之說……一四八
二九、明干與暗干是否可合有不同兩說……一五二
三〇、五行有相生與相抑之不同兩說……一五三
三一、五行有相生與相扶之不同兩說……一五三
三二、水為信為智土為智為信有不同之兩說……一五四

三三、陰刃有三種不同之說……一五四
三四、論命用年主或日主有不同之兩說……一五五
三五、太歲之名稱分別有各種不同說法……一五六
三六、每年總日數有三種不同之說……一五七
三七、節氣月有恒氣與定氣之不同兩說……一五九
三八、月支藏干分日用事有多種不同之說……一六〇
三九、日主宜強宜弱宜中和有各種不同之說……一六二
四〇、時中分刻有各種不同之說……一六三
四一、胎元之取用法有各種不同之說……一六四
四二、命宮之起例有各種不同之說……一六五
四三、寒溫熱各地季節之分別有各種不同之說……一七二
四四、父母配命星有不同之兩說……一七四
四五、子女配命星有不同之兩說……一七五
四六、月為父母宮又為兄弟宮之不同兩說……一七五
四七、兄弟宮之有無的不同說法……一七六
四八、大運干支行運年數有各種不同說法……一七六
四九、小運之起法有兩種不同之說……一七七
五〇、明干與暗干是否相剋有不同之兩說……一七七
五一、潤下格有壬癸日與庚日之不同兩說……一七九
五二、從革格有庚辛日與戊日之不同兩說……一八〇
五三、稼穡格無官殺與喜官之不同兩說……一八〇
五四、炎上格畏官殺與喜官殺之不同兩說……一八〇
五五、曲直格畏官殺與喜官財之不同兩說……一八一
五六、潤下格忌官鄉與喜官殺之不同兩說……一八一

五七、從革格忌官殺與喜官殺之不同兩說……一八二
五八、時上一位貴之位置有三種不同之說……一八二
五九、財旺生官格有不見官與官為相之不同兩說……一八三
六〇、兩人八字同而命運異有生地不同之說……一八三
六一、兩人八字同而命運異有敎育不同之說……一八四
六二、兩人八字同而命運異有享用不同之說……一八四
六三、兩人八字同而命運異有家庭與生活不同之說……一八五
六四、彼此八字同而命運異有得失吉凶不同之說……一八五
六五、彼此八字同而貴賤異有氣數不同之說……一八六
六六、祿有吉有不吉之不同兩說……一八七
六七、金轝常居祿前或馬前二辰的不同兩說……一八八
六八、金轝是否可用有不同兩說……一八九

六九、天德與月德之定義有各種不同說法……一八九
七〇、太極貴人之定義有不全同之兩說……一九四
七一、空亡以年取與日取有不同之兩說……一九六
七二、天乙貴人以年取與日取有不同之兩說……一九七
七三、文昌星以年取與日取有不同之兩說……一九七
七四、華蓋星以年取與取有不同之兩說……一九八
七五、將星以年取與日取有不同之兩說……一九八
七六、驛馬星以年取與日取有不同之兩說……一九九
七七、刦煞以年取與日取有不同之兩說……一九九
七八、亡神以年取與日取有不同之兩說……二〇〇
七九、咸池星以年取或月日取有三種不同之說……二〇一
八〇、羊刃星以年取與日取有不同之兩說……二〇二

八一、元辰煞之定義有不同之兩說……二〇二
八二、勾絞二煞之定義有不同之兩說……二〇四
八三、年干甲與乙逢兩巳與兩午有兩星不同說……二〇五
八四、一年千丙逢兩地支子有兩星不同之說……二〇五
八五、一年千丁逢兩地支酉有兩星不同之說……二〇六
八六、一年干戊逢兩地支午有兩星不同之說……二〇六
八七、一年干戊逢兩地支丑有兩星不同之說……二〇七
八八、一年干己逢兩地支申有兩星不同之說……二〇七
八九、一年干辛逢兩地支午有兩星不同之說……二〇八
九〇、一年干癸逢兩地支卯有兩星不同之說……二〇八
九一、每一年支逢四同支有四星不同之說……二〇九
九二、每一年支逢四同支有四星不同之說……二一〇
九三、每一年支逢兩同支有兩星異名同吉凶之說……二一〇
九四、每一年支逢四同支有四星異名同吉凶之說……二一一
九五、每一年支逢三同支有三星不同之說……二一二
九六、每一年支逢三同支有三星不同之說……二一二
九七、每一年支逢兩同支有兩星異名同吉凶之說……二一三
九八、每一年支逢兩同支有兩星異名同吉凶之說……二一三
九九、每一年支逢三同支有三星不同之說……二一四
一〇〇、每一年支逢二同支有二星不同之說……二一四
一〇一、每一年支逢二同支有二星異名同吉凶之說……二一五
一〇二、每一年支逢二同支有二星異名同吉凶之說……二一五
一〇三、每一年支逢二同支有二星異名同吉凶之說……二一六
一〇四、每一年支逢二同支有二星異名同吉凶之說……二一六

一〇五、一年支子逢二支巳有二星不同之說……二一七
一〇六、一年支丑逢二支寅有二星不同之說……二一七
一〇七、一年支丑逢二支午有二星不同之說……二一八
一〇八、一年支丑逢二支戌有二星不同之說……二一八
一〇九、一年支寅逢四支巳有四星不同之說……二一九
一一〇、一年支卯逢五支巳有五星不同之說……二二〇
一一一、一年支辰逢二支丑有二星不同之說……二二〇
一一二、一年支辰逢二支巳有二星不同之說……二二一
一一三、一年支巳逢二支巳有二星不同之說……二二一
一一四、一年支巳逢三支申有三星不同之說……二二二
一一五、一年支午逢三支巳有三星不同之說……二二三
一一六、一年支未逢三支子有三星不同之說……二二三
一一七、一年支未逢三支丑有三星不同之說……二二四
一一八、一年支未逢二支申有二星不同之說……二二五
一一九、一年支申逢三支亥有三星不同之說……二二五
一二〇、一年支酉逢三支亥有三星不同之說……二二六
一二一、一年支戌逢二支未有二星不同之說……二二七
一二二、一年支戌逢二支亥有二星不同之說……二二七
一二三、一年支亥逢二支寅有二星不同之說……二二八
一二四、一年支亥逢二支申有二星不同之說……二二八
一二五、每一年支逢三同支有三星不同之說……二二九
一二六、一年支子逢四支戌有四星不同之說……二二九
一二七、一年支子逢二支辰有二星不同之說……二三〇
一二八、一年支丑逢二支未有二星不同之說……二三一

一二九、一年支寅逢二支辰有二星不同之說……二三一
一三〇、一年支寅逢二支未有二星不同之說……二三二
一三一、一年支寅逢四支申有四星不同之說……二三二
一三二、一年支卯逢二支丑有二星不同之說……二三三
一三三、一年支辰逢三支午有三星不同之說……二三四
一三四、一年支巳逢二支丑有二星不同之說……二三四
一三五、一年支午逢二支戌有二星不同之說……二三五
一三六、一年支未逢二支寅有二星不同之說……二三五
一三七、一年支未逢二支戌有二星不同之說……二三六
一三八、一年支申逢二支戌有二星不同之說……二三六
一三九、一年支酉逢二支未有二星不同之說……二三七
一四〇、一年支酉逢四支丑有四星不同之說……二三七
一四一、一年支戌逢二支午有二星不同之說……二三八
一四二、一年支亥逢二支戌有二星不同之說……二三八

第四章　僞書之辨別以尋其眞……二四〇

一、失傳之僞命書……二四〇
1. 風后三命說……二四〇
2. 漢初司馬季主之真官時遇說……二四四
3. 管輅之五行生剋說……二四五
4. 袁天罡之三才四柱說……二四六
5. 劉基之三命奇談滴天髓……二四七
二、現存之僞命書……二四九
1. 鬼谷子遺文……二四九
2. 唐李虛中注鬼谷子命書……二五〇

3.晉郭璞之玉照定真經……二五一
4.晉郭璞之玉照神應真經……二五二
5.宋徐子平注玉照神應真經……二五三
6.徐子平撰明通賦……二五四
7.宋徐升編淵海子平……二五四
8.張果老仙傳授李愣「張果星宗」……二五五
9.劉基注「命理須知滴天髓」……二五八
10.陳素庵著命理約言……二六〇
11.陳素庵輯注滴天髓輯要……二六三
三、現存之非偽命書……二六四
1.北齊魏寧首以當生年月論祿命之文……二六四
2.唐代呂才之敘祿命篇……二六五

3.唐代李虛中以人生年月日三項干支論命說……二六六
4.珞琭子三命消息賦……二六八
5.萬育吾三命通會……二七〇
6.張楠神峯通考闡謬命理正宗……二七三
7.清代沈孝瞻之子平真詮……二七五

第二篇　命學上尋眞之部份……二七八

第一章　命式之尋眞……二八二
一、時空制命式之時間部份……二八四
二、時空制命式之空間部份……二九六
三、地面經緯度之三角點……三〇五
四、由石標柱至生地之經緯度計算法……三四五

1. 經度距離之計算……三四六
2. 緯度距離之計算……三四八
3. 實例說明……三五一
4. 胎養地面積……三五三
5. 各地經緯度每一度距離之長度……三五五
五、由小地圖上求經緯度之分數……三六二
六、高樓大厦……三六三
七、時空制命式……三六五
1. 二度空間的時空制命式……三六五
2. 三度空間的時空制命式……三六七
八、時空制命式之總數……三七一
九、時空制命式之完整度……三七二
1. 完全的時空制命式……三七三
2. 簡略的時空制命式……三七三
一〇、推運法……三七六
第二章　節氣之尋眞……三八三
一、節氣之定義……三八三
二、古代定二十四節氣法……三八四
三、清代順治二年以後定二十四節氣之法……三八五
四、二十四節氣不適用于各寒熱地帶……三九三
五、氣候分類……三九四
1. 德國氣候學者庫奔氏把世界氣候分做五大類……三九五
2. 法國地理學者馬東尼氏把世界氣候分做六類……三九七
3. 英國氣候學者密勤氏把世界氣候分做七大類……三九九

4.美國氣候學家芬池與杜律瓦塔先把世界緯度分做三類然後根據各地緯度把世界氣候分做六大類……四〇一
5.地學通論著者鄒豹君把世界氣候分為十一類……四〇三
㈠赤道氣候……四〇七
㈡海洋性熱帶氣候……四〇九
㈢大陸性熱帶氣候……四一三
㈣大陸西側暖溫帶氣候……四一八
㈤大陸東側暖溫帶氣候……四二四
㈥大陸西側冷溫帶氣候……四二九
㈦大陸東側冷溫帶氣候……四三三
㈧寒帶氣候……四三八
㈨極地氣候……四四四

㈩沙漠氣候……四四八
㈪高地氣候……四五六
第三章　五行強弱之尋眞……四六一
一、緯度與干支及氣候之配合……四六二
二、五行強弱之推論……四六八
1.日主與財官等命星強弱之分別……四六八
2.日干之強命例……四六九
3.日干之弱命例……四七二
4.日主得地不弱命例……四七四
5.日主得令不旺命例……四七六
第四章　哲學方法論命……四七九
一、哲學之定義及其應用之成敗……四七九

二、論命以財官為主緯節為推論五行氣候強弱之要部……四七〇
三、虛用財官……四八四
1.飛天祿馬格……四八四
2.倒冲格……四八七
3.井欄斜叉格……四八九
4.壬騎龍背格……四九二
5.子遙巳格……四九四
6.丑遙巳格……四九七
7.六陰朝陽格……四九九
8.六乙鼠貴格……五〇二
9.合祿格……五〇四
10.六壬趨艮格……五〇六
11.刑合格……五〇八
12.夾丘格（亦名拱財格）……五一〇
四、命式氣象規模……五一二
1.獨　象……五一三
㈠曲　直　格……五一四
㈡炎　上　格……五一五
㈢稼　穡　格……五一七
㈣從　革　格……五一九
㈤潤　下　格……五二〇
2.從　象……五二二
㈠從　殺……五二二
㈡從　財……五二四

㈢從　食　傷（從　兒　格）……五二六
㈣從　印　綬……五二八
㈤真從與假從……五三〇
3.化　象……五三二
㈠真　化……五三四
㈡假　化……五三六
4.取　象……五三八
㈠納音取象……五三八
(1)一氣為根……五三八
(2)五行俱足……五四〇
㈡納音及生肖取象……五四二
(1)龍居滄海……五四二

(2)龍飛天河……五四三
㈢干支取象……五四五
(1)一氣為根……五四五
(2)甲逢壬癸……五四七
㈣旬位取象……五四九
(1)一旬包裹……五四九
(2)各佔一旬……五五一
㈤神煞取象……五五二
(1)鼎足鎡基……五五二
(2)羅紋貴人……五五四
(3)祿馬同鄉……五五六
㈥源頭取象……五五七

(七)天地取象……五五九

第五章　科學方法論命……五六二

一、科學之定義……五六二
1.先就純正數理學公式言之……五六三
2.次就發動機馬力公式言之……五六四
3.再就醫藥學之事例言之……五六六
4.更就氣象機關之預報天氣事項言之……五六七
二、人體中細胞和染色體對于性命的關係（亦稱生物學論命法或科學論命法）……五六八
1.細胞對于性命之關係……五六八
2.染色體對于性命之關係……五七六
(一)性染色體數目異常對于性命之關係……五七九

(二)體染色體本身或數目異常對于性命之關係……五八三
三、試用科學方法來預備推人之命運……五八九
1.特效命式之考查……五九〇
(一)定時苦地格特效命式……五九三
(二)定時福地格特效命式……六〇〇
2.有效定律或命式之研求……六〇六
(一)非科學方法論理學之推命事例……六〇八
(二)科學方法論理學……六一〇
3.或效定律或命式之研求……六二〇
(一)科學及保險事業所用之或然律……六二二
(1)科學上所用之或然律……六二二
(2)人壽保險公司所用之或然律……六二六

㈡命學中所用之或然律……六三六
(1)推算夫妻存亡之或然律……六三六
(2)推算子女數目之或然律……六三八
(3)推算父母存亡之或然律……六四三
(4)推算兄弟姊妹數目之或然律……六四四

命學尋眞

第一編　命學上不眞之部份

衡陽鄒文耀撰

前　言

命學上不眞之部份，可分四部言之，其一為八字是不眞之命式，因為八字相同的人太多，彼此命運多不相同，且人生命運，不止與時間有關，且與空間有關，八字只是一個疏而不密、缺而有漏之命式，故八字不可作為眞命式；其二為同一命學中之標題，而有正反兩種說法，例如「天干相合」之標題，則有「合來」與「合去」之正反兩種說法，究以何者為眞，實非玄說所能決定，須

實事求是以求其眞；其三為同一標題，而有各種不同之說明，例如「土之長生處」之標題，則有「土長生于申」、「土長生于寅」、「土長生于卯」、「土長生于巳」、「土長生于未」之各種說明，實非玄論所能決定何者為是，必須實驗求證，以尋其眞；其四為偽書，即非眞書，偽書可以混亂命學發展之程序，並可顛倒歷史之眞實事項，且更引導讀者思想之誤差，例如世傳鬼谷子遺文命書，即是其一，查由西周至漢文帝時，共有四位鬼谷子（詳見于命學眞源考證），查漢文帝時（西前一七九—一六三年），尚未用干支紀年紀時，漢武帝太初元年（西前一〇四年），其太初曆始分一日為十二時，用十二地支紀之，漢順帝時（西元一二六—一四四年），始廢歲星紀年法，正式用干支紀年（詳見天文考古錄、年表第七頁：順帝時，始以甲子紀年，六十甲子謂之青龍一周。），即使眞有鬼谷子，不論是四位中的那一位，都不能用到年月日時之干支，組成命式以論命，直到三國時，魏正元二年（西元二五五年）管輅始以其生

年之支論命，稱為「本命在寅」，足證「鬼谷子遺文命書」係屬偽託，毫無疑問。此偽書使人誤信漢文帝時已有人用年月日時胎五柱之干支、及由年之干支所引出之祿馬兩項，稱為九命說以論命，混亂命學發展之程序時代約一千來年，至今仍有人誤信鬼谷子為命學之始祖，而于每年定期祭祀，以為記念，並顛倒中國用干支紀年與紀時之時代之眞事實，使讀者思想上產生許多之誤差，其影響之大，不可言喻。

以上四部份，均須分別詳加說明于以下四章，以便讀者有深入之了解。

第一章　八字不可用爲眞命式

一、八字組合之總數

我們生于何年何月何日何時，均用干支為之記載，此四者之干支字數，計共有八，故名八字，又稱四柱，即是時之代表符號，古人應用人之八字，以論命之貴賤吉凶，俗稱看八字。

用甲子紀年，每六十年為一周，用甲子紀月，年有十二月，每五年為一周，其數極于七百二十；又用甲子紀日，每六十日為一周，用甲子紀時，日有十二時，每五日為一周，其數亦極于七百二十。以七百二十之年月，乘七百二十之日時，其數極于五十一萬八千四百，再以子時有早子時與夜子時之分，其數極為五十六萬一千六百，這些數字，都是不大。

三國時，魏之管輅首先用年支一字論命（西元二五五年），北齊魏寧（西元五八六年）、及唐之呂才（西元六四一年），方以年月兩項論命，至李虛中時（西元八〇六—八二〇年），方用年月日三柱干支論命，至唐僖宗時（西元八二五—八八八年間），遺文命書偽託于鬼谷子之名以行世，方用到年月日時胎五柱之干支，至唐昭宗時（西元八八九—九〇三年）方有八字之名稱。（以上各項，詳見于命學真源考證）

二、宋名臣文天祥首先發現八字同而命運不同

查唐書地理志，開元二十八年（西元七三四年）時，在全國一五七三縣中，共有人口四千八百四十三萬三千六百零九人，假定以出生率為千分之四十計之，每年約出生一百九十三萬七百四十人，平均每時約生四四二人，以此四四二人分散于一五七三縣中，實不易巧遇同時出生之人，以此類推，即使到了唐

代末期，其情形相差不遠，故八字之應用，在唐代末期尚未發生問題。

宋代文天祥贈朱斗南序有云：「命之四柱，其數極于五十一萬八千四百而無復加矣，考天下盛時，凡州主客戶有至千四五百萬或千七八百萬，而荒服之外不與焉，天地之間，生人之數，殆未可量也，生人之數如此，而其所得四柱者，皆不得越于五十一萬八千四百之外，今人閭望閭，固有四柱皆同，而禍福全不相似者，以耳目所接推之，常有一二，而耳目之所不接者，安知其非千非百，而命亦難乎斷矣。」按由唐末至南宋文天祥時，已經時三百六十年以上，南宋退處中國南部，地區減少，人口密度加大，故易有四柱相同，而禍福全不相似者，文天祥實為首先發現之人，而說命為難斷之事。

三、明代萬育吾謂以年月日時論命多不足憑

三命通會一書，為萬育吾進士所撰，書中「十干十二年生大貴人例」節稱：以上逐年只有一日一時，主有大貴人應世，建功立業之命，不然，出塵神仙，常術不能曉也。大貴人莫過帝王，考歷代創業之君，及明朝諸帝，無一合者，余嘗謂天下之大、兆民之衆，如此年月日時生者，豈無其人，然未必皆大貴人，要之天生大貴人，必有冥數氣運以主之，年月日時多不足憑。余紀縉紳與凡民命同者，不能悉數，姑就縉紳論，如黃懋官侍郎、與申價副使命同，黃死于兵禍，申死于牖下，申先黃死，官之大小又不論也；朱衡與李庭龍命同，朱發科壬辰、李發科癸丑，朱官至尚書、李止大參，壽又不永，其子孫之多寡賢否、又不論也；萬寀與饒才命同，萬舉進士，官至卿貳，饒止舉人，官至太守，然饒多子而萬則少，又萬以謫戍死，而饒則否，其壽夭得喪又難論也；三河王且齋兄弟同產，而功名先後亦自不同；況天下之大，九州之廣，兆民之衆，其八字同者何限，又烏可以例論耶。……」

按宋代文天祥發現四柱相同，而禍福全不相似，只說命為難斷，尚未說到

四柱不足為憑；及至明代萬育吾，則直言天生大貴人，必有冥數氣運以主之，年月日時多不足憑，更是直言敢斷，從根上將八字命式推翻了。

茲更就大貴大富者與大貧大苦者，及大貴者與平民之八字同而命運不同的實例言之，以加強萬育吾直言之力量：

甲一、段其瑞元首命造，乙丑、己卯、乙亥、壬午。徐樂吾著、古今名人命鑑（第八五頁）：此造月令建祿，亥卯結局，身旺任財，妙在己壬兩透，中乙隔之，己祿于午，壬祿于亥，財印皆祿為貴……五福駢集，壽近八旬。

甲二、某苦僧命造，乙丑、己卯、乙亥、壬午，徐樂吾編訂滴天髓徵義（六九頁）：己土之財，通根在丑，得祿于午，似乎身財並旺，不知己土之財，比肩奪去，丑土之財，卯木尅破，午火食神，亥水尅之，壬水蓋之，無從引化，所謂上下無情也……乙亥運妻子俱賣，削髮為僧，又不守清規，凍餓而死。

按上述二人之八字，完全相同，段祺瑞在乙亥運時，權威正盛，而苦僧則妻子俱賣，其命運則大異若此。同樣的八字，一為徐氏所著論，一為徐氏所編訂，而立論則謂段造「財印皆得祿為貴」，這就是特效定律，又謂某苦僧造「上下無情」，這亦是有效定律。但在事實上，段造之特效定律，並不適用于苦僧，苦僧造之有效定律，亦不適用手段元首。換言之，所謂「財印皆得祿為貴」一語，只能稱為或效律，適用于段，而不適用于僧；又所謂「上下無情」一語，亦只能稱為或效律，有驗于苦僧，而不驗于段氏。再進一步言之，若想從這個八字，求出一個有效定律或特效定律，在事實上絕不可能，因為與這八字相同的人，尚不止此二人，其同時生者，或前後生而八字相同者，為數很多很多，各色各樣的人都有，命運亦各人各樣，沒有法子從這八字找出一個有效定律，適用于所有同八字的人們之命運批斷。徐樂吾只是見人說人話，見鬼說鬼話而已。設徐氏仍在人間，得讀到本文，其將何詞以對？

乙一、陳家庚大富命，辛卯、辛卯、辛卯、辛卯。雲溪外史命數叢譚（六

三頁）：是乃從財格也，凡從格喜從旺，故亥運生涯鼎盛，財勢左右南洋，

乙二、某苦道士命造，辛卯、辛卯、辛卯、辛卯。滴天髓徵義（五二頁）：此能用財，豈無成立，彼出母腹數年間，父母雙亡，與道士為徒……交丁亥，生木剋金，即亡其師，所有微業，嫖賭掃盡而死。

按此二人八字相同，陳在丁亥運中，財勢左右南洋，而苦道士則財盡而死，其相異如此。

丙一、英國皇太子命造：庚子、戊寅、丁丑、戊申。

丙二、祝姓商人子命造：庚子、戊寅、丁丑、戊申。

按上述二人八字相同，一為皇太子，養尊處優，富貴無比；一為普通人之子，處境小康，生活平凡。

丁一、英國二王子命造：甲辰、丁卯、戊午、壬戌。

丁二、薛姓商人子命造：甲辰、丁卯、戊午、壬戌。

按上述二人八字相同，一為英國王子，一出世即享受富貴，平民無法相比；一為普通油漆商人之子，生活平凡，其相異如此。

戊一、日本皇太孫命造：庚子、戊寅、辛巳、丙申。

戊二、楊姓平民子命造：庚子、戊寅、辛巳、兩申。

按上述二人八字相同，一為日本現任天皇之孫，其榮貴無比；一為平民之子，相異如此。

由以上所述各例觀之，可知在縉紳、在大貴人與賤人間、在大富人與貧人間、在大貴人與平民間，均有八字相同、而命運大異之實例，更加強證實萬育吾直言以年月日時八字論命、多不足憑之真實性。奈何後之命學者對此直言，未加注意，不即將八字命式加以改進，仍有多人從八字中窮研細究，徒費心力，不能求到有效定律與特效定律，甚至有趨向見人說人話、見鬼說鬼話之流弊，宜速反省也。

四、結論八字不可用爲真命式

據中央日報民國七十年三月二日載稱：「中央社台北一日電：根據行政院經濟建設委員會的統計，台灣地區去年底的總人口數為一千七百八十萬五千零六十七人，人口密度已達每平方公里四百九十五人。　經建會說，根據六十九年第四季的戶籍登記資料，台灣地區去年年底的男性人口為九百二十八萬八千二百人，女性為八百五十一萬六千八百六十七人，戶數共計三百七十四萬四千零二十四戶。　經建會指出，根據去年一到十二月的統計，六十九年全年嬰兒出生數共計四十一萬二千五百五十八人，粗出生率為千分之二十三點四，比六十八年降低千分之一。」

按上述數字計算，每小時平均約生四十八人，每時（二小時）約為九十六人，即每七十五秒鐘出生一人。

全中國人口出生數，據估計平均每時約為六千人。

至于全世界人口之增加率，姑就民國六六年十二月二十一日，中國時報載稱：「日內瓦十九日法新社電：此間的聯合國統計資料今天顯示，全球四十二億人口正以每秒鐘四個新生兒的速度，繼續增加中。」按每秒出生四人，則每時（二小時）當出生二八八〇〇人，即二八八〇〇個八字相同的人，按照一般的說法，凡八字相同的人，依照八字命學規律來推算，其命運都應相同，但在事實上，這些八字相同的人，因各國政治制度不同，文化高低不同，國勢與地形不同，人類種族不同，此各組之二八八〇〇人，分散于各國各地，有生于富貴之家，有生于貧賤之家，有生而體健者，有生而體弱者，有生而聰明者，有生而愚笨者，有的將來大有成就者，有的將來貧苦到老者，有的壽長者，有的命夭者，有的妻賢子孝者，有的獨身一生者，可能各有各人的情況，彼此極不一致，此均就其特殊之例言之。當然也有許多八字相同的人，其命運均屬平凡

，表面上似無太大的分別，實際上，甲或為商、乙或為工、丙或為敎員、丁或為農人、戊或為軍人、己或為漁夫、庚或為僧人、辛或為道士、壬或為汽車司機、癸或為銀行職員，形形色色，彼此實不相同。

由此可知，我們若仍然不改變作風，繼續以年月日時四柱八字論命，不論用的是何方法，實在都是漫無標準，八字命式，實是疏而不密、缺而有漏，不是眞命式，不能求得有效定律與特效定律，現在我們必須採用科學方法，應用新的時空制命式，採用科學原理，從新創立命說，當第二篇中述之。

第二章　同一標題而有正反兩說

正反之分，假定以早出之文為正說，則後出之文卽是反說，並非以是非分正反也。何者為眞，須用實驗與推理。

一、四柱八字推命有驗有不驗之正反兩說

(1)正說

淵海子平、喜忌篇：「四柱排定，三才次分，專以日上天元，配合八字支干……若通此法，參詳推命，無差誤矣。」

淵海子平、繼善篇：「欲知貴賤，先觀月令乃提綱，次斷吉凶，專以日干為本主，三元要成格局，四柱喜見財官……更須絕慮忘思，鑑命無差誤矣。」

按上述兩文，為較早之作品，均謂若通命法，則鑑命自無差誤，卽是論命

之吉凶貴賤，自能準確應驗之意。

(2)反說

宋名臣文天祥贈朱斗南序：「命之四柱，其數極于五十一萬八千四百而無以復加矣，考天下盛時，凡州主客戶有至千四五百萬或千七八百萬，而荒服之外不與焉，天地之間生人之數，殆未可量也，生人之數如此，而其所得四柱者，皆不越于五十一萬八千四百之外，今人間望間，固有四柱皆同而禍福全不相似者，以耳目所接推之，常有一二，則耳目之所不接者，安和其非千非百，而命亦難乎斷矣。」

三命通會、論五行時地分野：「今之談命者，但知論陰陽五行，而不知兼論方隅與晝夜陰晴，所以有年月日時同，而貴賤壽夭迥異，便謂五行無據，啓世人不信命之疑，亦誣矣。」

三命通會、十干十二年生大貴人例：「以上逐年只有一日一時，主有大貴人應世，建功立業之命……考歷代創業之君及明朝諸帝，無一合者，余嘗謂天下之大，兆民之衆，如此年月日生者，豈無其人，然未必皆大貴人，要之天生大貴人，必有冥數氣運以主之，年月日時多不足憑。」

時空制命書、前言：「據聯合國人口調查局估計，一九六五年，約有一億二千五百萬人出生，平均每時（二小時）出生二八五三八人，換言之，每個八字，可得二八五三八人，分散于各國……各色各樣的人都有，八字雖同，而命運不同，術者以八字論命，究將如何分別。」

按上述各文，均言八字相同者太多，而各人之命運互異，故八字不足為憑，論命多不驗。

二、論命以年爲主有正反兩說

命學真源考證、遺文命書：「大抵年為本則日為主，月為使則時為輔。」

魏志、管輅傳：「正元二年……輅長歎曰……天與我才明，不與我年壽，恐四十七八間，不見女嫁兒娶也……吾本命在寅，加以月食夜生，天有常數，不可得諱……明年二月卒，年四十八。」

唐書、呂才傳、敍祿命篇：「魯莊公生當乙亥之歲，建申之月……火命，七月生、當病鄉，法曰，為人尪弱，身合矬陋。」

命理約言、看生年法：古時以生年干支論命，後來專主日干，然生年終為根本。」

按上述各文均說明以年之干支為主以論命，而管輅係在漢順帝廢歲星紀年法，正式用干支紀年以後百有餘年，首先以生年之支稱本命，以論壽夭，始創用地支論命之法，時為正元二年，即西元二五五年之事，唐之呂才于太宗貞觀十五年（西元六四一年），以魯莊公生年乙亥納音火稱為火命，以論命之吉凶，至唐之後期，珞碌子以人之生年干支稱為「干祿支命納音身」之三元或三命，以論命之得失矣。

淵海子平、詳解定真論：「或以年為主者，則可知億萬富貴相同者，【注】世之談三命者皆古法，往往多以年為主，則可知萬億同者……富貴有相同者，謬矣，故子平之法，專以生日天元為主。」

按上文謂以年為主之謬，故子干之法，專用生日天干為主以論命。

三、子月陽生午月陰生有正反兩說

滴天髓闡微、寒暖：天道有寒暖，發育萬物，人道得之，不可過也。

(1)原注：若五陽逢子月，則一陽之候，萬物懷胎，陽乘陽位，可東可西；五陰逢午月，則一陰之候，萬物收藏，陰乘陰位，可南可北。

(2)任氏曰：四時之序，相生而成，豈可執定子月陽生，午月陰生而論哉。

四、月支藏干分日用事有正反兩說

淵海子平、論天干地支暗藏總論：立春廿三丙火用，餘日甲木旺提綱，驚蟄乙木未用事，春分乙木正相當……

命理約言、看月之法二：舊書十二月支中所藏諸干，俱分日用事，相沿既久，尊若金科玉律，但實理不然，推本論之，寅卯只是甲乙木，巳午只是丙丁火……則各干分日，萬不可拘矣。

五、日主之强弱有正反兩說

五言獨步：日主要剛强，名利方有氣。

命理約言、看日主法：

(1)舊書論日主，或專主强旺，或反尚衰弱，盖以太强則得抑有力，太弱則得扶立效，此卽有病方爲貴之說，爲偏見也……舊謂男命日主不嫌于强，然過强則亦取咎，女命日主不嫌于弱，然過弱則亦受虧。

(2)凡日主最貴中和，自然吉多凶少，日主太强太弱，自然吉少凶多。

六、日主之中和有正反兩說

神峯通考、病藥說類：如八字純然不旺不弱，原財官印俱無損傷日干之氣，又得中和，並無起發可觀，此是平常人也。

滴天髓闡微、中和：旣識中和之正理，而于五行之妙，有全能焉。【任氏曰】中和者，命中之正理也，旣得中和之正氣，又何患名利之不遂也。

七、日主太旺弱或極旺弱之抑扶有正反兩說

命理約言、看日主法：舊書論日主，或主强旺，或反尚衰弱，盖以太强則

得抑有力，太弱則得扶立效。

滴天髓闡微、衰旺：能知衰旺之真機，其于三命之奧，思過半矣。【原注】旺則宜洩宜傷，衰則宜幫宜助，子平之理也，然旺中有衰者存，不可損也，衰中有旺者存，不可益也，旺之極者不可損，以損在中矣，衰之極者不可益，以益在其中矣，【任氏曰】原注云，旺中有衰者，衰中有旺者存，此兩句即余之太旺太衰也。旺之極者不可損，衰之極者不可益，此兩句即余之極旺極衰也。

八、時中分刻有正反兩說

古今圖書集成、星命部雜錄：「雲夢藥溪談，予嘗詰星命家，有四柱同而禍福異者何，曰刻異，予曰，刻異，而若推之者，以時不以刻，有四柱，無五柱，而惡乎知之。」

三命通會、論年月日時：「人命貴賤壽夭窮通得喪，只在生時之辨，時分八刻，有初正末氣不同，須細察之。」

時空制命書、推刻法：「占星學要旨略稱『雙生子或其他二人，彼此生于同五分鐘內且在同緯度中者，彼等之容貌、疾病、生活各事項與死亡，多為同樣情形，此為占星術上最有力之一證明。』由此可知行星之感動力能使生在同五分鐘同緯度之二人表現其同樣之事項，故西方占星術家以分鐘為單位，依照其人出生之時分與地點，以建立天圖，推算其命運。……時空制命學以每時（二小時）分為十二刻，每刻十分鐘，用十二支紀刻，其由子刻至亥刻之推刻法，係以時為主，與由日推時之法正同。」

按上述三文，均言時中分刻之重要，有言分八刻者，有言分十二刻而以十二支為紀者，惟分刻之方法不同耳。

命理約言、看生時法二：「舊有時分上中下刻之說，謂四柱同而窮達不同

，職此故也。其說似乎精晰，然昔賢論此者甚少，偶有及之者，不過謂時支分刻用事，亦若月支分日用事也……不知生于某月，不拘何日，月支之氣俱備，生于某時，不拘何刻，時支之氣俱備，如生寅時，甲丙戊之氣俱備，只看三者之中，何神得時得勢則用之，何神失時失勢則舍之，如是取斷，于理最當，勿信分刻虛談可也。」

按上述之文，謂時不須分刻。

九、天干相合有合來合去之正反兩說

三命通會、官煞去留並官鬼互變雜論：「五陽日食神、能去煞又能留官，五陽日傷官，但能去官不能留煞，必須得羊刃合，方能去官留煞。假如甲日生人，甲以辛為官庚為煞，若官重煞輕，得丙食一位，剋去庚金，與辛相合，此謂去煞留官，有情而貴；若煞重官輕，得丁火傷官剋去辛金，再得乙木羊刃與庚相合，此謂去官留煞，有情而貴。五陰日傷官、能去官又能留煞，五陰日食神，能去煞却不留官，日主自能留之。假如乙日生人，以庚為官辛為煞，若官重煞輕，得丁食一位剋去辛煞，則乙與庚合，此謂去煞留官，有情而貴；若煞重官輕，得丙火傷官剋去庚金，來合辛金，此謂去官留煞，有情而貴。……賦云，合官星不為貴，合七煞不為凶，蓋言合官，是柱中閑神合去官星，所以不為貴，合煞，是柱中閑神與七煞合，所以合官忘貴，合煞忘賤；若日主干支與官煞合，則為合官為貴，合煞為賤。書云，明煞合去，五行和氣春風，暗煞合來，四柱刑傷害己，是也。若不分別日主與閑神，何以有合來合去之辨，蓋合去之法，如年月相合、去之不論，月時相合亦去，日與年合不可去，以日與年為要，餘作閑神論也。……如辛丑丙申甲戌己巳，甲日透出辛字，正是官星，奈因丙火合去，所以發貴不清。」

按上文甲人逢辛官庚煞，得丙火剋去庚煞，合辛留官，是剋之則去，合之

則留，且是閑神相合而留，亦可稱為合來；至于辛丑丙申甲戌己巳之例，丙辛閑神相合，而謂之合去，則前後之說不符矣。

子平眞詮評註、論十干合而不合：「有合而無傷于合者，如甲生寅卯，月時兩透辛官，以年丙合月辛，是為合一留一，官星反輕；甲逢月刃，庚辛並透，丙與辛合，是為合官留煞，而煞刃依然成格，皆無傷于合也。【注】兩官並透，名為重官，兩煞並透，是為重煞，合一留一，反以成格。官煞並透，是為混雜，合官留煞、或合煞留官，反以取清。如辛酉丙申庚子丙戌，此北洋領袖王士珍之造也，辛合丙煞，合一留一，依然為刃煞格也；壬寅戊申丙寅癸巳，此合官留煞也，又三命通會以合為留，以剋為去，如此造戊剋壬合癸，名去煞留官，各家所說不同也。按合而無傷于合者，去一留一也，或剋而去之，或合而去之，其意相同。」

按上文專以「合去」為言，例如壬寅戊申丙寅癸巳一造，則謂戊與癸合，是合去官星，貪合忘剋，故不剋壬水而留壬水七煞，稱為「合官留煞」；倘若三命通會遇到此造，則將謂戊土先剋去壬水，而後與癸合留官，即是合來官星，名為「去煞留官」，其不同如此。

一〇、年干與時干之合有合與不合之正反兩說

三命指迷賦：「天地合兮分貴賤。【注】天地合者，乃命中年時干支相合，亦要合得祿馬官貴居中，方入蘭台貴格。天地德合格：如甲子年丙寅月辛未日己丑時丁巳胎。」

三命通會、官煞去留並官鬼互變雜論：「貪合忘煞，如庚申甲申甲子乙亥，年上庚字傷甲，得亥上乙字合庚去煞，奈月令又有申不清，二申煞重，不能盡合，所以只為吏命。」

按上文天地德合格之例，為年干支甲子與時干支己丑上下相合；至庚申命

之例，則為年干庚與時干乙相合；均無因相隔太遠而不能合之說。

子平眞詮評註、論十干合而不合：「有隔位太遠，如甲在年干，己在時上，心雖相契，地則相違，如人天南地北，不能相合一般，然于有所制而不敢合者，亦稍有差，合而不能合也，半合也，其為禍福得十之二三而已。」

按上文以年時相隔太遠，謂為不能合。

一一、閒神相合有合去與不合去之正反兩說

三命通會、論十干合：「東方甲乙木，畏西方庚辛金剋，甲屬陽為兄，乙屬陰為妹，甲兄遂將乙妹嫁金家與庚為妻，庶得陰陽和合，兩不相傷，所以乙與庚合……丙兄遂將丁妹嫁水家與壬為妻，所以丁與壬合……戊兄遂將己妹嫁木家與甲為妻，所以甲與己合……庚兄乃將辛妹嫁火家與丙為妻，所以丙與辛合……壬兄乃將癸妹嫁土家與戊為妻，所以戊與癸合。」

三命通會、論太歲：「當生太歲，乃終身之主……日犯歲君，災殃必重……如甲日剋戊年，四柱元有庚辛金，或大運中亦有將甲木制伏純粹，不能剋戊土為有救……如大運幷四柱中有一癸字，與戊相合為有情，經云，壬以癸妹配戊，凶為吉光是也。」

淵海子平、繼善篇：「甲以乙妹妻庚，凶為吉光。【注】甲乙忌見庚金，得乙妹配庚為妻，則以甲為妻兄，以變凶為吉。」

子平眞詮評註、論十干合而不合：「有合而不以合論者何也，本身之合也，蓋五陽逢財，五陰遇官，俱是作合，惟是本身十干合之，不為合去，假如乙用庚官，日干之乙與庚作合，是我之官，是我合之，何為合去，若庚在年上，乙在月上，則月上之乙先去合庚，而日干乙反不能合，是為合去也。【注】合來合去，各家所說不同，三命通會云，閒神相合，則有合去，日主相合，不可去也，閒神者年月時之干也……竊謂閒神相合，亦有合去不合去之別，譬如甲

用辛官，透丙相合則合去，甲用庚煞，透乙相合，則雖合而不去，書云，甲以乙妹妻庚，凶為吉兆，相合則凶不攻身，非謂去之也，乙用辛煞，透丙則合而去之，乙用庚官，月干再透乙以相合，則官仍在，並不合去也。」

按上文「甲用辛官，透丙相合，則合去。」即丙辛相合為合去，茲延伸其說如下：丙用癸官，透戊相合，則合去，即戊癸之合為合去；戊用乙官，透庚相合，則合去，即乙庚相合為合去，庚用丁官，透壬相合，則合去，即丁壬相合為合去；壬用己官，透甲相合，則合去，即甲己相合為合去。

再按上文「甲用庚煞，透乙相合，則雖合而不去。」即乙庚相合，不合去。茲延伸其說如下：丙用壬煞，透丁相合，則雖合而不去，即丁壬相合，不合去；戊用甲煞，透己相合，則雖合而不去，即甲己相合，不合去；庚用丙煞，透辛相合，則雖合而不不去，即丙辛相合，不合去；壬用戊煞，透癸相合，則雖合而不去，即戊癸相合，不合去。

由此可知，同是甲己相合之類，有合去有不合去之分別的正反兩說。

一二、甲己中正之合有是有否之正反兩說

三命通會、論十干合：甲己為中正之合，帶此合，主人尊崇重大，寬厚平直，如帶煞而五行無氣，則多嗔好怒，性梗不可屈。

命理約言、干合論：舊說以甲己為中正之合……何以此合獨美……誠如是，則人命遇甲己作合，宜皆中正，何以不少奸邪……此妄說之當闢者也。

一三、乙庚仁義之合有是有否之正反兩說

三命通會、論十干合：乙庚為仁義之合……主人果敢有守，不惑柔佞，周旋惟仁，進退惟義。……

命理約言、干合論：舊說以乙庚為仁美之合……何以此合獨美……誠如是

，則人命遇乙庚作合，宜皆仁義，何以不少奸邪……此妄說之當闢者也。

一四、丙辛威制之合有是有否之正反兩說

三命通會、論十干合：丙辛為威制之合，主人儀表威肅，人多畏懼、酷毒好有、喜淫。

命理約言、干合論：舊說丙辛為威制之合……何以此合獨惡，誠如是……則人命遇丙辛作合，宜皆威制，何以多有端正……此妄說之當闢者也。

一五、丁壬淫匿之合有是有否之正反兩說

三命通會、論十干合：丁壬為淫匿之合，主人眼明神嬌，多情易動，不事高潔，習下無志，躭歡匿色，于我則吝，于彼則貪。

命理約言、干合論：舊說以丁壬為淫慝之合……何以此合獨惡，誠如是……則人命遇丁壬作合，宜皆淫慝，何以多有端正……此妄說之當闢者也。

一六、戊癸無情之合有是有否之正反兩說

三命通會、論十干合：戊與癸何名為無情之合，戊陽土也，是老醜之夫，癸陰水也，是婆婆之婦，老陽而少陰，雖合而無情。……

命理約言、干合論：舊說以戊癸為無情之合……何以此合獨惡，誠如是，則人命遇戊癸作合，宜皆無情，何以多有端正……此妄說之當闢者也。

一七、日遇合神有貴有不貴之正反兩說

命理約言、干合論：

(1)「十干甲與己合……五陽（日）得五陰為財，五陰（日）得五陽為官，財官皆吉神也，所忌分合，如甲合己而又見一甲，己合甲又見一己是也

；又忌爭合，如甲合己而又見一己，己合甲而又見一甲是也。」

按上又文所合之財官，皆為吉神，即是主富貴，但忌分爭。

(2)「日遇合神，即無分爭，亦尋常未貴，當合四柱觀之。」

按上文言日遇合神，即無分爭，亦尋常而不貴。

一八、日干合年干有化有不化之正反兩說

神峯通考、從化格：「宋章丞相造，丙戌庚寅辛巳甲午，此乃丙辛化火，妻從夫化。」

按此造日干與年干相合而化，主大貴。

命理約言、看化局法：「夫化局以日為主，合月時乃化，合年亦不在化例。」

按上文言日干合年干，亦不在化例。

一九、日干以外餘干自相合而化之正反兩說

子平真詮評註、論十干合而不合：「今人不知命理，動以本身之合，妄論得失，【註】十干配合而化，有合而不化者……何謂能化，所臨之支，通根乘旺也，如上朱家寶造（庚申乙酉癸未乙卯），乙庚相合，支臨申酉，即為化金……又如上某啞子造，庚申乙酉丁丑庚戌，亦為化金……」

按上文所言朱家寶與某啞子兩例，均為月干乙與年干相合而化，而日干不與焉。

命理約言、看化局法：「夫化以日干為主，合月時乃化，即合年亦不在化例，若餘干自相合，亦以化氣取用，則四柱五行，俱無一定，不甚紛紜矣乎，此雖通根得時，亦無化理。」

按上文言日干以外，若餘干自相合，必無化理。

二〇、陽干日主之合化有正反兩說

神峯通考、從化格：

(1)「楠曰，從化格者……但六陰日主身弱，多作從化，多主富貴……六陽日干不能從化也。」

按上言陽日干不能從化。

(2)「臨川陸江副使貴命：辛亥癸巳戊午丙辰，戊午生巳月，下通火局，喜癸水貼身，戊從癸化，用火有情，又喜丙辰時，有火透出，用火無疑。」

按上文作者張楠已于文中明言六陽日干不能化，却又于陸江副使命例中謂戊土陽干能癸化而貴，何自相矛盾如此。

子平真詮評註、論十干合而不合：「今人不知命理，動以本身之合，妄論得失，【注】日干相合而化，即為化氣格局，舉例如下：戊辰壬戌甲辰己巳，甲己相合，生于戌月，土旺乘權，化氣有餘，年得戊辰，原神透出，為甲己化土格。」

按上又所言日主甲木陽干與己土合而化土之格。

二一、十干化合是否有辰字之正反兩說

三命通會、論十干化氣：甲己化土，喜成辰時……乙庚化金，喜庚辰時……丙辛化水，喜壬辰時……丁壬化木，喜甲辰時……戊癸化木，喜丙辰時。

命理約言、化局賦：十干遇合而化……至于取必辰字，謂龍飛方是化神，則凡遭遇寅支，彼虎變寧無化意……若此荒唐，亟宜廢置。

二二、從化格有先論有難憑之正反兩說

神峯通考、從化格：古人論造，先論從化，從化不成，方論財官，財官無

取，方論格局。

淵海子平、四言獨歲：十干化神，有影無形，無中生有，禍福難憑。

二三、三支成局與成方之力孰大有正反兩說

命理約言、支三合論：「地支有三位相合成局者，如亥卯未成木局……皆取生旺墓一氣始終也，柱中遇三支合局，吉凶之力較大，亦有取二支者，然以旺支為主，如木局或亥卯或卯未皆可取，亥未以之。」

命理約言、支方論：「十二支寅卯辰為東方……凡三字全，稱之為方，如寅卯辰全，亦同木局取用……俱與三合局相同，若止二字，則竟不取。」

按上文「支三合論」，以三支合局，吉凶之力較大，亦有取二支者，又「支方論」，以寅卯辰全，亦同木局取用，若止二字，則竟不取，因其不成方也，以視二支之局可取者，顯有差矣，故三支合局吉凶之力較大，即是較成方者

為大。

滴天髓闡微、方局（上）：「方是方兮局是局，方要得方莫混局。【任氏曰】十二支寅卯辰東方……凡三字全為成方，如寅卯辰全，其力量較勝于亥卯未木局……若止二字，則竟不取。」

按上文以寅卯辰三字全為東方，其力量較勝于亥卯未木局，若止二字，則竟不取。

二四、方局莫混之理有正反兩說

滴天髓闡微、方局（上）：方是方兮局是局，方要得方莫混局。

(1) 原注：寅卯辰，東方也，搭一亥或卯或未，則太過，豈不為混局哉。

(2) 任氏曰：所言方局莫混之理，愚意以為不然，且如木方而見亥字，為生旺之神，見未字為我剋之財，又是木盤根之地，亦何不可，即用三合木

局，豈有所損累耶。

二五、兩不冲一有正反兩說

淵海子平、五言獨步：二子不冲午，二寅不冲申。

命理約言、支冲論：舊說謂二不冲一，夫兩不相能，則多助者愈肆侵伐，譬之仇家相值，豈必各一人則操戈，多一人反袖手乎。

滴天髓闡微、戰局：天戰猶自可，地戰急如火。【任氏曰】如謂兩不冲一，此謬言也，兩寅一申，冲去一寅，存一寅也。

二六、戊己有冲與無冲之正反兩說

五行大義、論冲破：干冲破者……戊壬、甲戊、乙己，亦冲破。

命理約言、干冲論：夭干甲庚相冲……壬丙相冲……蓋東與西、南與北相

對也；；戊己無冲，蓋居中無對也。

二七、子酉申亥與午卯寅巳之冲有正反兩說

命理約言、支冲論：

(1) 舊說謂子酉申亥，能冲午卯寅巳，午卯寅巳不能冲子酉申亥。

(2) 然午中之己亦能剋子中之癸，寅中之丙亦能剋申中之庚，巳中之戊亦能剋亥中之壬，但看乘權得勢，即午卯豈不能傷子酉，寅巳豈不能傷申亥乎。

二八、四位純全有言格言冲之正反兩說

三命通會、四位純全：寅申巳亥，有五行生氣，驛馬學堂，是為四生；子午卯酉，有五行旺氣，乙辛丁癸臨之，是為四正；辰戌丑未，五行雜氣，華蓋

正臨之，是為四墓。……真寶賦云，子午卯酉，八專之象，文為一品，矻邦砥柱，武則分茅，掛印成功；又云，寅申巳亥，位至三公；寶鑑賦云，辰戌丑未順行，帝王君命無疑。

命理約言、支冲論：舊取子午卯酉全見，寅申巳亥全見，辰戌丑未全見，皆可言格，究竟本來直是四冲，終不穩當。

二九、四庫喜冲或不宜之正反兩說

淵海子平、論雜氣：雜氣者，蓋謂辰戌丑未之位也……但庫中物皆閉塞，須待有以開其局鑰，方言發福，所以開局鑰者何物也，乃刑冲破害耳。

命理約言，支冲論：辰戌丑未、舊說概云喜冲，然有宜有不宜，其理多端，詳在看離氣格中。

三〇、年干與時干是否相剋有正反兩說

子平真詮、論財：

(1)有用食而兼用印者，食與印兩不相礙……責格也，如吳榜眼命，庚戌戊子戌子丙辰，庚與丙隔兩戌而不相剋，是食與印不相礙也。

(2)有財帶七煞者……或制煞生財，責格也……李御史命，庚辰戊子戊寅甲寅，制煞生財也。

三一、三刑說之可信否有正反兩說

淵海子平、十二支相刑：寅刑巳、巳刑申、申刑寅（為恃勢之刑）；丑刑戌、戌刑未、未刑丑（為無恩之刑）；子刑卯、卯刑子（為無情之刑）；辰午酉亥、自刑之刑。

命理約言、支刑論：相刑之法，或三或二或一，例既偏駁雜亂，而又無確然之理，大約不足深信，人命有遇刑而操威柄者，四柱本吉耳，有遇刑而獲凶禍者，四柱本凶耳，非必皆刑之故，且不遇刑而獲凶禍、操威柄者，亦多矣。……若無禮之刑，恃勢之刑，無恩之刑，一一曲為詮解，更屬支雜無當，宜亟闢之。

三二、六害力之大小有正反兩說

神峯通考、六害：六害子未不相親，丑害午兮寅巳嗔，卯害辰兮申害亥，酉戌相逢轉見深。

命理約言、支害論：大抵六合之力，遜于三合，故六害之力，亦遜于三刑，人命中不宜多見，（按此文作者以三刑之說，不足深信，則六害之說更遜矣。）

三三、支破之類有取有削之正反兩說

玉照神應真經：時來破日，支凶、而干見還輕。【注】支破者，丑破巳、午破酉、卯破午未，干破者，乃甲破戊之類是也。若時來破日，支上見重，而干上見輕，輕重，皆言災禍。

命理約言、支害論：舊書又有所謂破者，如卯破午、午破酉之類……破之義無所起……至破出某神之說，尤為穿鑿，削之可也。

三四、陰干有刃與無刃之正反兩說

張果星宗、羊刃詳解例：「乙年以辰為陰刃，丁己年以未為陰刃，辛年以戌為陰刃，癸年以丑為陰刃。」

淵海子平、論羊刃：「甲生人，羊刃在卯，乙生人，羊刃在辰……【眉批

【以人生年取之，在天主爭戰，在人命主戰鬥，小人主屠宰。」

按上述二文，均言陰干有刃，張果稱之為陰刃，且均以年取之。

三命通會、論羊刃：「三車云，羊言剛也，刃者取宰割之義，祿過則刃生，功成當退不退，則過越其分，如羊之在刃，言有傷也，故羊刃居祿前一辰。……（末段）子平以甲丙戊庚壬五陽干有刃，乙丁己辛癸五陰干無刃，惟見傷官，與陽刃同禍，是指陰陽之陽，非牛羊之羊，其義見後章論陽刃格中。」

三命通會、論陽刃：「陽者、陰陽之陽，刃者、刀刃之刃，即祿前一位，言越過其分，故險……惟甲丙戊庚壬五陽干有刃乙丁己辛癸五陰干無刃，故曰陽刃，……喜忌篇云，刦財陽刃，切忌時逢，歲運併臨，災殃立至，獨陽刃以時言，重于年月日也，假令甲日生人，時上見丁卯，此是真刃，命中既逢陽刃，傷妻破財，災殃已胚胎矣。」

淵海子平、喜忌篇：「戊日午月，勿作刃看，歲時火多，却為印綬。【注】此論羊刃格，非犬羊之羊，乃陰陽之陽，祿前一位是也，惟陽位有刃，陰位無刃，如丙戊祿在巳，午為陽刃，戊日午月，不可刃看何也，乃陰火生陽土，正謂月生日干，若歲干時干又見火生土，是印綬格也。」

按上述三文，均言陰干無刃，喜忌篇乃宋末徐大昇所作，明言以日干取刃，與古法不同。

三五、日刃及時刃之正反兩說

子平真詮評註、論用神因成得敗因敗得成：「例，丙子戊戌壬子庚子，月令七煞，地支陽刃，煞刃格成也。」

子平真詮評註論偏官取運：「煞無食制，全恃身強，方能敵煞，身強必是用刃也……如本篇趙員外造，戊辰甲寅戊寅戊午，身強煞旺。」

按上文所述之丙子造，乃是壬子日刃、庚子時刃；又戊辰造，乃是戊午時

刄；此兩造之月令均非月刄，而日刄及時刄，均稱刄不稱為刦。

子平眞詮評註、論陽刄：「陽刄者……惟五陽有之，故為陽刄，不曰刦而曰刄，刦之甚也，……【徐樂吾注】刄者就氣候而言也，甲木生卯月為刄，若非卯月，而干透乙，或年日時支為卯，則應名之為刦而不名為刄，有名曰刄及時刄者，實非刄也。」

按前文所述之丙子造，生于戌月之壬子日稱日刄，及戊辰造，生于寅月之戊午時，既稱時刄，均為徐樂吾之註所明示；而本節論陽刄之註中則謂月令若非刄，則日刄及時刄均應稱為刦，而不名為刄，其反說如此。

三六、支屬論命有取有不取之正反兩說

三命通會、十二支分配地理：(1)午生人，時利見辰，真龍出，則凡馬空矣，謂之馬化龍駒。(2)卯年過己未時者，是為兎入月宮之象，主大責。(3)寅生人而時戊辰者，謂之鬼嘯而谷風生，威震萬里。(4)巳生喜得辰時，蛇化青龍，于格為千里龍駒。(5)辰逢壬戌癸亥，即謂之龍歸大海格。

命理約言、支屬論：子鼠丑牛寅虎卯兎辰龍巳蛇午馬未羊申猴酉雞戌犬亥豬，此目十二支所屬，與人命何涉，舊書多有據以論命，于寅辰二字以龍虎取用，如龍吟虎嘯，龍躍虎臥之類，不一而足，甚至欲言鳳而支中無鳳，往往代以酉雞，然則欲言麟而友中無麟，將代以戌犬乎，設使因所屬而被以惡名，則酉戌相見，當謂之雞鳴狗盜，巳寅相見，當謂之虎頭蛇尾，然人命值此四支，其責者多矣，此等陋妄之說，宜亟闢之。

三七、驛與馬之分別有無的正反兩說

三命通會、論驛馬：有有驛有馬者，主位至公侯，干為馬，支為驛，如戊戌人、馬在申，而得庚申，支干俱屬金，到申臨官，戊戌支干俱屬土，到申長

生，本命及驛馬支干皆為有氣，是有譯有馬；又如壬午人、驛馬在戌申，戌土臨申長生，本命壬水到申亦長生，午火到申為衰鄉，本命干旺支衰，是有馬無驛；又如丁丑人，驛馬在辛亥，金臨亥為病鄉，本命丁火到亥為絕，以丑土到亥為臨官，本命干衰支旺，驛馬干亦衰，是有驛無馬；或以寅午戌，見庚無申，見申無庚之類，為有馬無驛，有驛無馬，亦通。

命理約言、驛馬論：至于驛字之義，不過往來云爾，舊書分何者為驛，何者為馬，妄造有驛無馬，有馬無驛之說，充其義類，必將又分為幾等驛，何者為司驛之官，何者為牧馬之卒，何者為豢馬之料矣。

三八、款段等十二馬之正反兩說

三命通會、論驛馬：馬有十二，一曰款段……二曰蹶蹄……三曰折足……四曰無糧……五曰不出廳廡……六曰嘶風……七曰趨途……八曰駄屍……九曰蒭蒭……十曰乘軒……十一曰乘貂……十二曰無轡……。

命理約言、驛馬論：舊書妄列款段等十二馬……穿鑿無理。

三九、馬頭帶劍名目有正反兩說

三命通會、論驛馬：有馬頭帶劍，謂驛馬上見庚申，或納音見金，主名振邊疆。

命理約言、驛馬論：舊書妄列……馬頭帶劍名目、穿鑿無理。

四〇、馬驟天庭名目有正反兩說

三命通會、論驛馬：有馬驟天庭，謂木人得亥而見辛亥，又馬上干逢得祿，如六壬人生居寅午戌之位，于申上遁得戊干，戊之祿在巳，巳係天庭，復見巳，得酉合之，為是，主官居極品。

命理約言、驛馬論：舊書妄列……馬驟天庭名目、穿鑿無理。

四一、辰戌丑未四庫雜氣有正反兩說

三命通會、論雜氣：雜氣者，乃辰戌丑未……四庫各藏三件，乃天地不正之氣，故以雜也，

命理約言，看雜氣墓庫法：夫十干之氣，分布于十二支，皆正氣也，何以布于辰戌丑未者，獨為不正，若謂所藏者雜，則寅巳亦各藏三千，何獨不雜。

四二、四墓庫藏干之出入有正反兩說

神峯通考、動靜說：「何以為之靜也……如辰戌丑未四地支之物，乃天地四方收藏之庫，極牢固，如八字地支辰中有戊土乙木癸水……蓋其庫中鎖鑰甚牢，真要戌字運來冲開之，就如有了鑰匙，開了其鎖，放出了戊土乙木癸水出來。」

按上述文意，謂庫中所藏之物，不論是本氣、本庫、餘氣，一同鎖在庫中，不能自由出入，須待開了庫門，方能將庫各物放出來。

命理約言、看雜氣墓庫法：「舊書生辰戌丑未月為離氣格……且動稱墓庫，取必刑冲，夫戊之在辰戌，己之在丑未，乃本氣用事，非墓也，乙辛之在辰戌，癸丁之在丑未，乃本方分正，亦非墓也，特辰中之癸，戌中之丁，丑中之辛，未中之乙，乃誠墓耳，故生于四月，如用辰戌中之戊，丑未中之己，猶之用餘八支中之本氣，如用辰戌中之乙辛，丑未中之癸丁，猶之用餘八支中之所藏，皆不待刑冲而後得力也，惟用辰戌中之癸丁、丑未中之辛乙，慮其閉藏，當求其透出，天干苟得透出，亦不待刑冲而後得力也，不能透出，乃講刑冲……或曰，向傳季支所藏，皆為庫中物，今者之論，無乃強為分別否，余曰……是故生月遇辰戌丑未，只照寅申巳亥等支，一例取用，先以土論，後及所藏，

其或用所藏之墓神，或為日主六神之墓地，則斟酌宜否刑冲可也（恐其入墓）。」

按上文之意，謂庫中之物加以分別，多不待刑冲而後得力，天干苟得透出，亦不待刑冲而後得力，止有所藏之墓神，則斟酌宜否刑冲。

四三、天干與地支藏干是否相剋有正反兩說

神峯通考、動靜說：「何以為之動也……故以人之八字天干呈露于上者為之動也，如八字天干之甲木，但能剋運上天干之戊土也，不能剋巳中所藏之戊土也……何以為之靜也……故以人之八字隱藏于下者為之靜也，如八字地支之庚金，但能剋運上地支之甲木，不能剋運上天干之甲木也。」

按上文言八字天干之甲木，不能剋運上地支巳中之戊土，但是否能剋八字地支巳中之戊土？若不能剋，何以通常均在巳字中的戊字下方寫「偏財」字樣？

子平真詮評註、論用神成敗救應：「何謂救應，如官逢傷而透印以解之……【徐注】官逢傷透印以解者，如甲木生于酉月，干頭透丁破格，而又透壬，則丁壬合，丁火不傷酉金之官矣。」

按上文所稱「甲木生于酉月，干頭透丁破格」即是丁火剋酉中辛金之意，亦即八字中之天丁火剋八字地支酉中之辛金。

神峯通考、偏官格：「嚴介溪閣老貴命，庚子己卯癸卯辛酉，癸水生卯，己土殺星天干透出，是以有殺只論殺，蓋喜殺衰，要嫌地支兩重乙木暗來剋殺，作七殺制伏太過為重病。」

按上文所稱「地支兩重乙木暗來剋殺」，即是八字地支雙卯中之兩乙木暗來剋八字天干己土。

四四、天干壬水逢辰月有入庫出庫正反兩說

三命指迷賦：「滿堂金玉，定見財官之庫。【注】財官之貴者，乃戊辰生人見癸未，為納音木之正庫，天干戊土癸水皆庫于辰，又癸見戊為朝元官星，此名財官入于庫也，命逢、財勝鄧通，富過右崇矣。

官
戊辰庫　　按辰為水土之庫，天干戊土癸水遇辰，則謂戊與癸均入于庫，此
癸未　　謂戊與癸為庫外之物，逢庫卽入。

子平真詮評註、論墓庫刑冲之說：「四庫之中，雖五行俱有，而終以土為主，土冲則靈，金木水火豈能以四庫之冲而動乎，故財官屬土，冲則庫啓，如甲用戊財，而辰戌冲，壬用己官而丑未冲之類是也，然終以戊己干頭為清用，干既透，卽不冲而亦得也，至于財官為水，冲則反累，如己生辰月，壬透為財，戊冲則刦動，何益之有，丁生辰月，透壬為官，戊冲則傷官，豈能無害，其可謂之逢冲而壬水之財庫官庫開乎。　今人不知此理，甚有以出庫為投庫如丁生辰月，壬官透干，不以為庫內之壬，干頭透出，而反為干頭之壬，逢辰入庫，求戌以冲土，不顧其官之傷，更有可笑者，月令本非四墓，別有用神，年月日時一帶四墓，便求刑冲，日臨四庫，不以為身坐庫根，而以為身主入庫，以冲以解，種種謬論，令人掩耳。【注】投庫入庫之說，皆由術者不講原理，以訛傳訛也，己用壬為財，逢辰則水止而不流，而財歸庫，丁用壬為官，逢辰為官投庫，……。」

財○○
壬辰庫　　官○○
壬辰庫
己○　　丁○
○○　　○○

按上文以丁生辰月逢壬透干，卽是庫內之壬透出，有謂壬為入庫者，以訛傳訛也。

四五、燥土生金與否之正反兩說

滴天髓闡微、臣象：「臣不可過也，責乎損下而益上。【注】日主為臣，官星為君，如甲乙日主，滿盤皆木，內有一二金氣，是臣盛君衰，其勢要多方以助金，用帶土之火以洩木氣，用帶火之土以生金神，庶君安臣全。」

按上注文所稱「帶火之土，以生金神」，即是未土與戌土，均是燥土，能以生金。

滴天髓闡微、疾病：「血氣亂者，生平多疾。【任氏日】丙申乙未丁未庚戌，丁生李夏，未戌燥土，不能晦火生金。」

滴天髓闡微、疾病：「火土印綬，熱則風痰，燥則皮癢，【任氏日】辛未戊戌戊戌丁巳，戊土生于戌月，未戌皆帶火燥土，時逢丁巳，火土印綬，戌本燥土，又助其印，時在李秋，此之謂燥，非熱也，年干辛金，丁火刦之，辛屬肺，燥土不能生金，初患痰症，肺家受傷之故也。」

按上述兩文，均謂戌未燥土，不能生金。

四六、甲日遇干庚支酉之類是否官煞混雜有正反兩說

于平眞詮、論正官：「混煞貴乎取清，如……李參政命，庚寅乙酉甲子戊辰，甲用酉官，庚金混雜，乙以合之，合煞留官，是雜煞而取清也。

三命通會、官煞去留並官鬼互變雜論：「貪合忘煞，如庚申甲申甲子乙亥，年上庚字傷甲，得亥上乙字合庚去煞，奈月令又有申不清，二申煞重，不能盡合，所以只為吏命。」

按上述前文，以甲日遇干庚支酉，作官煞混雜論；後文以甲日遇干庚支申，作重煞論；均認為干與支各有本體之獨立作用，而無輕重之分別。

滴天髓闡微、官殺：「官殺混雜來問我，有可有不可。【任氏日】殺有可

混不可混之理，如天干甲丙戊庚壬為殺，地支卯午丑未酉子乃殺之旺地，非混也，天干乙丁己辛癸為官，地支寅巳辰戌申亥乃官之旺地，非混也。」

按上文以甲遇干庚支酉之類，謂酉為庚之旺地，不以官殺混雜論。

四七、身弱遇偏印有凶有吉之正反兩說

三命通會、論倒食：倒食即偏印之謂……身弱重逢偏印，須愁顏子之傷。

命學發微、偏印格：如身發泄太過，氣虧精耗，却大宜滋養，此時如遇印綬，何異大渴之候，忽得瓊漿玉液，又何暇問印之正偏也，是以此等命，多主家資豐厚。

四八、身旺遇偏印有喜有忌之正反兩說

三命通會、論倒食：倒食者，名為偏印，號曰梟神，值身旺而財豐福厚。

命學發微、偏印格：如身命旺過，微見食神發泄，而點點滴滴，不能暢流，最忌梟神復阻滯。

四九、疊見官星只論殺與否之正反兩說

神峯通考、官殺去留雜格：集說云，官殺相連只論殺……疊見官星只論殺。

命理約言、正官賦：總之官只是官，縱重疊不應作殺，官又見官，乃枝節無容多議。

五〇、局印太多有不從印與從印之正反兩說

命理約言、看正偏印法：

(1)局印太多，須以財運制之，若太多而強不可制，竟為下命，蓋印乃生我

之神，既無棄印從印之法，又無比刦泄印之法也。

(2)韋千里按，以理衡之，局中印綬太多，亦可從印，蓋七殺為剋我之神，尚且可從，則印綬生我之神，如子投母，豈不可從，任鐵樵所注滴天髓闡微一書，載有從強之說，即此意也。

五一、局印太多有上命與下命之正反兩說

三命通會、論印綬：諸命相比，當以印綬多者為上，月最要，日時次之，年干最重，須當祿月日時，方可取用，若年露印，月日時無，亦不濟事；又，看命口訣：凡印不論一位二位四位都好，格中不宜見財破印。

命理約言、看正偏印法：局印太多，須以財運制之，若太多而強不可制，竟為下命。

五二、局印太多是否宜財制有正反兩說

三命通會、看命口訣：凡印不論一位二位四位都好，格中不宜見財破印。

命理約言、看正偏印法：局印太多，須以財運制之。

五三、印多一云吉一云不吉之正反兩說

淵海子平、繼善篇：獨水三犯庚申，號日體全之象。【注】壬日生，重見庚申辛酉，則印綬生身，主富貴也。

三命通會、看命口訣：凡命五行，貴陰陽相等……若太過不及，如三水一木、一水三木等類，俱不為福；又，氣象篇：母多子病，如臨深淵。【注】母無二尊，其福乃全，若母氏衆多，陰聚妬生，邪謀興矣。

五四、食神重見是否適宜有正反兩說

神峯通考、官殺去留雜格：集說云，食神重見作傷官。

命理約言、看食神法：看食神之法……舊云只要一位，此甚不然……甲日或遇兩丙、或遇兩巳，乙日或遇兩丁、或遇兩午，亦有何礙。

五五、傷官之真假有論有不論之正反兩說

神峯通考、傷官食神格：木火傷官格，假如甲乙木生正月，見火為假傷官，其火乃是虛火，其焰未熾……若甲乙木生臨巳午之月，炎火盜甲乙木之氣，則謂之真傷官也。

命理約言、看傷官法：舊以當令為真傷官，不當令為假傷官……不知傷官勿論真假，當論強弱。

五六、火土傷官忌見官與否之正反兩說

三命通會、論傷官：傷官者，我生彼之謂……五行傷官，惟火人土傷官……忌見官星。

命理約言、傷官賦：乃火土之傷，雖燥，何不借水以澄清，固宜因命干以取舍，更須隨時令為重輕。【注】此乃闡舊載火土傷官宜傷盡。

五七、胞胎日及胞元可取與否有正反兩說

命理約言、胞胎論（胎元附）：

(1)舊取甲申、乙酉、丙子、丁亥、戊寅、己亥、庚寅、辛卯、壬午、癸未、為胞胎日，其說曰，五行絕處，即是胎元、生日逢之，名曰受氣……舊又以距生月之前十月為胎元，或于四柱之後，復列一柱。

(2)無論陰陽同生同死，即據其說推之，甲申乙酉庚寅辛卯，是皆逢絕，若丙戊絕于亥，何以取子與寅，丁己絕于子，何以取亥，壬絕于巳，何以取午，癸絕于午，何以取未，又謂胞胎逢印綬，祿享千鍾，以為富貴從胎中帶來，得印即能享也，是則四柱他神，皆可勿論耶，且甲申乙酉戊寅庚寅癸未，支皆帶煞，申寅中又帶梟印，夫殺乃剋身之物，梟乃奪食之神，柱中逢之，尚須處置，胎中帶之，乃以為美耶，故削之；舊又以距生月之前十月為胎元……夫人之生，或不及十月，或踰十月，是何可論，且須至此，亦大可笑也已。

五八、納音法論命有取與否之正反兩說

三命指迷賦：「財居八敗，則官爵歇滅。【注】財居八敗者，命逢納音長生，第八死敗之位，故名八敗，且如水土人長生于申，逢卯是也，水土俱死敗，主人一生歇滅，淹滯不遂，必矣。　財居八敗格：如甲申年水、丁卯月火、乙卯日水、己卯時土、戊午胎大。」

按此造為甲申納音水命人，水土均長生于申，至第八位卯支為死敗之處，甲為天干，以己土為天財，申為地支又稱本命，以卯木為地財，甲申水命人以丁卯納音火為音財，此三財均死于卯，故主一生歇滅，淹滯必矣。此為古法三命之說，故有三財之論。欲知其詳，請閱「命學真源考證」。

命理約言、納音論：自唐以來，術家多用生年論命，其法以生年干支之納音為主，而輔以月日時之納音，考其生剋大端，次取各干支之五行，以為扶抑……至後徐子平始專以日干為主論命，自宋迄今，術家皆祖之……不若置納音而專講子平氏之術，較為直捷簡當。

五九、小運論命有取有不取之正反兩說

三命通會、論小運：夫大運司十年之休咎，小運掌一歲之災祥，是小運者，補大運之不足而立名也……男起丙寅順行，女起壬申逆行……小運又名行年，不可不究。醉醒子以為男女小運皆由時生，而行之順逆，亦以年定，如陽命陽年甲子時生，墮地即行乙丑，二歲丙寅，一年一位，週而復始，陰命陽年，逆行亦然。

命理約言、小運論：所謂小運者，男一歲起丙寅，順行二歲丁卯，三歲戊辰，女一歲起壬申，逆行二歲辛未，三歲庚午是也……小運則不論何年何月所生男女，俱起丙寅壬申，其理不確，且凡人皆然，吉凶何憑乎……故削之。又舊書有從生時起小運者，如男生陽年甲子時，一歲乙丑、二歲丙寅，男生陰年甲子時，一歲發亥，二歲壬戌，女命反是。要之，皆生造之說，不足據也。

六〇、甲木遇水泛有凶有否之正反兩說

窮運寶鑑、三春甲木：正二月甲木……如無丙丁，一派壬癸，又無戊己制之，若水泛木浮，死無棺槨。

三命通會、元理賦：水泛木浮者活木，【注】如水泛則木浮，在乙木則怕，甲木則否。

六一、乙卯自專祿與失令身弱之正反兩說

三命通會、八專祿旺：乙卯……自專祿旺為正。

神峯通考、元理賦：陰木歸垣失令，終為身弱。【注】凡五行失令者，縱然歸祿得垣，被比局特勢于月令，不作身旺格矣。癸丑甲寅乙卯己卯，此造乙日坐卯，雖祿得垣，奈生于寅月，陽木得令，陰木反弱，累年未遇。

六二、甲乙一木分生死有是有非之正反兩說

三命通會、論天干陰陽生死：甲木……在地為梁為棟，謂之陽木……謂之死木；乙木……在地為樹，謂之陰木……謂之活木。

命理約言、天干論：甲乙一木也……用以論命，則謂甲為無根死木，乙為有根活木，遂至一木而分生死……論斷諸干如此之類，不一而足，當盡闢之。

六三、丙丁一火分生死有是有非之正反兩說

三命通會、論天干陰陽生死：丙火……在地為爐為治，謂之陽火……謂之死火；丁火……在地為灯火，謂之陰火……丁為活火。

命理約言、天干論：丙丁一火也……一火而分生死……論斷諸干如此之類，不一而足，當盡闢之。

六四、戊己一土而有分別有是有非之正反兩說

三命通會、論天干陰陽生死：戊土……在地為山，謂之陽土……土虛則崩；己土……地之真土……謂之陰土……故于四行無不在。

命理約言、天干論：戊己一土也……戊為城牆，己為田園……論斷諸干如此之類，不一而足，當盡闢之。

六五、庚辛一金而有分別有是有非之正反兩說

三命通會、論天干陰陽生死：庚金……在地為金鐵，謂之陽金……金沉水底，豈能復生；辛金……在地為金……謂之陰金……謂之柔金。

命理約言、天干論：庚辛一金也……庚為頑鐵，辛為珠玉……論斷諸干如此之斷，不一而足，當盡闢之。

六六、壬癸一水而有分別有是有非之正反兩說

三命通會、論天干陰陽生死：壬水……在地為澤……謂之陽水……謂之死水；癸水……在地為泉脉，謂之陰水……癸為活水。

命理約言、天干論：壬癸一水也……壬為江河，癸為雨露……論斷諸干如此之類，不一而足，當盡闢之。

六七、死木遇活水有宜有不宜之正反兩說

三命通會、十二支分配地理：醉醒子曰，大哉干支，生物之始……假如死木，偏宜活水長濡。

三命通會、論天干陰陽生死：甲木……謂之死木……若離水至岸，而遇癸水，癸水者活水也，為天地間雨露……日曬雨淋，乾濕不調，遂成枯朽。

六八、子年癸亥時論命有是有非之正反兩說

三命通會、十二支分配地理：凡命逢子年生者，時喜見癸亥，謂之水歸大海，又謂之雙魚遊墨，必為文章士矣。

神峯通考、五星謬說類：若三車一覽……等書……漫以江山水右、道風道雨言之，又以人之生年十二支生肖所屬論命吉凶，夫何謬也……且如今宜黃縣顯宦譚二華命，庚辰甲申丁未丙午……謬言其命屬龍，得丁未丙午日時，謂之龍奔天河，以龍遇水為極貴……只以生年一字，妄以犯某日某時為言……此實謬說也。

六九、午年辰時論命有是有非之正反兩說

三命通會、十二支分配地理：午年生人，時利見辰，真龍出，則凡馬空矣

，謂之馬化龍駒。

神峯通考、五星謬說類：只以生年一字，妄以犯某時某日為言……此實謬說也。

七〇、卯年己未時論命有是有非之正反兩說

三命通命、十二支分配地理：卯年遇己未時者，是為兎入月宮之象，主大貴。

神峯通考、五星謬說類：只以生年一字，妄以犯某時某日為言……此實謬說也。

七一、酉年寅時論命有是有非之正反兩說

三命通會、十二支分配地理：酉生人，見寅時吉，謂之鐘鳴谷應。

神峯通考、五星謬說類：只以年一字、妄以犯某時某日為吉……此實謬說也。

七二、寅年戊辰時論命有是有非之正反兩說

三命通會、十二支分配地理：寅生人而時戊辰者，謂之虎嘯而谷風生，威震萬里。

神峯通考、五星謬說類：只以生年一字，妄以犯某時某日為言……此實謬說也。

七三、申年亥時論命有是有非之正反兩說

三命通會、十二支分配地理：凡命愛申年亥時，乃天地之交泰。

神峯通考、五星謬說類：只以生年一字，妄以犯某時某日為言……此實謬

說也。

七四、巳年辰時論命有是有非之正反兩說

三命通會、十二支分配地理：巳年人喜得辰時，蛇化青龍，于格為千里龍駒。

神峯通考、五星謬說類：只以生年一字，妄以犯某時某日為言……此實謬說也。

七五、亥年寅日辰時論命有是有非之正反兩說

三命通會、十二支分配地理：亥年建生，日時見寅辰二字，是乃水拱雷門。

神峯通考、五星謬說類：只以生年一字，妄以犯某時某日為言……此實謬說也。

七六、辰年逢壬戌癸亥論命有是有非之正反兩說

三命通會、十二支分配地理：辰年人逢壬戌癸亥，即謂之龍歸大海格。

神峯通考、五星謬說類：只以生年一字，妄以犯某時某日為言……此實謬說也。

七七、戌年逢卯論命有是有非之正反兩說

三命通會、十二支分配地理：戌年生逢卯，號曰春入燒痕。

神峯通考、五星謬說類：只以生年一字，妄以犯某時某日為言……此實謬說也。

七八、丑年己未時論命有是有非之正反兩說

三命通會、十二支分配地理：丑人、時見己未，乃月照柳梢，為上格。

神峯通考、五星謬說類：只以生年一字，妄以犯某時某日為言……此實謬說也。

七九、辛未年見戊戌論命有是有非之正反兩說

三命通會、十二支分配地理：未年人、雙飛格最妙，如辛未見戊戌，兩干不雜是也。

神峯通考、五星謬說類：只以生年一字，妄以犯某時某日為言……此實謬說也。

八〇、年上偏財格有吉有凶之正反兩說

三命通會、論偏財：年上偏財，生旺月令，柱中通氣，主受伯叔祖考產蔭豐隆，或外祖產業恩養、大要日主興隆，財星生旺，運向財旺之鄉，發福。

三命通會、論太歲：日犯歲君，如甲日剋戊年為偏財，譬臣犯其君，子忤其父，深為不利，何則，下凌其上，逆也，其凶決不能免。

八一、時上正官格有取有不取之正反兩說

三命通會、時上正官：如甲日酉辛時，乙日申庚時，時上官星，與月亦同，但力輕微，發福多在晚年，或生賢子，要有印助，月令通生旺官氣，及見財生，或行財官印生旺運，方可發福。

命理約言、時格論：舊書以時取格，如時官……之類，不可枚舉，夫論命

當合觀四柱……夫月令取格，至當之理，猶不可拘，況專取一時為格耶。

八二、時上一位貴格有取有不取之正反兩說

三命通會、時上一位貴：時上偏官，要干上透出，只一位為妙。

命理約言、時格論：舊書以時取格，如……時上一位貴……之類，不可枚舉，夫論命當合觀四柱……夫月令取格，至當之理，猶不可拘，況專取一時為格也。

八三、時煞歸庫格有取有不取之正反兩說

三命通會、時煞歸庫：乃六乙日見辛丑時，六辛日見戊戌時，即時上一位貴，以煞坐庫，故另立名。

命理約言、時格論：舊書以時取格，如……時上殺庫之類，不可枚舉，夫論命當合觀四柱……夫月令取格，至當之理，猶不可拘，況專取一時為格耶。

八四、時帶正馬格有取有不取之正反兩說

三命通會、時帶正馬：如甲日見巳午時之例，無冲刑破刦，主招美妻，得外來財物，生子榮貴，財產豐厚，此非父母之財，乃身外之財，招來產業，宜儉不宜奢。

命理約言、時格論：舊書以時取格，如時官……之類，不必可枚舉，夫論命當合觀四柱……夫月令取格，至當之理，猶不可拘，況專取一時耶。

八五、時上偏財格有取有不取之正反兩說

三命通會、時上偏財：如甲日見戊辰或甲戌時之例，喜見辛官、壬癸生助。

命理約言、時格論：舊書以時取格，如……時上偏財……之類，不可枚舉

，夫論命當合觀四柱……夫月令取格，至當之理，猶不可拘，況專取一時耶。

八六、時逢生印格有取有不取之正反兩說

三命通會、時逢生印：如甲日子時，取子中癸水為印，資助日主，其人足智多謀，安享食祿。

命理約言、時格論：舊書以時取格……夫論命當合觀四柱……夫月令取格，至當之理，猶不可拘，況專取一時耶。

八七、飛天祿馬格有用有不用之正反兩說

淵海子平、飛天祿馬格：「此格取庚壬二日，用子字多冲午中丁己為官星，要四柱中有寅字並未字或戌字，得丁字可〻為妙。」

按上文說明飛天祿馬格之取用法。

滴天髓闡微：「影響遥繫既為虛，雜氣財官不可拘。【任氏曰】影響遥繫者，即暗冲暗合之格也，俗書所謂飛天祿馬是也……」

命理約言、看暗冲法一：「若飛天……之名，既無其義，且費解說，故不用之。」

按上述二文，均言飛天祿馬格不可用。

八八、倒冲格有用有不用之正反兩說

淵海子平、倒冲格：以丙日為主，用午字冲子中癸水，丙日得官星。

命理約言、看暗冲法一：若……暗冲之名，既無其義，且費解說，故不用之。

八九、子遙巳格有用有不用之正反兩說

淵海子平、子遙巳格：此格以二甲子，子中癸水遙合巳中戊土，戊來合丙，丙來合酉中辛金，甲日得官星。

命理約言、看暗合法：凡舊格遙合、合祿、刑合皆不用。

九〇、丑遙巳格有用有不用之正反兩說

淵海子平、丑遙巳格：此格只有辛丑癸丑二日，用丑字多，遙巳中丙戊，辛丑日得官星。

命理約言、看暗合法：凡舊格遙合、合祿、刑合皆不用。

九一、合祿格有用有不用之正反兩說

淵海子平、合祿格：(1)此格以六戊日為主，以庚申時合卯中乙木為戊官；(2)六癸日為主，喜逢庚申時合巳中戊土，癸日得官星。

命理約言、看暗合法：凡舊格遙合、合祿、刑合皆不用。

九二、刑合格有用有不用之正反兩說

淵海子平、刑合格、此格以六癸日生人為主，用戊土為正氣官星，喜逢甲寅時，甲寅刑巳中戊土，癸日得官星。

命理約言、看暗合法：凡舊格遙合、合祿、刑合皆不用。

九三、日貴格有信有不信之正反兩說

淵海子平、論日貴：日貴者，又即甲戊庚牛羊之類，止有四日，丁酉、丁亥、癸巳、癸卯耳。

神峯通考、總論子平謬說類：日貴格，如甲戊兼牛羊，乙己鼠猴鄉之類也，馬有斯理……雖曰日主臨之，不論財官印星，獨以貴人為主，甚為虛誕，且

原立許多貴人之說，只是飄空而立，不根理出，豈可信乎。

九四、日德格有正有謬之正反兩說

三命通會、日德：此格止有五日，甲寅、丙辰、戊辰、庚辰、壬戌，取甲丙戊庚壬五陽干，甲坐寅得祿，丙坐辰官庫，庚坐辰財印兩全，壬坐戌三奇全備，寅為三陽之首，辰戌為魁罡之地，干支異于別位，故名日德也。（按戌坐辰財庫）

神峯通考、總論子平謬說類：日德格有五，甲寅戊辰丙辰庚辰壬戌日也，何以見其為德也，不考原委，不詢來歷，誤以日德名之，豈不是子平中之謬說乎。

九五、魁罡格有正有謬之正反兩說

三命通會、魁罡：此格有四日，庚辰、壬辰、戊戌、庚戌，辰為天罡，戌為河魁，乃陰陽滅絕之地，故名……此格須疊位重逢，日位加臨者衆，以伏為貴。

神峯通考、總論子平謬說類：魁罡格取壬辰庚戌庚辰戊戌，臨四墓之上，取其為魁罡，能掌大權，並不以取論何以臨此四墓之上，就能掌握威權，此亦子平書之大謬也。

九六、六乙鼠貴格有取有不取之正反兩說

淵海子平、六乙鼠貴格：此格以子合巳、巳動合申，庚祿居申，則用庚官，得引出庚金用事，喜子亥卯時為妙，

神峯通考、總論子平謬說類：日貴格，如……乙己鼠猴鄉之類也……不根理出，豈可信乎，六乙鼠貴格亦同此例，謬說無疑也。

命理約言、六乙鼠貴格：舊取乙日丙子時，子往動巳，巳往動庚，乙日得官星，為六乙鼠格……牽合附會，于理不通……故削之。

九七、六壬趨艮格有用有不用之正反兩說

淵海子平、六壬趨艮格：且如壬水日主，多見寅字，則用寅中甲木，暗邀巳土為壬之官星，丙火邀辛金為壬之印綬，怕午申二字冲之，忌財官填實，喜身旺地，歲運同。

寅為艮土之方，故曰趨艮，謂壬祿在亥，寅與亥合，又謂之合祿，亦忌破害，運行申則壞寅字、不吉。

神峯通考、總論子平謬說類：六壬趨艮，謂用寅中甲木能合己土為壬之官，謂用寅中丙火能合辛金為壬之印，俱是無中生有之說……故以謬名之。

命理約言、趨艮論：舊取……壬日壬寅時，以寅暗合亥字為壬之祿，所謂顯祿不如暗祿也，夫祿止命中一端，即在月日時，不足取以為格，況求合于局外乎……艮在丑寅之間，非獨寅也……安保趨艮不兼趨丑乎，故削之。

九八、六甲趨乾格有用有不用之正反兩說

淵海子平、六甲趨乾格：且如六甲日生，柱中要亥字多，乃天門之位，北極之垣，甲木賴之以長，如人以甲日生，亥字多者，自然富貴矣，忌巳字冲之。

此論甲祿在寅，寅與亥合，謂之合祿，忌見財星乃寅巳二字，歲運亦同。

神峯通考、總論子平謬說類：六甲趨乾，謂亥上乃天之門戶，謂甲日生人、臨此謂之趨乾，假如別日干生臨亥上，何以不謂之趨乾也……此說是子平之大謬也。

命理約言、趨乾論：舊取甲日乙亥時，以亥暗合寅字為甲之祿……所謂顯祿不如暗祿也，夫祿止命中一端，即在月日時，不足取以為格，況求合于局外乎……夫乾在戌亥之間，非獨亥也……安保趨乾不兼趨戌……故削之。

九九、勾陳得位格有取有不取之正反兩說

淵海子平、勾陳得位格：此格以戊己日為主，勾陳遇亥卯未木局為官，申子辰水局為財地是也。

神峯通考、總論子平謬說類：勾陳得位，以戊己為勾陳，其一理也，得位謂其臨財官之地……若戊己氣弱，臨其財官太旺之地，或謂財多身弱，或為殺重身輕，若以勾陳得位為美，豈不謬乎。

一〇〇、玄武當權格有取有不取之正反兩說

淵海子平、玄武當權格：且如壬癸日生，值寅午戌大局為財，辰戌丑未為官是也……壬癸屬水，故為玄武，但得火局，故日當權。

神峯通考、總論子平謬說類：若以勾陳得位為美，豈不謬乎，玄武當權，與此理相同也。

一〇一、曲直格見金與不見金之正反兩說

三命通會、曲直：甲乙日得亥卯未局，柱中須有亥字帶印為入格，若無亥有卯，止是木之本氣，却要見金土為貴。

淵海子平、曲直格：此格以甲乙日干，取地支寅卯辰或亥卯未木局，要不見庚辛之氣，見庚辛即官殺，非此格也。

一〇二、炎上格見水與不見水之正反兩說

三命通會、炎上：丙丁日遇寅午戌局，柱中須有寅字帶印為入格，無寅止是九流近貴之命，若火自旺，無亥水相濟不貴。

淵海子平、炎上格：且如丙丁二日，見寅午戌全，或巳午未全亦是，但恐水鄉金地。

一〇三、從革格見火與不見火之正反兩說

三命通會、從革：庚辛日見巳酉丑局，須帶丙丁巳午一二位，方成其器。

淵海子平、從革格：此格以庚辛日見巳酉丑金局全、或申酉戌全者是也，忌南方大運。

一〇四、潤下格見土與不見土之正反兩說

三命通會、潤下：壬癸日見申子辰全……或曰，水太泛，須柱有土神一二位制之，得成隄岸。

淵海子平、潤下格：且如壬癸日，要申子辰全，或亥卯未全是也，忌辰戌丑未官星。

一〇五、稼穡格見木與不見木之正反兩說

三命通會、稼穡：是戊己生，逢季月，喜見木為官。

淵海子平、稼穡格：以戊巳二日生人，值辰戌丑未全者是也，忌東方運。

一〇六、從革格有取有不取之正反兩說

淵海子平、從革格：此格以庚辛日見巳酉丑金局全，或申酉戌全者是也。

神峯通考、總論子平謬說類：從革格，謂庚辛日干、見申戌全或巳酉全，此多剝雜，原非純粹可覩……此格吾見多矣，未曾有富貴者……由是尊其所正，而闕其所謬也，

一〇七、潤下格有取有不取之正反兩說

淵海子平、潤下格：且如壬癸日要申子辰全、或亥子丑全是也。

神峯通考、總論子平謬說類：從革格……此多剝雜，原非純粹可　，與壬癸潤下格理同，此二格吾見多矣，未曾有富貴者……由是尊其所正而闕其所謬也。

一〇八、炎上格有取有不取之正反兩說

淵海子平、炎上格：且如丙丁人見寅午戌全，或巳午未全、亦是。

神峯通考、總論子平謬說類：從革格……此多剝雜……火全巳午未格，亦未見其美，由是尊其所正，而闕其所謬也。

一〇九、拱祿格有取有不取之正反兩說

三命通會、拱祿：祿是臨官之祿……拱祿有五日五時，癸亥癸丑、癸丑癸亥，拱子祿；丁巳丁未、己未己巳，拱午祿，戊辰戊午、拱巳祿。

子評眞詮、論雜格：若夫拱祿……一切無理之格概置勿取。

一一〇、拱貴格有取有不取之正反兩說

三命通會、拱貴：貴是官貴之貴，或天乙貴人……拱貴有五日五時，甲申甲戌拱酉，乙未乙酉拱申，是官貴；甲寅甲子拱丑，戊申戊午拱未，辛丑辛卯拱寅，官貴兼夫乙貴。

子平真詮、論雜格：若夫……拱貴……一切無理之格，概置勿取。

一一一、歸祿格有取有不取之正反兩說

淵海子平、歸祿格：假令六申日生人，得寅時，謂之歸祿，蓋甲祿在寅，餘皆倣此。

子平真詮、論雜格：若夫……歸祿……一切無理之格，概置勿取。

一一二、王騎龍背格有取有不取之正反兩說

三命通會、壬騎龍背：此格以壬日坐辰，壬以丁為財，己為官，壬用支辰暗冲戌中丁戊，壬日得財官之貴。

子平真詮、論雜格：若夫……騎龍……一切無理之格，概置勿取。

一一三、福德格有取有不取之正反兩說

淵海子平、福德格：此格只要巳丑日主，地支巳酉丑全者是，忌火鄉官鄉，忌冲破。

子平真詮、論雜格：若夫……福德……一切無理之格，概置勿取。

一一四、兩干不雜格有取有不取之正反兩說

淵海子平、兩干不雜：甲子乙亥甲戌乙丑……此格乃謂年月日時，連占兩干，純一而不雜也。

子平真詮、論雜格：若夫……兩干不雜……之類，一切無理之格，概置勿取。

一一五、支辰一氣格有取有不取之正反兩說

淵海子平、支辰一氣：甲寅丙寅庚寅戊寅，此年月日時支辰不雜為貴。

子平真詮、論雜格：若夫……干支一氣（此例支辰一氣）之類，一切無理之格，概置勿取。

一一六、天元一氣格有取有不取之正反兩說

淵海子平、天元一氣：乙丑乙酉乙亥乙酉，此年月日時天元一氣為貴。

子平真詮、論雜格：若夫……干支一氣（此例天元一氣）之願，一切無理之格，概置勿取。

一一七、干支同體格有取有不取之正反兩說

淵海子平、干支同體：戊午戊午戊午戊午。

子平真詮、論雜格：若夫……干支一氣之類，一切無理之格，概置勿取。

一一八、五行俱足格有取有不取之正反兩說

淵海子平、五行俱足：甲子年金戊辰月木丁巳日水丁未時土巳未胎大，乙

酉年水 壬午月木辛未日土丙申時火癸酉胎金，此格取年月日時胎，帶金水木大土全者是也。

子平真詮、論雜格：若夫……五行具足之類，一切無理之格，概置勿取。

一一九、雙飛蝴蝶格有取有不取之正反兩說

命理約言、雙飛兩干論：

(1)舊取兩干兩支，各自相同，名雙飛蝴蝶，止于兩干各自相同，名兩干不雜，皆稱為貴格。

(2)夫一主遇兩官兩印兩財兩食，猶須以全局斟酌，設使一主遇兩煞兩梟兩刦兩傷，則求制求救，尚且不暇，可易言富貴乎，（按兩干不雜格，已于一一四節言之。）

一二〇、三朋格有取有不取之正反兩說

命理約言、三朋論：

(1)舊取天干三同、或地支三同，名為三朋。

(2)夫天干一主二比是為太強，一主三他神係官印財食，可以取用，倘係煞傷梟刦，豈非大害乎，地支三朋，能暗冲暗合者，亦可取用，否則即屬官印財食，亦嫌太重，若屬煞傷梟刦，其凶甚矣，要皆舊書相傳，習而不察，故詳說之。

一二一、月日時祿格有取有不取之正反兩說

命理約言、月日時祿論：

(1)舊取月支見祿為建祿格，日支見祿為專祿格，時支見祿為歸祿格。

(2)夫人命窮達吉凶，須合四柱取斷，安有一支之祿，遂可言格者，凡命格皆從生剋而取，故有官煞財印食傷六格，祿則非生非剋，直是地支中一比肩耳……何足為格乎，且均是祿也，舊于建祿則喜官，于歸祿則忌官，其理安在。

一二二、青龍伏形格有取有不取之正反兩說

三命通會、青龍伏形：甲乙木屬東方，謂之青龍伏形者，伏于金也，如甲申甲戌乙巳乙酉乙丑，此五日生，坐下財官，俱要月令有托，官星得地，不見傷官之神，金木相停，為合象。

命理約言、青龍伏形等格論：舊取甲乙日坐金，為青龍伏形……夫日支坐官殺……即使官煞會局，或兼坐財印，亦得不問天干，不考全局乎……宜削之。

一二三、白虎持勢格有取有不取之正反兩說

三命通會、白虎持勢：庚辛金屬西方，謂之白虎，持勢者得其勢也，如庚午庚寅庚戌辛巳辛卯辛未，此六日生，坐下財官印貴。

命理約言、青龍伏形等格論：舊取……庚辛日坐火，為白虎持勢……夫日支坐官殺，何遽當權得勢，即使官煞會局，或兼坐財印，亦得不問天干，不考全局乎……直削之。

一二四、朱雀乘風格有取有不取之正反兩說

三命通會、朱雀乘風：丙丁火屬南方，謂之朱雀乘風，亦持勢之義也，丙丁喜居金水之鄉，身旺有托，富貴，如丙子丁亥，水火既濟，又合胎元受氣之貴，官旺財旺為上，丙丁有申子辰水局，亦為既濟。

命理約言、青龍伏形等格論：舊取……丙丁坐水，為朱雀乘風……夫日主坐官殺……即使官煞會局，或兼坐財印，亦得不問天干，不考全局乎……宜削之。

一二五、玄武當權格有取有不取之正反兩說

三命通會、玄武當權：壬癸水屬北方，謂之玄武當權，亦持勢之義，如壬寅壬午壬戌癸巳癸丑癸未，俱坐下財官印，若身旺有依托，官星通月令生氣為貴。

命理約言、青龍伏形等格論：舊取……壬癸日坐土、為玄武當權，夫日支坐官殺，何遽當權持勢，即使官煞會局，或兼坐財印，亦得不問天干，不考全局乎……宜削之。（查本章第一〇〇節玄武當權格之反說，係神峯通考之言，與本節約言之說不同，並非重複。）

一二六、勾陳得位格有取有不取之正反兩說

三命通會、勾陳得位：戊己土屬中央，謂之勾陳，即當權之義，如戊寅戊辰戊子戊申己卯己亥己未，皆坐下財官印，若身旺，官得時者貴，財得時者富。

命理約言、青龍伏形等格論：舊取……戊己日坐水或木，為勾陳得位……夫日支坐官殺，何遽當權持勢，即使官煞會局，或兼坐財印，亦得不問天干、不考全局乎……宜削之。

一二七、財官雙美格有取有不取之正反兩說

三命通會、財官雙美：喜忌篇云，六壬生臨午位，號曰祿馬同鄉，癸日坐向巳宮，乃是財官雙美。祿即官，財即馬，二句同一義也。

命理約言、雙美格：舊取壬午癸巳二日為財官雙美格，以壬坐己官丁財，

癸坐戊官丙財，無夾雜也……夫二日信美矣，然日支財官，只一端耳，何可遽以為格……。

一二八、六陰朝陽格有取有不取之正反兩說

三命通會、六陰朝陽：此格六辛日為主，辛以丙為官星，以癸為壽星，喜戊子時，以戊合癸，子乃辛之生地，戊祿在巳，戊來印辛，戊乃丙之子，丙見戊印辛，丙却生戊合辛為貴，辛日得官星也。

命理約言、六陰朝陽論：舊取辛日戊子時，為六陰朝陽格，以子中之癸，合巳中之戊，而戊與丙同祿于巳，戊能動丙來為辛官，所謂朝陽者，朝丙也。據其立說，巳屬紆曲生造，且更有種種謬戾者……。

一二九、夾丘拱財格財有取有不取之正反兩說

淵海子平、夾丘格（亦名拱財）：庚戌戊子癸酉癸亥，（以酉亥夾戌丁為財），此格用日支與時支共拱其財，且如甲寅日甲子時，虛拱己土為財庫，又如乙卯日丁巳時，甲午日壬申時，癸酉日癸亥時是也。

命理約言、看拱夾法：舊書有夾邱拱財格，取癸酉日癸亥時，拱夾戌中丁火為財，夫戌乃癸酉旬中之空亡，何取空財，亥亦癸酉旬之空亡，何能拱夾，故附論于此而削之。

一三〇、從兒格有吉有凶之正反兩說

滴天髓闡微、順局：「從兒不管身強弱，只要吾兒又得兒。【任氏曰】順者我生之也，只見兒者，食傷多也。構門閭者，月建逢食傷也，月為門戶，必

要食傷在提綱也。不管身強弱者，四柱雖有比刦，仍去生助食傷也。吾兒又見兒者，必要局中有財，以成生育之意也，如己身碌碌庸庸，無作無為，得子孫昌盛，振起家聲，又要運行財地，兒又生孫，可享兒孫孫之榮矣，故為順局。」

按上文所言順局，即是從兒之意，可享兒孫之福。

三命通會、真寶賦：「木衰火盛變灰飛，功名遲而難逃夭折。」

按上文所言「木衰火盛變灰飛，即是日主弱而食傷多，主為凶兆，勢須從兒而夭折。

一三二、日祿歸時格有取有不取之正反兩說

三命通會、日祿歸時：此格有七日，甲寅、丁午、戊巳、己午、庚申、壬亥、癸子，日主之祿，歸于時位，喜日于坐旺，印綬生月，透財元傷食，天月二德，主大富貴。

命理約言、時格論：舊書以時取格……夫月令取格，至當之理，猶不可拘，況專取一時為格耶。

一三三、金神格有取有不取之正反兩說

三命通會、金神：金神者破敗之神，即的煞，止有三時，乃癸酉己巳乙丑，此格六甲日為主，見此三時，作金神論，甲子甲辰二日為最，月令通金氣成火局，方可取用，柱中更帶七煞傷殺，真貴人也……六己日見此三時，亦作金神論。

命理約言。金神論：舊取甲己日，遇乙丑己巳癸酉三時為金神格，蓋以巳酉金局，而此三時中，二時納音又屬金耳，夫六十日，巳酉丑時納音屬金者多矣，何獨甲己二日……則金神之當削，決矣。

一二三二、四位純全格有云貴有云不穩當之正反兩說

三命通會、四位純全：經云，財官印綬，鎮居于寅申巳亥。真寶賦云，子午卯酉，八專之象，文為一品，矻邦砥柱，武則分茅，掛印成功。又云，寅申巳亥，位至三公……寶鑑賦云，辰戌丑未順行，帝王君命無疑。

命理約言、支冲論：舊取子午卯酉全見，寅申巳亥全見，辰戌丑未全見，皆可言格，究竟本來直是四冲，終不穩當。

一二三四、三祿格有取有不取之正反兩說

三命通會、明通賦：建祿坐祿或歸祿，遇財官印綬，富貴長年。【注】建祿以月言，坐祿以日言，歸祿以時言，此三祿格……。

命理約言、祿刃賦：夫一字之祿可以言格，豈四柱之神盡同閒廢……謂日祿歸時、憎官愛傷者，固謬妄之談，謂建祿專祿、離祖刑妻者，亦拘攣之議。

一二三五、四仲月之天德是否在寅申巳亥有正反兩說

新命理探原、天德：古歌云，正丁二坤中，三壬四辛同，五乾六甲上，七癸八艮逢，九丙十見乙，子巽丑庚中。【注】按淵海子平、謂坤卽申、乾卽亥、巽卽巳、艮卽寅。

命理約言、天月二德論：舊書天德在乾坤艮巽，以寅申巳亥當之，甚誤，蓋德在天干，不在地支，四孟四季月，在東西南北八干，四仲月在四隅，不可分屬何干，故言乾坤艮巽，豈容雜以地支乎。

一二三六、五行是否分金空則鳴之類有正反兩說

三命通會、論空亡：經云，金空則響，火空則明，水空則清、木空則折，

土空則崩，此之謂也

命理約言、空亡論：舊書謂木空則折、水空則涸，以空為忌，火空則發，金空則鳴，以空為佳。夫空猶無也，有火斯發，無火何發乎，有金斯鳴，無金何鳴乎，五行無分可也。

一三七、空亡是否遇冲則實有正反兩說

三命通會、論空亡：經云，人命空亡本不好，若運冲刑，反為虛煞，士人遇之，飛聲走譽。

命理約言、空亡論：舊謂遇冲則實，然空則無氣，冲之恐益破散，豈反實乎。

一三八、截路空亡是否取用有正反兩說

三命通會、論空亡：有截路空亡，正如人在途，遇水不能前進，不可以濟，故曰截路，只以日取時見之，如甲己日，遁十二時中，申酉上壬癸，故甲己見申酉，乙庚見午未、丙辛見辰巳、丁壬見寅卯，戊癸見戌亥，此二時上俱遇壬癸為水故也。

命理約言、空亡論：至于旬空之外，別立數種空亡，雖亦有說，然以之推命，往往滿局皆空，徒亂人意，故置之。

一三九、四大空亡是否取用有正反兩說

三命通會、論空亡：有四大空亡，六甲中，甲辰甲戌二旬，金木水火土金，內甲子甲午二旬獨無水，甲寅甲申旬獨無金，此四旬者五行不全，如甲子甲

午旬生人見水，甲寅甲申旬見金，謂之正犯，如當生年中不犯，行運至金水處，亦謂之犯。

命理約言、空亡論：至于旬空之外，別立數種空亡，雖亦有說，然以之推命，往往滿局皆空，徒亂人意，故置之。

一四〇、五鬼空亡是否取用有正反兩說

三命通會、論空亡：有五鬼空亡，甲己人見巳午，乙庚寅卯，丙辛子丑，丁亥戊亥，戊癸申酉，限至斯鄉，主貧。

命理約言、空亡論：至于旬空之外，別立數種空亡，雖亦有說，然以之推命，往往滿局皆空，徒亂人意，故置之。

一四一、剋害空亡是否取用有正反兩說

三命通會、論空亡：有剋害空亡，甲乙人見午，丙丁申，戊己巳，庚辛寅，壬癸酉丑，主剋害妻子。

命理約言、空亡論：至于旬空之外，別立數種空亡，雖亦有說，然以之推命，往往滿局皆空，徒亂人意，故置之。

一四二、破祖空亡是否取用有正反兩說

三命通會、論空亡：有破祖空亡，甲乙丙丁同上，戊己人見戌，庚辛子，壬癸寅，遇者主破祖業。

命理約言、空亡論：至于旬空之外，別立數種空亡，雖亦有說，然以之推命，往往滿局皆空，徒亂人意，故置之。

一四三、兩種三奇是否取用有正反兩說

淵海子平、論三奇貴人：「天上三奇甲戊庚，地下三奇乙丙丁，人中三奇壬癸辛。」

淵海子平、繼善篇：「男命身強，遇三奇為一品之尊。【注】訣曰，日主高強，富貴，財官印綬俱全，甲逢辛己癸為然，乙逢戊庚壬可見，丙日癸辛乙位，丁逢壬庚甲高遷，戊喜癸乙丁，己逢壬甲丙三元，庚辛壬癸例，依前無破，名登金殿。」

按上述二文，一以甲戊庚之類為三奇，一以財官印為三奇，均主榮貴。

命理約言、三奇論：「舊又以乙丙丁為天上三奇，而增甲戊庚為地下三奇，壬癸辛為人中三奇，尤牽強附會，俱置之勿論可也；再考舊書，復有三奇，謂財官印俱全，無刑冲剋害者，是或財官印俱全，亦是，夫財官印俱全，何命無之，即云無冲刑剋害為難，然亦恒有之局，何是為奇，宜幷置之。」

按上文以甲戊庚之類三奇，及財官印之三奇，均不足奇，宜幷置之。

一四四、十惡大敗日是否取用有正反兩說

三命通會、論十惡大敗：六甲旬中十個日，值祿入空亡，如甲辰乙巳，甲以寅為祿，乙以卯為祿，甲辰旬以寅卯為空亡；壬申者，壬以亥為祿，甲子旬以亥為空亡；餘如丙申丁亥庚辰戊戌癸亥辛巳乙丑等日，皆倣此。命中犯者，當以日上見之為是，其餘不論。

命理約言、十惡大敗論：舊書甲辰乙巳丙申丁亥戊戌己丑庚辰辛巳壬申癸亥，十日，為十惡大敗日……嘗考富貴之命，在此十日者甚多，況不論四柱，而止論所生之日，安有是理……舊書所載凶日，類此者不少，並宜置之。

一四五、學堂詞館是否取用有正反兩說

三命通會、論學堂詞館：長生乃學堂之正位，如金命見辛巳，金長生在巳，辛巳納音又屬金是也；臨官乃詞館正位，如金命見壬申，金臨官在申，壬申納音又屬金是也；餘以類推。取其學業精專，文章出類。

命理約言、學堂詞館論：舊書曰干遇長生于月時支，謂之學堂，官殺遇生祿之支，謂之學館，皆取文學貴秀之義。夫一字之生與祿，何足以定其文學貴秀……宜削之。

一四六、平頭煞是否取用有正反兩說

三命通會、論干支諸字雜犯神煞：試以字形言之，甲丙丁壬辰字，謂之平頭煞、若見三四，帶空亡者，定為僧道。

命理約言、字形論：舊書以字形論煞，凡八字甲辰丙辰丁酉多者，謂之平頭殺……夫古聖人制立干支，各有意義，即以象形論，豈在一畫一豎乎……故亟闢之。

一四七、曲脚煞是否取用有正反兩說

三命通會、論干支諸字雜犯神煞：試以字形言之……乙己丑巳屬闕字曲脚煞，犯多者，必有闕唇穿耳，支體不全。

命理約言，字形論：舊書以字形論煞……乙巳己巳多者，謂曲脚煞……夫古聖人制干支，各有意義，即以象形論，豈在一畫一豎乎……故亟闢之。

一四八、懸針煞是否取用有正反兩說

三命通會、論干支諸字雜犯神煞：試以字形言之……甲辛卯午申屬懸針，

五行元無氣，不值德神，定是軍人。

命理約言、字形論：舊書以字形論煞……甲午甲申辛卯多者，謂之懸針殺……夫古聖人制立干支，各有意義，即以象形論，豈在一畫一豎乎……故亟削之。

一四九、倒戈煞是否取用有正反兩說

三命通會、論干支諸字雜犯神煞：試以字形言之……屬杖刑鋒刃倒戈，若帶羊刃蝕神，定犯徒流惡死。

命理約言、字形論：舊書以字形論命……戊戌多者，謂之倒戈殺。夫古聖人制立干支，各有意義，即以象形論，豈在一畫一豎乎……前人反兵攻後，是為倒戈，戊戌二字，戈皆正寫，何倒之有，故亟削之。

一五〇、桃花煞是否取用有正反兩說

三命通會、論咸池：五行沐浴之地名咸池……寅午戌見卯，巳酉丑、午，申子辰、酉，亥卯未、子，即長生第二位沐浴之宮是也，一名敗神，一名桃花煞，其神主奸邪淫鄙，

命理約言、論諸神煞一：如桃花……等煞，為男女淫慾之徵，然端人正士，烈婦貞女，犯之者甚多……何所見其淫褻乎……但一一闢之，太費辭說。

一五一、流霞煞是否可用有正反兩說

神峯通考、流霞殺：甲雞乙犬丙羊加，丁是猴鄉戊見蛇，己馬庚龍辛逐兎，壬豬癸虎是流霞，男主他鄉死，女主產後亡。

命理約言、論諸神煞一：如……流霞……等煞，為男女淫慾之徵，然端人正士，烈婦貞女，犯之者甚多……何所見其淫褻手……但一一闢之，太費辭說。

一五二、紅艷煞是否取用有正反兩說

神峯通考、紅艷殺：多情多慾少人知，六丙逢寅辛見雞，癸臨申上丁見未，眉開眼笑樂嬉嬉，甲乙午申庚見戌，世間只是衆人妻，戊己怕辰壬向子，祿馬相逢作路妓，任是富家宦官女，花前月下會佳期。

命理約言、論諸神煞一：如……紅艷等煞，為男女淫慾之徵，然端人正士、烈婦貞女，犯之者甚多……何所見其淫褻乎……但一一關之，太費辭說。

一五三、駕前神煞是否取用有正反兩說

張果星宗、駕前神殺歌（以年順數）：歲駕劍鋒伏屍寄，二為天空仍可畏，喪門地雌孝服來，四為貫牽勾神慮，官符五鬼及飛符，死符小耗月德其，歲破大耗闌干幷，八為暴敗天厄至，九是白虎卽天雄，天德絞殺卷舌忌，十一弔客與天狗，十二病符驀越位。

命理約言、諸神煞論二：若歲前神煞，命家則每歲十二支皆有之，歷家則每歲或某支有之，或某支無之，卽參差不一，考其起例，不過從太歲排列前去，非與太歲有損益也，是又無所取義矣。（按駕前猶言帝前，太歲為年中天子，故歲前卽同駕前）

一五四、駕後神煞是否取用有正反兩說

張果星宗、駕後神煞歌：子午紅鸞卯為首，天喜對宮在于酉，血刃浮沈及解神，戌上分明牢掣肘，天哭還從午上尋，披頭更向辰宮究，流年諸殺與諸凶，逆認地支輪宮守。

命理約言、諸神煞論二：駕後神煞，又從太歲之後排起，尤屬無謂。

一五五、馬前神煞是否取用有平反兩說

張果星宗、馬前神殺例（以年支起驛馬取）：

驛六華刦災天地年月亡將板

馬害蓋殺殺殺殺殺殺神星鞍

申子辰　寅卯辰巳午未申酉戌亥子丑

寅午戌　申酉戌亥子丑寅卯辰巳午未

巳酉丑　亥子丑寅卯辰巳午未申酉戌

亥卯未　巳午未申酉戌亥子丑寅卯辰

申子辰人馬居寅，寅午戌人馬居申，巳酉丑人馬在亥，亥卯未人馬在巳。

命理約言、諸神煞論二：至于馬前神煞，又從驛馬之前排去，尤屬無謂……皆妄造也，故悉置之。

一五六、天喜神是否取用有正反兩說

神峯通考、鸞喜二德解神歌：卯起紅鸞通，欲知天喜是相冲……

命理約言、諸神煞論二：若每月天喜，即每月三合之神……亦不足憑也。

一五七、將星是否取用有正反兩說

神峯通考、將星：寅午戌生見午字，申子辰見子字，巳酉丑生見酉字，亥卯未生見卯字，此為將星。古歌云，將星文武兩相宜，祿重權高足可知。

命理約言、諸神煞論二：每年將星，即每年三合之主，則論合足矣……亦不足憑也。

一五八、華蓋星是否取用有正反兩說

神峯通考、華蓋：寅午戌生見戌字，亥卯未生見未字，申子辰生見辰字，巳酉丑生見丑字，此為華蓋是也。三車賦云，華蓋重重，勤心學藝。

命理約言、諸神煞論二：太歲三合之墓，謂之華蓋，或以為文章，或以為孤高，亦不足憑也。

一五九、月煞是否取用有正反兩說

命理約言、月煞論：

(1) 舊書以流年每月所值神煞，取斷吉凶，謂之月將，

(2) 夫諸煞可據者少，在原柱值之，尚不足憑，況流年之各月乎。

一六〇、亡刦各十六種是否取用有正反兩說

三命通會、刦煞一十六般：刦煞聚寶、刦煞宜權……亡神十六船：亡神長生、亡神臨官……

命理約言、刦殺論：舊書亡刦名目，各有十六種，如刦殺聚寶、刦殺富藏等種種，可發一笑，不待辨而知其妄也。

第三章　同一標題而有不同之各說

一、命式需要何種條件有各種不同說法

(1)淵海子平、喜忌篇：「四柱排定，三才次分，專以日上天元，配合八字干支。」

(2)三命通會、論五行時地分野吉凶：「今之論命者，但知論陰陽五行，而不知兼論方隅與晝夜陰晴，所以有年月日時同，而貴賤壽夭迥異，便謂五行無據，啓世人不信命之疑，亦誣矣。」

(3)古今圖書集成、星命部雜錄：「雲夢藥溪談，予嘗詰星命家，有四柱同而禍福異者何，曰，刻異。」

(4)命理新論上册第二〇六頁：「命理結論之所以互異，可能是推論者不明其人生時的空間現象（如風、雲、雨、雪、晴、陰、近火、靠火、和出生的地域等），及其人後天居止播遷的境遇（如住宅、朋友和六親的生辰等……）有以致之……總之，論命如單就四柱八字而言，則只能略知六親、個性、體格、地位的大概情形，其詳除須注意先天空間現象以外，尚須配合大運流年及後天空間現象，斟酌損益，才能得到一個完整的結論。」

(5)時空制命書：「時代對于人們命運的關係，甚為重要，例如二百年以前，凡生于紅頭嶼的人們，無論他們的八字如何的好，終生都是苦命的人。現時該地已改為蘭嶼鄉，生在該地的人，已有接受教育、謀求職業的便利，不特生活大為改善，且事業前途不可限量；生地對于人們命運的關係，亦甚為重要，例如現時出生于英國白金漢皇宮的男女，一生出來，無論其八字如何樣的沒有格局，或如何樣的雜亂惡劣，男的就是天生

的王子，女的就是天生的公主，富貴無比。如以上二例，都是時間與空間的配合關係，而命運亦隨之發生變化。時空制命式的時間部分，分為期、周、年、月、日、時、刻、七柱，期周兩柱代表時代，年月日時刻五柱代表生辰；其空間部份，分為經部三柱、及緯部三柱，以此十三柱命式論命，較易分別吉凶與禍福。」

按上述五種不同的說法，究以何者合于實用，須集合大多數之實例，應用統計與分析、及歸納與判斷之方法，求其百分數較高者，方可作為真能適用之命式，使期望達到作者出版本書之目的，當甚幸也。

二、土之長生處有各種不同之說法

(1)土長生于申　神峯通考、五行發用：「四生，水、土長生于申。」

(2)土生于卯　五行大義、論生死所：「土受氣于亥……生于卯。」

(3)土生于未　五行大義、論生死所：「高堂隆以土生于未，盛于戌。」

(4)土生于巳　五行大義、論生死所：「五行書云，土雖有寄王于火鄉，生于巳，葬于辰。」

(5)土長生于寅　三命通會、論天干陰陽生死：「四行有一生，獨土長生于寅，又生于申，一物而有兩生。」

按上述五種不同的說法，究以何者為真，須用大多數之實例，統計分析歸納以求之。

三、五行有四大長生與八大長生兩說

(1)五行長生說有二　三命通會、論天干陰陽生死：古人只有四大長生之說，今分陰陽為二，所以有陽死陰生，陽生陰死之辨。

(2)四大長生　神峯通考、五行發用：四生，火生在寅，金生在巳，水土長

生在申，木生在亥。

(3)八大長生　淵海子平、論天干生旺死絕：甲木生亥……死在午；乙木生午……死在亥；丙火戊土生寅……死在酉；丁火己土生酉……死在寅；庚金生巳……死在子；辛金生子……死在巳；壬水生甲……死在卯；癸水生卯……死在申。

四、土之生旺墓是否依地支次序有不同兩說

淵海子平、論天干生旺死絕：戊土生寅、沐浴在卯、冠帶在辰、建祿在巳、帝旺在午、衰在未、病在申、死在酉、墓在戌、絕在亥、胎在子、養在丑。

命理約言、十干生旺墓等論：至于土之旺墓，有從寅起者，有從申起者，夫土位乎中央、貫乎八分、旺乎四季，原不必與四行同例……則論土之法，只當以巳午為生、寅卯為剋、申酉為泄、亥子為財、四季為旺，更自合理，何必拘拘數十二位乎。

五、水土是否死絕有不同之兩說

淵海子平、論天干生旺死絕：戊土死在酉……絕在亥；壬水死在卯……絕在巳。

三命通會、看命口訣：凡看命，五行太過不及，固不為福，中間亦微不同，如水土不嫌死絕，以盈天地間皆水土，豈有死絕之理，但分輕重，如點水滴衆土之中則乾，撮土壅衆水中則散，當論多寡，分輕重也。

六、甲申自生與自絕有兩種不同之說法

三命通會、看命口訣：「凡看命，分五行生旺死絕，如甲申……皆五行自長生，不論四時，超然得自生之理。」

按上文所稱甲申自長生，係謂甲申納音水，水長生于申，故云甲申自長生，假如日柱為甲申，若欲說日干甲木有氣，則可用納音五行論之。餘倣此。

淵海子平、論天干生旺死絕：「甲木……絕在申。」

按上文所稱甲木絕在申，係就正五行而言，假如日柱為甲申，若欲說日干甲木無氣，則可用正五行論之，說日干甲木自坐絕地，或說甲申自絕；倘欲說甲木有氣，則用納音五行論之，可說甲申自長生，看你所需要而定，餘倣此。此種自由說吉說凶，毫無一定標準，當然不足為訓，然八字相同，而命運有吉有凶之不同，此乃以八字為命式以論命，根本上就有缺點，故古人立納音五行、正五行，化五行各說，酌予採用，方可自圓其說耳。

七、己亥自生與自胎有兩種不同之說法

三命通會、看命口訣：凡看命，分五行生旺死絕，如己亥……皆五行自長生，

淵海子平、論天干生旺死絕：己土……胎在亥。

八、辛巳自生與自死有兩種不同之說法

三命通會、看命口訣：凡看命，分五行生旺死絕，如……辛巳……皆五行自長生。

淵海子平、論天干生旺死絕：辛金……死在巳。

九、戊申自生與自病有兩種不同之說法

三命通會、看命口訣：凡看命，分五行生旺死絕，如……戊申……皆五行自長生。

淵海子平、論天干生旺死絕：戊土……病在申，

一〇、丙子自旺與自胎有兩種不同之說法

三命通會、看命口訣：凡看命，分五行生旺死絕，如……丙子……皆五行自旺。

淵海子平、論天干生旺死絕：丙火……胎在子。

一一、辛卯自旺與自絕有兩種不同之說法

三命通會、看命口訣：凡看命，分五行生旺死絕，如……辛卯……皆五行自旺。

淵海子平、論天干生旺死絕：辛金……絕在卯。

一二、癸酉自旺與自病有兩種不同之說法

三命通會、看命口訣：凡看命，分五行生旺死絕，如……癸酉……皆五行自旺。

淵海子平、論天干生旺死絕：癸水……病在酉。

一三、庚子自旺與自死有兩種不同之說法

三命通會、看命口訣：凡看命，分五行生旺死絕，如……庚子，皆五行自旺。

淵海子平、論天干生旺死絕：庚金……死在子。

一四、丙辰自墓與自冠帶有兩種不同之說法

三命通會、看命口訣：凡看命，分五行生旺死絕，如……丙辰……皆五行自墓。

淵海子平、論天干生旺死絕：丙火……冠帶在辰。

一五、甲戌自墓與自養有兩種不同之說法

三命通會、看命口訣：凡看命，分五行生旺死絕，如……甲戌……皆五行自墓。

淵海子平、論天干生旺死：甲木……養在戌。

一六、乙丑自墓與自衰有兩種不同之說法

三命通會、看命口訣：凡看命，分五行生旺死絕，如……乙丑，皆五行自墓。

淵海子平、論天干生旺死絕：乙木……衰在丑。

一七、乙卯自死與自祿有兩種不同之說法

三命通會、看命口訣：凡看命，分五行生旺死絕，如……乙卯……此五行自死者也。

淵海子平、論天干生旺死絕：乙木……建祿于卯。

一八、壬午自死與自胎有兩種不同之說法

三命通會、看命口訣：凡看命，分五行生旺死絕，如……壬午……此五行自死者也。

淵海子平、論天干生旺死絕：壬水……胎在午。

一九、甲子自死與自浴有兩種不同之說法

三命通會、看命口訣：凡看命，分五行生旺死絕，如……甲子……此五行自死者也。

淵海子平、論天干生旺死絕：甲木……沐浴在子。

二〇、己卯自死與自病有兩種不同之說法

三命通會、看命口訣：凡看命，分五行生旺死絕，如……己卯，此五行自死者也。

淵海子平、論天干生旺死絕：己土……病在卯。

二一、乙亥自絕與自死有兩種不同之說法

三命通會、看命口訣：凡看命，分五行生旺死絕，如……乙亥……此五行自絕者也。

淵海子平、論天干生旺死絕：乙木……死在亥。

二二、庚申自絕與自祿有兩種不同之說法

三命通會、看命口訣：凡看命，分五行生旺死絕，如……庚申……此五行自絕者也。

淵海子平、論天干生旺死絕：庚金……建祿在申。

二三、王寅自絕與自病有兩種不同之說法

三命通會、看命口訣：凡看命，分五行生旺死絕，如……壬寅……此五行自絕者也。

淵海子平、論天干生旺死絕：壬水……病在寅。

二四、丁巳自絕與自旺有兩種不同之說法

三命通會、看命口訣：凡看命，分五行生旺死絕，如……丁巳，此五行自絕者也。

淵海子平、論天干生旺死絕：丁火……帝旺在巳。

二五、四庫是否不正之氣須刑冲有不同之說法

三命通會、論雜氣：雜氣者，乃辰戌丑未，辰中有乙戊癸，為水土庫，戌中有辛戊丁為火庫，丑中有癸辛己為金庫，未中有丁己乙為木庫，四庫各藏三件，乃天地不正之氣，故以雜氣言也……此格喜透露刑冲，忌壓伏。

命理約言、看雜氣墓庫法：舊書生辰戌丑未月，為雜氣格，其說以天地不正之氣，蓄于四季墓庫之中，故謂之雜。夫十千之氣，分布于十二支，皆正氣

也，何以布于辰戌丑未者，獨為不正，若謂所蓄者雜，則寅申巳亦各藏三千，何獨不雜……且動稱墓庫，取必刑冲……天干苟得透出，亦不待刑冲而後得力也，不能透出，乃講刑冲……是亦有開庫剋倒之別歟，要皆未可概取刑冲也……是故生月遇辰戌丑未，只照寅申巳亥等支，一例取用。

二六、四庫中物是否刑冲方得出入有不同之兩說

神峯通考、動靜說：「辰戌丑未四地支之物，乃天地四方收藏之庫，極牢固，假如八字地支辰中有戊土乙木癸水，運或行寅，寅中雖有申木，亦不能破其戊，又運行酉，酉中雖有辛金，亦不能破其乙，又或行午，午中雖有己土，亦不能破其癸，非不能破也，蓋其庫中鎖鑰甚牢，須戊字運來冲開之，就如有了鑰匙，開了其鎖，而放出戊土乙木癸水出來。」

按上文之意，在庫門未冲開之前，例如辰中之乙戊癸三物，不論是本氣或餘氣，均透不出來，庫外之物也滲不進去，因庫門之鎖極為牢固，須冲開辰庫之門，非冲動辰中之物。

命理約言、看雜氣墓庫法：「舊書生辰戌丑未月為雜氣格……且動稱墓庫，取必刑冲，夫戊之在辰……乃本氣用事，非墓也，乙之在辰……乃本方分正，亦非墓也，特辰中之癸……乃誠墓耳，故生于四月，　用辰中之戊……猶之用餘八支中之本氣，如用辰中之乙……猶之用餘八支中之所藏，皆不待刑冲而後得力也，惟用辰中之癸……慮其閉藏，當求其透出，天干苟得透出，亦不待刑冲而後得力也，不能透出，乃講刑中，然墓神強旺，遇刑則動，遇冲則發，是為開庫，墓神衰弱，遇刑則敗，遇冲則拔，是為剋倒，又或日主，或六神，屬水火而生辰戌之月，屬金木而生丑未之月，恐其入墓，亦宜刑冲，然須看本神強弱，強則欲脫墓而出，固利疏通，弱則須依墓以存，深嫌破壞，是以有開庫剋倒之別歟，要皆未可概取刑冲也，若土則本無墓庫，愈不待言矣……或曰

，向傳季所藏，皆為庫中物，今者之論、無乃強為分別否，余曰，信如舊說，是乙不特墓于朱，而又墓于辰……豈不大可怪乎，是故生月遇辰戌丑未，只照寅申巳亥等支，一例取用，先以土論，後及所藏，其或用所藏之墓神，或為日主六神之墓地，則斟酌宜否刑冲可也。」

按上文之義，可得要點如下，(1)分墓庫中物為本氣、餘氣、墓神之三項，所謂刑冲者，係冲動庫中物，其物被刑冲，或動或發，或敗或拔，視物之強弱而定，並非冲開庫門，文中亦無「庫門」之含義；(2)土則本無墓庫，本氣與餘氣，強則能脫墓而出，弱則須依墓以存，並無庫門限制其出入；(3)在墓庫外之墓神，恐其入墓，亦宜刑冲，此刑冲當為抗拒其入墓之意，因無庫門關閉之作用；在庫內之墓神，求其透出，因無庫門門鎖住之作用，故不待刑冲而後得力也。以上與神峯之說，大不相同，神峯以庫門有鎖，例如辰庫之門，鎖住甚牢，庫內之乙戊癸三物，不論是本氣、餘氣、墓神，均被庫門鎖住在內，不能自由出入，須用戌字之鑰匙，冲開其庫門，然後將乙戊癸三物放出來，並非冲動庫中之物，故神峯與約言兩說，根本上即不相同。

二七、天干化合之五行有兩種不同之說法

淵海子平、論運化氣：「夫五運化氣者，甲己化土乙庚金，丁壬化木盡成林，丙辛化水分清濁，戊癸南方火發侵。」

五行大義、論德：「楊子云，配日之道，正有五日，甲己為木，丙辛為火、戊癸為土，乙庚為金、丁壬為水。」

按命學真源考證、遺文命書第二九一節之注稱「甲己土運，乙庚金運」，此注文作于宋高宗紹興三十一年（西元一一六一年）以前。

二八、天干爭合妬合有各種不同之說法

三命通會、論十干化氣：「甲己化土……此天干一陰一陽，如夫婦配合成偶，方能變化成形，陰陽不合，安得化機之宜哉，是以有妬化之說，如甲己見乙，乙庚見辛，丁壬見丙，戊癸見壬，丙辛見丁……故化象須歸一方穩，如丁壬化木，柱中見癸並子，雖強成木，不成真物，是化而不化也。大凡化氣，只取日干而言配合之神，或年月與時皆可用。　甲己化土……有戊字間之則不化，故曰妬合。　乙庚化金……有甲字間之則不化，名曰妬合。　丙辛化水……有丁字不化，名曰妬合。丁壬化木……柱有丙字不化，名曰妬合。　戊癸化火……柱有己字不化，名曰妬合。」

按上文所稱之妬化與妬合兩項，茲先分別列表如下：

妬化	妬合	說明
甲己見乙	甲己見戊	上文雖分妬化與妬合兩說，但查丙辛見丁、丁壬見丙、戊癸見壬，兩表中均有之而無分別，可證妬化卽是妬合。甲己見乙，亦可見戊；乙庚見辛，亦可見甲；仿此，則丙辛見丁，當可見庚，戊癸見壬，當可見己矣。
丙辛見丁	丙辛見丁	
丁壬見丙	丁壬見丙	
丁壬見癸並子		
乙庚見辛	乙庚見甲	
戊癸見壬	戊癸見壬	

命理約言、化局賦：「甲遇兩己、己遇兩甲兮，凡見二則爭而非化，甲畏庚剋，己畏乙剋兮，但遇一則妬而相侵。」

命理約言、干合論：「十干甲與己合……五陽（日主）得五陰為財，五陰（日主）得五陽為官，財官皆吉神也，所忌分合，如甲合己又又見一甲，己合甲而又見一己是也；又忌爭合，如甲合己而又見一己，己合甲而又見一甲是也

；若甲合己而見庚乙，庚自以殺論，乙自以刦論，己合甲而見庚乙，庚自以傷官論，乙自以殺論，俱不以妬合論，餘干仿此。」

按上二文所稱分合、爭合、妬化三項，先列表示之如下：

分合	爭合	妬化	不以妬合論
年甲己	○○	○○	刦乙　煞乙
月己甲	己甲	己甲	煞庚　傷庚
日甲己	甲己	甲己	甲己
時○○	己甲	庚乙	己甲

上表甲遇己而又見一甲，己遇甲而又見一己，謂之分合；甲合己而又見一己，己合甲而又見一甲，謂之爭合；甲合己化土而見庚剋甲，己合甲化土而見乙剋己，謂之妬化，此乃以日主遇剋而為妬，此所謂妬化，與三命通會所稱之妬化不同，三命通會所謂妬化，如下式所示：

年	刦乙	刦戊
月	己	甲
日	甲	己
時	○	○

上表乃指日干遇合而逢刦，即稱為妬化，如甲日合己而逢乙刦，己日合甲而逢戊刦之類，非如約言所稱以剋日主為妬化也。至所稱「甲合己而見庚乙，庚自以殺論，乙自以刦論。」此言甲日主合己，而遇庚乙兩字，則不以妬合論。

子平真詮評註、論日干合而不合：「有爭合妬合之說，何也，如兩辛合丙，兩丁合壬之類，一夫不娶二妻，一女不配二夫，所以有爭合妬合之說。【注】如何方為爭合妬合乎，此須察其地位也，如丙戌壬辰丁未壬寅，兩壬夾丁，為爭合妬合，乃顧竹軒造是也。」

按上文以「兩壬夾丁，為爭合妬合。」是以「爭合妬合」為一，而無分別，但查命理約言之說，兩壬夾丁，只是爭合，並非妬合。

二九、明干與暗干是否可合有不同兩說

命學真源考證、遺文命書第三〇一節：「甲得丑未，無合有合也，丁見亥之類，祿氣通合也，申見乙，支合干也。」

神峯通考、偏官格：「丙子、甲午、己亥、乙亥，己土得祿于午，身主有氣，又不能從殺也，而且見三甲作合，貪合忘夫，所合不得其正。」

按上述遺文所稱「甲得丑未，無合有合也。」因第一八二節注云「丑未同己」，故甲得丑未，即是甲得己土之合，乃明干合暗干也；又云「丁見亥之類，祿氣通合也。」是丁與亥中壬水之合，亦是明干合暗干；又云「申見乙，支合干也。」是指申庚金合乙，乃是暗干合明干，又稱為支合干也。又上述神峯所稱「日干己土見三甲作合」者，即是月干之甲，及兩亥中各有一暗干之甲，共為三甲，日主己土與三甲作合，乃是明干己與兩暗干甲及一明干甲，共三甲作合。

命理約言、干合論：舊說有取露干合支中暗干者，則滿局無所不合，無所不分爭矣，此不可從。

三〇、五行有相生與相抑之不同兩說

神峯通考、五行相生：金生水、水生木、木生火，火生土，土生金。

五行大義、論扶抑：相抑者，木抑火，火抑土，土抑金，金抑水，水抑木，此皆子遇母也。

三一、五行有相生與相扶之不同兩說

神峯通考、五行相生：金生水，水生木，木生火，火生土，土生金。

五行大義、論扶抑：相扶者，木扶水，水扶金，金扶土，土扶火，火扶木

，此皆母得子。

三二、水爲信爲智土爲智爲信有不同之兩說

五行大義、論五常：

(1)鄭玄注禮記中庸篇云，木神則仁，金神則義，火神則禮，水神則信，土神則智。詩緯等說亦同。

(2)毛公傳說及京房等說，皆以土為信，水為智。

三三、陰刃有三種不同之說

張果星宗、羊刃詳解例：陰刃，乙年以辰為刃宮，丁己年以未為刃宮，辛年以戌為刃宮，癸年以丑為刃宮。

乾元秘旨、刃星：刃取宰割之義，祿過則刃生，故刃居祿前位，幷皆刦財旺地，故謂之刃，乙祿卯，寅為祿之前位，丁己祿午，巳為祿之前位，辛祿酉，申為祿之前位，癸祿子，亥為祿之前位，亦即刦財旺地，其為刃何疑，乃以乙丁己辛癸，反刃于辰戌丑未，傳襲之謬，亟宜改正，得用則享重權，失用則構奇禍。

三命指迷賦：陰刃為妨夫之殺。【注】陰刃妨夫者，祿後一辰名陰刃也，女命逢之，必為孀婦寡妻矣，且如六甲生人，見丑是也，倣此推之。

三四、論命用年主或日主有不同之兩說

三命通會、玉井奧訣：年干統攝，次看月時，時如權衡，分毫加減。【注】大歲，一年之領袖，諸神之主宰，極有用處，只因徐子平以日為主，專取財官，誤了後人多少，錯會了義，故曰年如稱鈎，線起其物，月如稱繫，提起綱紐，日如衡身，星兩不差，時如稱錘，輕重加減，其譬可謂切矣。

淵海子平、詳解定真論：或以年為主者，則可知萬億富貴相同者，以甲子年生，便可為本命忌日之戒。【注】世之談三命者皆古法，往往多以年為主，則可知萬億同者，用胎元小運納音為論，似水之渙漫而無所歸矣，富貴有相同者，謬矣，故子平之法，專以生日天元為主。

三五、太歲之名稱分別有各種不同說法

三命通會、論太歲：

(1)四柱中生年，曰當生太歲，乃終身之主。

(2)如逐年輪轉，曰遊行太歲，其逐年太歲，遊行十二宮，定一年之禍福，為四時之吉凶。

(3)如甲子年生人，又逢甲子年，謂之真太歲，又名轉趾煞，要大運日主與太歲相和相順，其年則吉，若值刑冲破害，與太歲互相戰剋則凶。

(4)如癸巳日逢丁亥流年，日干支冲剋大歲干支曰征，運干支冲剋太歲亦曰征，太歲干支冲日干支亦曰征。

三六、每年總日數有三種不同之說

(1)a管子五行篇，以五行每年各用事七十二日，計共三百六十日。

b子平真詮評註、十二月令人元司令分野表，註明每月各干共用事三十日，故每年十二月共為三百六十日。

(2)古曆書家以恒氣定節氣，每月計三〇・四三六八日，每年共為三六五・二五日。古命學家乃以三十一日之約數為一月，故一年共有三七二日。例如命理約言、看月令法二所稱：「四時止有三百六十五日，乃每支中諸干皆共三十一日，豈非四時共三百七十二日乎，種種難通，將何以說處此，則各干分日，萬不可拘矣。」

(3)時空制命書、推月法：清代順治二年（西元一六四五年），始測實行，改用「定氣」之節氣月，以地球對于公轉之位置而定，由黃道之春分點零度起，每經十五度卽為一節或一氣，三十度卽為一月，因地球之行度有遲速，故各節氣之長短不一，亦卽各節氣月之日時分數多少不一，各年亦不全同，茲就多少年平均數字列表以示各節氣月之日時數字于下，利用此表，可以考證清代以後古人之命例，只要先找出其年之冬至點日時分，卽可求得其他節氣之日時分，其表如下：寅月共二九日一八小時一六分，卯月共三〇日五小時一〇分，辰月共三〇日一七小時四〇分，巳月共三一日四小時二五分，午月共三一日一〇小時二三分，未月共三一日九小時四三分，申月共三一日二小時四〇分，酉月共三〇日一五小時一八分，戌月共三〇日二小時四六分，亥月共二九日一六小時三六分，子月共二九日一一小時八分，丑月共二九日一一小時四四分。春季共九日一七小時六分，夏季共九四日零時三分，秋季共九一日二〇小時四四分，四分，冬季共八八日一五小時二八分。以上共計為三六五日五小時四九分。

三七、節氣月有恒氣與定氣之不同兩說

時空制命書、節氣月：古時求節氣之日時的方法，先以土圭測子正月午日影之長短而定「日南至」，並用漏刻以求「冬至」之時刻分數，冬至節既定，乃將全年之歲實，用「二十四」數平分之，得一五・二一八四二四九六日為一節或一氣，名為「恒氣」，一節與一氣合為一月，計三〇・四三六八四九九二日。　清伐順治二年（西元一六四五年），始測實行，改用「定氣」之節氣月，以地球對于公轉之位置而定，由黃道之春分點零度起，每經十五度卽為一節或一氣，三十度卽為一月，因地球之行度有遲速，故各節氣之長短不一，亦卽

各節氣月之日時分數多少不一，各年亦不相同，茲列表以示各節氣之日時約數于下：寅月，立春節十四日二十小時零分，雨水氣一四日二十二小時一六分；卯月，驚蟄節十五日一小時三分，春分氣一五日四小時七分；……

三八、月支藏干分日用事有多種不同之說

月支所藏之干，分日用事，但各書所載之日數，不全相同，難于取捨，若一一列表，不勝其煩，若欲知其詳，可閱覽各書即知，茲為舉例起見，姑取一個申月列表如下：

申月藏干分日用事表

申月藏干	戊	己	庚	壬	共計日數
淵海子平、月律分野圖	6.15	7.15	17.60	3.15	34.65
三命通會、論人元司事、文		5	20	5	30
三命通會、論人元司右、表	3	7	17	3	31
日本某命書	3.1	7.2	17.6	3.1	31.1
命理約言、看月令法二、舊例		7.25	16.50	7.25	30.00
子平真詮評註、十二月令人元司令分野表	10		17	3	30
時空制命書、地支藏干主事日數表	6	1	17.11	7	31.11
神峯通考、地支造化之圖	7		16.5	7.2	30.7

以上所述申支藏干分日用事，計有八種不同之說。

三九、日主宜強宜弱宜中和有各種不同之說

神峯通考、病藥說類：蓋人之造化，雖貴中和，若一一于中和，則安得探其消息，而論其休咎也……愚嘗先前未諳病藥之說，屢以中和而究人之造化，十無一二有驗……如八字純然不旺不弱，原財官印俱有損傷日主之氣，又得中和並無起發可觀，此是平常人也。

命理約言、看日主法：舊書論日主，或專主強旺，或反尚衰弱，蓋以太強則得抑有力，太弱則得扶立效，此即有病方為貴之說，皆偏見也。凡日主最貴中和，自然吉多凶少，日主太強太弱，自然吉少凶多，惟可抑之強，可扶之弱，則存乎作用耳……舊謂男命日主不嫌于強，然過強則亦取咎，女命日主不嫌于弱，然過弱則亦受虧。

四〇、時中分刻有各種不同之說

三命通會、論年月日時：年月日時均重，而時為尤重，人命貴賤壽夭，窮通得喪，只在生時之辨，時分八刻，有初正末氣不同，須細察之。

命理約言、看生時法二：舊有時分上中下刻之說，謂四柱同而窮達不同，職此故也，其說似乎精晰，然音賢論此者甚少，偶有及之者，不過謂時支分刻用事，亦若月支分日用事耳，如寅時一二刻則丙火用事，三四刻則戊土用事，後四刻則甲木用事……

古今圖書集成、星命部雜錄：雲夢藥溪談，予嘗詰星命家，有四柱同而禍福異者何，曰刻異，予曰，刻異，而若推之者，以時不以刻，有四柱，無五柱，而惡乎知之。

時空制命書、推刻法：以每時（二小時）分為十二刻，每刻十分鐘，用十

二支紀刻，其由子刻至亥刻之推刻法，係以時為主，和由日推時之法正同。

四一、胎元之取用法有各種不同之說

三命通會、論胎元：今人多以法取胎元，未審精當，且戊子生甲寅月，往往便以乙巳為胎，蓋言乙巳是生月前十月，更不明其中有閏無閏；或取日，特以生日支干合者，為受胎之時，中有不值干支合全者，亦取之無據；惟有一法，以當生前三百日為十月之氣，乃是受胎之正，譬之甲子日生，便以甲子為受胎之日，蓋五六計三百日，看其生日在何月，有則閏在其中矣，且如戊子生人，甲寅月乙丑日，須于半月前十月或十一月內，尋當生乙丑日，乃是三百日之正胎。

命理約言、胞胎論（胎元附）：舊又以距生月之前，十月為胎元，或于四柱之後，復列一柱，夫人之生，或不及十月，或踰十月，是何可論。

四二、命宮之起例有各種不同之說

張果星宗、安命度法：以生時加太陽宮，順類遇卯，即是命宮也，如太陽在子宮，酉時生人，以酉時加在子宮，順數到午遇卯，即是命宮也。蓋日出在卯，故以卯為命宮。　十二宮例：命宮、財帛、兄弟、田宅、男女、奴僕、妻妾、疾厄、迁移、官祿、福德、相貌。　宮度主論：宮之所屬，是宮主也、宿之所屬，即度主也，凡安命之處，有命宮之主，有命度之主……且如子宮生命，虛日度，土為宮主，日為度主……（宮者十二宮也，度者二十八宿也。）

玉照定真經：三限步遊大小吏，納限行宮度送迎。【張顒注】月日時為三主，三主與太歲大小運，納限諸吉凶在甚宮，取吉凶而言之。假令甲子人，三月戊辰月、辛未日、癸巳時，己未胎，便以生月上加子，順數到天上生時為命宮，從戊辰到天上見巳，得癸酉為命宮，甲戌二兄弟、乙亥三妻妾、丙子四子孫

、丁丑五資財、戊寅六田宅、己卯七官祿、庚辰八奴僕、辛巳九災厄、壬午十福德、癸未十一相貌、甲申十二父母。

新命理探原、推命宮法：凡推命宮，先由手掌子位起正月，向亥逆數，至所生之月為止，再以所生之時，加臨生月所臨之枝位，以次順數，至卯字為止，即以卯字所臨手掌定位之枝為某宮，欲知某宮之幹，再以年幹遁之。　推命宮之法，固以生月為主，然古人謂交過中氣，須作次月推，此又不可不知，中氣者何，正月雨水，二月春分，三月穀雨，餘倣此。

天體曆、論命宮：若論命宮，古法安命，總從太陽，故以太陽宮生起生時，順行遇卯而安命，因卯為太陽所出之鄉也。然地有南北之不同，太陽有出入之各異，凡近于赤道者，太陽皆出于卯，若附近于北極者，太陽則有出辰出寅之不同，豈可概為遇卯而安命者哉。故凡安命，首察其人所產之處，太陽出地之遲早，如生于太陽出寅之時者，當加生時于太陽宮，順數遇寅而安命，如生于太陽出辰之時者，又當加生時于太陽宮，順數遇辰而安命，方得命宮大略而不差矣。例如北緯卅度至卅四度地區者，在六月一日零時起，至六月廿二日下午十二時止，須遇寅安命，其他須遇卯安命；北緯卅五度至卅九度地區者，在一月一日零時起，至二月一日下午十二時止，須遇辰安命，五月十二日零時起，至七月十九日下午十二時止，須遇寅安命，十二月十四日零時起，至卅一日下午十二時止，須遇辰安命，其餘俱遇卯安命；北緯四十度至四十四度地區者，一月一日零時起，至二月十日下午十二時止，須遇辰安命，五月三日零時起，至八月三日下午十二時止，須遇寅安命，十一月廿九日零時起，至十二月卅一日下午十二時止，須遇辰安命，其大略如此。

高等天文學、用作基本之圈點：豎線，地球面上任一點處重力方向線，是為該點之豎線，此線直接由測量器之垂線定之，間接由水平器定之。　上天頂、下天頂，任一點之豎線，引長之使上穿天球于一點，該點名曰上天頂，亦曰

天頂點Z，此點最為緊要，因其指明測者在地面上之位置也，豎線下穿天球之點，名曰下天頂，亦曰天底點N。N′地平，經過地心與豎線垂直之平面在天球上所切之大圈名曰地平NESW，任何處之地平，去上下天頂俱各為90度。豎圈HZJ，經過上下天頂之大圈曰豎圈，凡

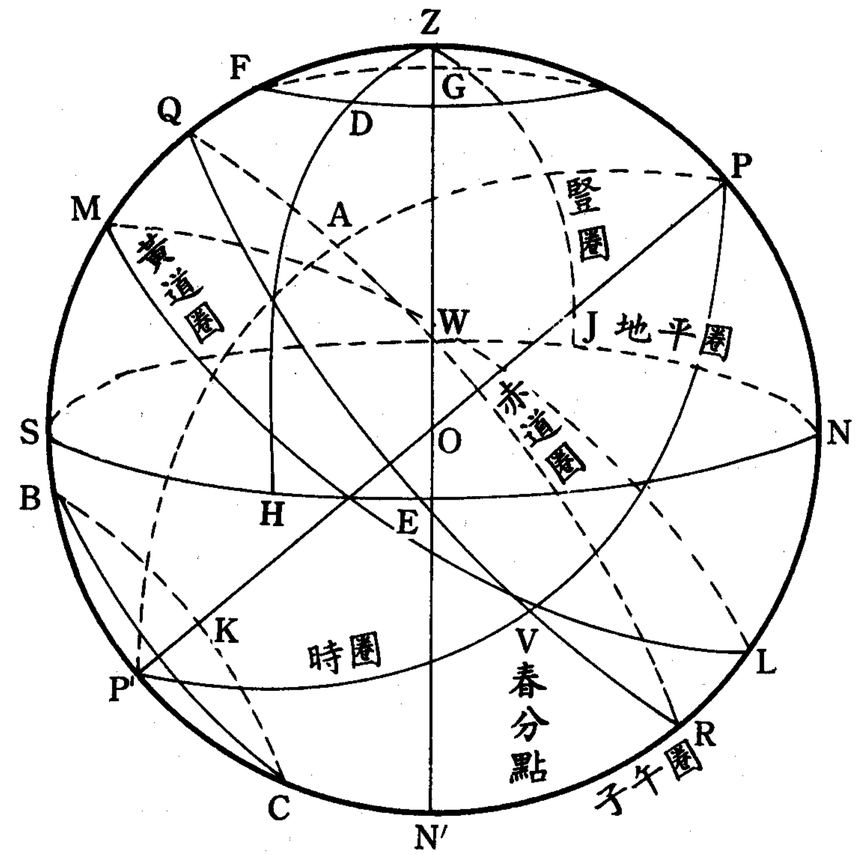

豎圈俱與地平垂直。　地平緯圈DFG，與地平平行面較小之圈，名曰地平緯圈。　極PP′，引長地球自轉之軸穿天球于兩點，此兩點名曰天球兩極，亦曰南北赤極。赤道QWRE，經過地心與地軸相垂之平面在天球上所切之大圈，名曰赤道。時圈PVP′，經過南北二極之大圈，曰時圈，亦曰赤經圈。赤緯圈BKC，平行于赤道面之小圈曰赤緯圈，亦曰距等圈。子午圈，經過天頂及兩極之大圈，名曰子午圈，此圈又是時圈，因其經過兩極也，又是豎圈，因其經過兩天頂也，子午圈隨地而異，即各地有各地之子午圈，子午圈與地平圈交于南北二點S及N，子午圈之平面簡稱子午面，與該地平面相交之線，名曰子午線，平面測量中用以定地平圈之正南正北也。卯酉圈（PRIME VERTICAL）豎圈之平面垂直于子午面者，該豎圈曰卯酉圈EZW，此圈與地平圈交于東西二點，自地平東點起，分卯酉圈為十二等分，自東點轉下天頂、西點、上天頂、而復全東點，名曰人命豎十二宮。黃道，一歲中日心視行在天球上所畫之

大圈，名曰黃道AMVL，其平面卽地球軌道之平面，與赤道面斜交成23度27分之角，名曰黃道斜角，天球上距黃道各90度之二點，名曰黃極。分點，黃道與赤道相交之二點，名曰分點，當日由由南向北過赤道時所經之交點V，名曰春分點，或稱白羊宮初點，日到此點時，約在三月廿一日，其日由北向南過赤道所經之交點A，名曰秋分點，過二分點及赤道之大圈為二分點經圈。至點，黃道上在分點當中處之二點，名曰二至點，過黃赤極之大圈為二全經圈。黃道十二宮，自分點起東行，分黃道為十二等分，曰黃道十二宮（按黃道附近之部分，共寬十六度，分為十二宮。）

英國百科全書、命宮（上升宮）：有五度在黃道帶之上方，有二十五度在帶之下方，命宮與其首座星對于初生之小兒，能發生特殊之影響力。

占星學原理（ELEMENTRY ASTROLOGY）、十二室（宮）：吾人論究卯酉圈或觀測圈之分段，當吾人面向正南，此圈由東方上升，經過吾人之頭部而至西方，為占星學應用起見，將此圈分為十二等分，名之曰十二室（Houses），相應于黃道之十二宮，各室對于任何地區，常為固定，而黃道各宮和運轉之各行星，在二十四小時內經過其中，占星家給予各室以一定之任務或意義，各室對于許多事項之區分範圍，均依照分配而定，第一室名曰上升宮（中國人舊稱為命宮），主管其人之生命與人格。

以上各文所言命宮起例之綜合評論：

(1)張果星宗、張顒注文、新命理探原，所言推命宮法，彼此均不相同，而其結果當然互異，且前二文所言十二宮之名稱及次序，亦不全同。

(2)張果星宗謂「度者二十八宿也」，查二十八宿係黃道帶附近之星，古人用以標示黃道十二宮之分界，再查張果星宗十九之鄭氏星紫二，星盤中有「命室六度」之文，蓋言命宮在室宿六度之處，是直言命宮在黃道十二宮中之亥宮矣。查命宮本在卯酉圈上、為十二室（宮）之一，今謂在

黃道帶上，實為大錯。

(3)天體曆謂「地有南北之不同，太陽有出入之各異……有出辰出卯出寅之不同，豈可概為遇卯而安命哉。」其言其甚為有理，更足證前人所言者之有缺失。

(4)高等天文學之第一二圖、英國百科全書對于命宮在黃道上度數之說明、占星學原理對于卯酉圈觀測之闡釋，更有助于讀者之研究。

四三、寒溫熱各地季節之分別有各種不同之說

(1)節氣的定義：古人以節氣稱為氣候，例如淵海子平、絜要捷馳玄妙訣：「推天時，察地理……先觀氣節之深淺，後論財官之向背。」又如金玉賦：「論財官之輕重，察氣候之淺深。」此乃以節氣與氣候具有同等之功用與意義的說法。人文地理學概論：「氣候與天氣具有很大的分別，為避免混淆起見，須加以簡單解釋。通常所謂天氣，是一個地方之氣溫、氣壓、雨量、濕度等短期間所結合而成的一種現象。這種現象，如是略加雷同而繼續達數月者，則成季節，季節的區分，依各地方情形之不同而有差異，如我國可分為春夏秋冬四季，印度則分為乾、濕、酷熱三季，這種依地方情況不同而分的所有季節狀態，謂之氣候，古人謂「節氣為天地之氣有限節也。」

(2)中國二十四節氣不適用于寒熱各地區。陔餘叢考：「周公辨二十四氣之應，以順天時，作時訓解，則其名蓋定于周公。」查河南省有天文測景台，相傳為「周公測景台」，古人根據河南溫帶地區之氣候為標準，分一年為春夏秋冬四季，又分一年為二十四節氣，如正月立春雨水之類；印度在我國之南方，氣候自然不同，印度人依據其地之氣候，分一年為乾、濕、酷熱三季，亦與我國不同。地球上有熱帶、溫帶、寒帶等區之

分別，各區當有各種分別節氣之法，彼此不能相同，故中國所用二十四節氣，自然不適用于熱帶與寒帶各地區。例如地學概論第八一頁：「回歸氣候型，在南北回歸線附近，年分乾濕兩季，以非洲塞內加爾氣候為代表；副赤道氣候型……一年內有一個長乾季，和一個短季……以非洲蘇丹為代表。」又第八二頁：「極地氣候型，全年寒季，例如北極海內各島和南極大陸。」均是與中國四季說不合之地區。

四四、父母配命星有不同之兩說

淵海子平、論父：偏財是父，乃印綬之官星也，如甲日以戊為父……又論母：正印者，乃生身之母也，如甲日以癸為母……

滴天髓闡微、六親論：夫妻因緣宿世來，喜神有意傍天財。【任氏曰】……是以六親之法，今當更定，生我者為父母，偏正印綬是也……

四五、子女配命星有不同之兩說

淵海子平、論子息：七殺者子也，如甲見庚申是子，辛酉是女……女命取傷官是子，食神是女……

滴天髓闡微、六親論：夫妻因緣宿世來，喜神有意傍天財。【任氏曰】……是以六親之法，今當更定……我生為子女，食神傷官是也……

四六、月爲父母宮又爲兄弟宮之不同兩說

淵海子平、詳解定真論：四柱之中……月為父母……【注】以生月為父母之宮……

神峯通考、六親說：年上財官，主祖宗之榮顯，月上官殺，主兄弟之凋零。又曰，年看祖宗興廢事，月推父母定存留……然父母之宮，又當歲上之祖宗

、月上兄弟，兩宮相需而參看焉。

四七、兄弟宮之有無的不同說法

神峯通考、六親說：月上官殺，主兄弟之凋零……月上兄弟宮。

命理約言、看六親法二：舊書更有以月為兄弟者，夫月尊于日，兄弟安能當之，柱無兄弟位，猶之干無妻位，豈可強乎。

四八、大運干支行運年數有各種不同說法

五言獨步：運行十數載，上下五年分。

三命通會、論大運：凡行運在干、兼用地支之神，在支則棄天干之物。

命理約言、看運法一：舊書謂一運上干下支，分管年數，率謂上下各五年，又有因運重地支之說，或謂上四下六，或謂上三下七，其實皆不然也，蓋行運從月建而起……凡月建干支共管一月之事，無干管上半月，支管下半月之理，乃因以行運，反分裂干支各管幾年，有是理乎，故上干下支共管十年為是。

四九、小運之起法有兩種不同之說

三命通會、論小運：

(1) 小運所以男起丙寅順行，女起壬申逆行。

(2) 醉醒子以為男女小運，皆由時生，而行之順逆，亦以年定，如陽命陽年，甲子時生，墮地即行乙丑，二歲丙寅，一位一年，週而復死，陰命陽年，逆行亦然。

五〇、明干與暗干是否相剋有不同之兩說

神峯通考、動靜說：「(1)人之八字天干呈露于上者，為之動也，如八字天

干之甲木，但能剋運上天干之戊土也，不能剋巳中所藏之戊土也……。(2)人之八字地支隱藏于下者，為之靜也，如八字地支之庚金，但能剋運上地支之甲木，不能剋運上天干之甲木也。」

按上文謂明干不能剋暗干，支中之暗干亦不能剋明干。

神峯通考、正官格：「張都憲造，辛未乙未丁未辛亥，亥中壬水為丁大正官，則真官為生時之遇也，有准矣。」

按上文謂亥中之暗干壬水、剋日干丁官明干。

神峯通考、正官格：「貧夭女見夫受制格，辛丑乙未戊戌庚申，戊生未月，乙木夫星透出……夫星受制太過……大運入酉，乙木損重，自縊死矣。」

按上文謂酉運中辛金重損夫星乙木，為暗干剋明干。此乃神峯所謂運支之暗干辛，不能剋八字之乙木，而批文竟相反。

神峯通考、正官格：「貴而早寡、金輕火重之命，壬戌辛亥甲子丙寅，甲木生亥月，夫子星透天干，日主有根……夫星頗弱……運入南方火制辛太過，入未，夫死而孀居也。」

按上文謂未運中丁大暗干剋制八字中明干辛金夫星。

神峯通考、正官格：「貧女命木少金多格，丙午辛丑甲戌乙巳，甲戌日主，四柱官殺太重，木以官星為夫也……運入申運，殺重，死矣。」

按上文謂申運中庚金暗干、剋日主甲木明干。

神峯通考、時上偏財格：張府尹之命，癸亥乙卯乙未壬午。

按上例謂日干乙木明干、剋時支午中己土暗干為偏財。

五一、潤下格有壬癸日與庚日之不同兩說

淵海子平、潤下格：且如壬癸日，要申子辰全或亥子丑全是也。

三命通會、明通賦：庚潤下，【注】庚見申子辰，曰潤下。

五二、從革格有庚辛日與戊日之不同兩說

淵海子平、從革格：此格以庚辛日見巳酉金局全、或申酉戌全者，是也。

三命通會、明通賦：戊從革，【注】戊見巳酉丑，曰從革。

五三、稼穡格無官殺與喜官之不同兩說

神峯通考、稼穡格：稼穡格者，蓋取戊己日干見辰戌丑未、及巳午未字多，若四柱無官殺，則從此格。

三命通會、稼穡格：戊己生逢季月，喜見木為官，止得一木為妙。

五四、炎上格畏官殺與喜官殺之不同兩說

神峯通考、炎上格：丙丁生寅卯月，得寅午戌全，則為火虛有焰，畏水（按即官殺）破格。

三命通會、炎上格：丙丁日遇寅午戌局……若火自旺，無亥水（按即官殺）相濟、不貴。

五五、曲直格畏官殺與喜官財之不同兩說

神峯通考、曲直仁壽格：如甲日干生地支寅卯辰俱全，便得東方仁壽之氣，故又曰仁壽……大畏庚申辛酉字（按即官殺）。

三命通會、曲直格：甲乙日得亥卯未局……却要見金土（按即官與財）。

五六、潤下格忌官鄉與喜官殺之不同兩說

神峯通考、潤下格：且如壬癸日要申子辰全、或亥子丑全是也，忌辰戌丑未官鄉。

三命通會、潤下：壬癸日，見申子辰全……或曰，水太泛，須柱有土神一兩位（按卽官殺）制之。

五七、從革格忌官殺與喜官殺之不同兩說

神峯通會、從革格：且如庚辛日見巳酉丑金、或申酉戌全，是也，忌南方運（按卽官殺）。

三命通會、從革：庚辛日見巳酉丑局，須帶丙丁巳午一二位（按卽官殺），方成其器。

五八、時上一位貴之位置有三種不同之說

淵海子平、五言獨步：時上一位貴，藏在支中是。

三命通會、時上一位貴：蓋時上偏官，要干上透出，只一位為妙。

淵海子平、時上一位貴：壬午庚戌甲午庚午，【注】以時上庚金（按庚為明干）為貴；己巳壬子癸卯乙未，【注】時上己土（按己土為未中暗干）為貴。

五九、財旺生官格有不見官與官爲相之不同兩說

三命通會、財旺生官：蓋財有生官之理，卽取財為用，不要見官，若見官則為財官格矣。

子平眞詮、論相神緊要：財旺生官，則財為用，官為相。

六〇、兩人八字同而命運異有生地不同之說

古今圖書集成、三命通會、六庚日戌時斷：萬育吾參議，壬午癸丑庚寅辛卯，傅總兵命同，傅雍人，萬冀人，庚生雍則得地，生冀則太寒，傅為武臣，

萬掌兵權，萬三子，傳一子，（民國中元甲子、泰慎安校勘之三命通會，其註有誤。）

六一、兩人八字同而命運異有教育不同之說

三命通會、十干十二年生大貴人例：染家生子，與魯公命同，前後差六十年，術者以魯公之命證之，其家大喜，謂他日必貴，自孩童時恣其所為，後遂酗酒遊蕩，醉死于水，年止十九，豈非失敎之所致耶。

六二、兩人八字同而命運異有享用不同之說

三命通會、十干十二年生大貴人例：大學二士人命同，又同發解，過省約就近遊宦，庶彼此得知災福，後一人受鄂州敎授，一人受黃州敎授，未幾黃州者死，鄂州者為治後事，祝曰，我與公生年月日時同，出處同，公先捨我去，使我今死，已後公七日矣，若有靈，當托夢以告，其夜果夢云，我生于富貴，享用過當故死，公生于寒微，未得享用故活，後鄂官至典郡，豈非有所警惕，享用不過之所致乎。

六三、兩人八字同而命運異有家庭與生活不同之說

三命通會、十千十二年生大貴人例：吾郡有顏守芳生員、與廠民袁大綱命同，顏貧袁富，顏多子，袁僅二子，顏在而袁已死，顏讀書守禮，有危疾而能自保，竟歲貢出身，袁則反是。合是數人觀之，豈所生之家不同，而各人所習之業又異，其保身慎修克儉長年，在吾人自求多福耳。

六四、彼此八字同而命運異有得失吉凶不同之說

三命通會、十干十二年生大貴人例：黃懋官侍郎與申价副使命同，黃死于

兵禍，申死牖下，申先黃死，官之大小，又不論也。朱衡與李庭龍命同，朱發科壬辰，李發科癸丑，朱官至尚書，李止大參，壽又不永，其子孫之多寡賢否，又不論也。萬寰與饒才命同，萬舉進士，官至卿貳，饒止舉人、官至太守，然饒多子而萬則少，又萬以謫戍死而饒則否，其壽夭得喪又難論也。三河王且齋兄弟同產，而功名先後，亦自不同，況天下之大，九州之廣，兆民之衆，其八字同者何限，又烏可一例論耶。

六五、彼此八字同而貴賤異有氣數不同之說

三命通會、十干十二年生大貴人例：余嘗謂天下之大，兆民之衆，如此年月日時生者，豈無其人，然未必皆大貴人，要之天生大貴人，必有冥數氣運以主之，年月日時，多不足憑。

六六、祿有吉有不吉之不同兩說

(1)有吉之祿

三命通會、論十干祿：祿，爵祿也，當得勢而享，乃謂之祿……甲祿寅，如甲見丙寅，甲土剋丙水為財，為福星祿，戊寅火土相生，為伏馬祿，俱吉……乙祿卯，見乙卯，謂之喜神旺祿，主吉……

(2)不吉之祿

命理約言、看比刦祿刃法：比刦祿刃，異情而同類，皆助身之神……舊謂建祿離祖，專祿傷妻，間亦有驗……又，祿刃賦：夫一字之祿，可以格言，豈四柱之神，盡從閒廢，祿得力兮，不過扶日有功，祿太多兮，亦恐傷財不利……

命學發微、比肩格（祿內人元為比肩者）：主為人量狹無度，不能容物……但建祿之格，多主過房承繼，不守祖業。

六七、金轝常居祿前或馬前二辰的不同兩說

三命通會、論金轝：

(1)君子君官得祿，須坐車以載之，故金轝常居祿前二辰，如甲子人祿在寅，辰為金轝是也……婦人逢之，不富即貴，男子得之，多妻妾陰福相扶持，生日生時遇之為佳，

(2)八字金書曰，驛馬前辰居二位，此名金轝在其中，生于此處併行運，到老為官轉自通。是又以馬前二辰為金轝。

六八、金轝是否可用有不同兩說

三命通會、論金轝：君子居官得祿，須坐車以載之，故金轝常居祿前二辰。

命理約言、驛馬論：舊書又有馬上貴人之類，正如所謂祿前二位為金轝，君子居官得祿，須坐車以載之，同一可笑也。

六九、天德與月德之定義有各種不同說法

(1)三命通會、論天月德：夫德者，利物濟人，掩凶作善之謂也。天德者，謂周天有三百六十五度二十五分半，除十二宮分野，每宮各占三十度，共計三百六十度，外有五度二十五分半，散在十二位宮，甲庚丙壬、乙辛丁癸、乾坤艮巽，謂之神藏煞沒，每宮各得四十四分……此十二位宮

，能回凶作善，乃曰天德也。月德者，乃三合所照之方，日月會合之辰，申子辰會酉出庚，入垣于壬，亥卯未會午出丙，入垣于甲，寅午戌會卯出甲，入垣于丙，巳酉丑會子出壬，入垣于庚，故壬甲丙庚謂之月德，而辰未戌丑四月天德，亦同屬焉，壺中子云，天德、陽之德，正月起自乾卦之前一辰，亥上順行，乃正月亥、二月子、三月丑、四月寅、五月卯、六月辰、七月巳、八月午、九月未、十月申、十一月酉、十二月戌；月德、陰之德，正月起自坤卦之後一辰，未上順行，乃正月未、二月申、三月酉、四月戌、五月亥、六月子、七月丑、八月寅、九月卯、十月辰十一月巳、十二月午。五星論天月德，本後說，而以前為天乙貴人，干支之分也。

(2)協紀辨方書、天德：「乾坤寶典曰，天德者，天之福德也，所理之方，所值之日，可以興土功，營宮室。堪輿經曰，天德者，正月丁、二月坤、三月壬、四月辛、五月乾、六月甲、七月癸、八月艮、九月丙、十月乙、十一月巽、十二月庚。曹震圭曰，四孟之月，以陰干為天德者，是天道惠其未生也，正月丙火生而丁火未生，四月庚金生而辛金未生，七月壬水生而癸水未生，十月甲木生而乙木未生，故以陰干為德也；四季之月、以陽干為天德者，是天道惠其自墓也，三月壬水墓，六月甲木墓，九月丙火墓，十二月庚金墓，故以陽干為德也；四仲之月，以四維之卦為德者，是天道變化成功也，二月萬物將生，致役乎坤也，五月陰氣將生，乾道變化也，八月萬物將收成，言乎艮也，十一月陰氣散，陽氣入，風以散之也。考原曰，天德者，三合之氣也，如正五九月建寅午戌合火局，故以火為德，正月丁、九月丙、五月乾、戌火墓在乾宮也，二六十月建卯未亥合木局，故以木為德，六月甲、十月乙、二月坤，未木墓在坤宮也，三七十一月建，辰申子合水局，故以水為德，三月壬、七

月癸，十一月巽，辰水墓在巽宮也，四八十二月建巳酉丑合金局，故以金為德，四月辛、十二月庚、八月艮，丑金墓在艮宮也。寅申巳亥月乃五行長生之位，故配陰干，辰戌丑未乃五行墓庫之位，故配陽干，子午卯酉乃五行當王之位，故以配墓辰本宮之卦，不用支而用干者，支地也，干天也，名曰天德，故用天干，又用四卦以代辰戌丑未者，不用地支故也。」

按通常論天德，謂坤卽申、乾卽亥、巽卽巳、艮卽寅，而考原謂乾卽戌、艮卽丑、巽卽辰、坤卽未，以支論之似異，以卦論之實同，蓋一卦管三山也。

協紀辨力書、月德：天寶歷曰，月德者，月之德神也，取土修營，宜向其方，宴樂上官，利用其日。歷例曰，月德者，正五九月在丙，二六十月在甲，三七十一月在壬，四八十二月在庚。

(3)張果星宗、地支吉凶星例二（以年支橫取）：

月德	主化凶	巳午未申酉戌亥子丑寅卯辰巳午未申酉戌亥
天德	能化煞	酉戌亥子丑寅卯辰巳午未申酉戌亥子丑寅卯辰

年支　子丑寅卯辰巳午未申酉戌亥

按上文所言之月德　天德，均為地支，且均以年支橫取，與通常所言者不同。

(4)神峯通考、天德：「正月生見丁字、二月生見申字、三月生見壬字，四月生見辛字，五月生見亥字、六月生見甲字、七月生見癸字、八月生見寅字、九月生見丙字、十月生見乙字、十一月生見巳字、十二月生見庚字，此為天德。又、月德：寅午戌月在丙、亥卯未月在甲、巳酉丑月在庚、申子辰月在壬，此為月德。」

按三命通會、以十二宮取天德，並以甲丙庚壬、乙辛丁癸、乾坤艮雲十二字為天德，而未言以月取德，至其所言之月德，則與一般所言者同；壺中子所

言之天德月德，雖與張果星宗所言者相同，均為十二支，但張以年支取德，壺以月取，兩者又不同；神峯通考、以寅申巳亥四字代替天德中之乾坤民震四卦，通常有採用之。

(5)命理約言、天月二德論：「舊書、天德在乾坤艮巽，以寅申巳亥當之，甚誤，蓋德在天干，不在地支，四孟四季月，在東西南北八干，四仲月在四隅，不可分屬何干，故言乾坤艮巽，豈容雜以地支乎。」

按上文以德在天干，不在地支，通通以寅申巳亥代替乾坤艮震者，甚為錯誤。

七〇、太極貴人之定義有不全同之兩說

淵海子平、論太極貴人：「甲乙生人子午中，丙丁雞兎定亨通，戊己兩午臨四季，庚辛寅卯祿盈豐，壬癸巳申偏喜美，值此應當福氣鍾，更須貴格相扶合，侯封萬戶列三公。【注】其法以生年為主，取之別干則非也。」

三命通會、論太極貴（一名科名星）：「太極者，太、初也，始也，物造于初為太；極，成也，收也，物有所歸曰極；造化始終相保，乃曰太極貴也。甲乙木先造乎子，坎水助而生，後終乎午，離火焚而死。丙丁火先喜出乎震，卯也，後喜藏乎兌，酉也。庚辛金得寅，乃金生乎艮，見亥、乃金庫乎乾。壬癸水先得申而生，後得巳而納，經云，地陷東南，四瀆俱流巽位，皆有始有終之意。戊己土也，喜生乎申，得辰戌丑未為正庫，理愚歌云，四庫全時為至貴，位班上列據權衡，人命入格，更有福氣貴神扶，豈不為美乎。」

按上文淵海謂「戊巳兩午」、「庚辛寅卯」，而通會則謂「戊己生申」、「庚辛寅亥」，兩書所言不同。

七一、空亡以年取與日取有不同之兩說

張果星宗、空亡：「甲子旬中戌亥空，甲戌旬中申酉空……但陽年空陽宮，陰年空陰位，陽年為空，陰年為亡。」

三命通會、論空亡：「珞祿子論空亡，五陽令用一陽，五陰令用一陰，假如甲子丙寅戊辰庚午壬申，則用戌不用亥，乙丑丁卯己巳辛未癸酉，則用亥不用戌，陽分陽年，陰分陰年，又說甲子至戊辰，以戌為空亡，己巳至癸酉，以亥為空亡，分上下五年。」

按上述兩文所言，均以生年之干支為主，以取空亡。

命理約言、空亡論：「甲子旬中戌亥空之類，蓋十干分統各支，甲子至癸酉而止，遺戌亥二支，不在統內，故名空亡，皆以生日推之。」

新命理探原、六甲空亡：如日元在甲子旬中者，年月時支見戌亥，即是空亡。」

按上述兩文所言，均以生日之干支為主，以取空亡。

七二、天乙貴人以年取與日取有不同之兩說

張果星宗、天干吉凶星例（以年干橫取）：如甲年見未為天乙晝貴人，見丑為玉堂夜貴人。

新命理探原、天乙貴人：以日為主，如甲日見未為陽貴，見丑為陰貴。

七三、文昌星以年取與日取有不同之兩說

張果星宗、天干吉凶星例（以年干橫取）：如甲年見巳、乙年見午之類，為文昌，利小試。

新命理探原、文昌：以日為主，如甲日見巳、乙日見午是也。經云，文昌

入命，聰明過人，又主逢凶化吉。

七四、華蓋星以年取與日取有不同之兩說

張果星宗、馬前諸殺例（以年支起驛馬取）：寅午戌年見戌，為華蓋。

新命理探原、華蓋：以日為主，如寅午戌日。而年月時見戌者卽是。三車賦云，華蓋重重，辛勤學藝。

七五、將星以年取與日取有不同之兩說

張果星宗、馬前諸殺例（以年支起驛馬取）：寅午戌人見午，為將星。

新命理探原、將星：以日為主，如寅午戌日，而年月時見午者卽是。古歌云，將星文武兩相宜，祿重權高足可知

七六、驛馬星以年取與日取有不同之兩說

張果宗宗、馬前諸殺例（以年支起驛馬取）：申子辰人、馬在寅，見寅為譯馬。

新命理探原、驛馬：以日為主，如申子辰日，而年月時見寅者是。子平約言云，申子辰年馬在寅，以年為主，未免太泛。又云，人命吉人為馬，大則超遷之喜，小則順動之利，凶神為馬，大則奔蹶之患，小則馳逐勞。

七七、刦煞以年取與日取有不同之兩說

張果星宗、地支吉凶星例三（以年支橫取）：申子辰年見巳，寅午戌年見亥之類，為刦殺，主刦破。

新命理探原、刦煞：「三命通會云，申子辰見巳、寅午戌見亥，巳酉丑見

寅，亥卯未見申。以日為主，月時見之最重，年較輕，如申子辰日，見巳月巳時是也。古歌曰，刦煞為災不可當，徒然奔走名利場。」

按三命會又稱：「刦煞奏號：刦坐貴人，貢助日主者，凡事變難成易。」如此所說，但「刦在五行絕處」，無論如何，決不能「貢助日主」，則三命通會所謂之刦煞，當非以日為主，而是新命理探原之作者，以日為主。

七八、亡神以年取與日取有不同之兩說

張果星宗、地支吉凶星例三（以年支橫取）：申子辰年見亥，寅午戌年見巳、巳酉丑年見申、亥卯未年見寅，為亡神，主危亡。

新命理探原、亡神：以日為主，月時見之最重，如申子辰日，見亥月亥時是也。古歌云，亡神入命禍非輕，用盡機關心不寧。

七九、咸池星以年取或月日取有三種不同之說

張果星宗、地支吉凶例三（以年支橫取）：申子辰年見酉、寅午戌年見卯、巳酉丑年見午、亥卯未年見子，為咸池，主色慾。

協紀辨方書、義例四、大時：大時者，咸池也……李鼎祚曰，大時者，正月起卯，逆行四仲。

新命理探原、咸池：以日為主，如寅午戌日，納音又屬火，見卯月卯時皆是。

八〇、羊刃星以年取與日取有不同之兩說

淵海子平、論羊刃：「甲生人，羊刃在卯，乙生人羊刃在辰，丙戊生人羊刃在午，丁己生人羊刃在未……【眉批】以人生年取之，在天主爭戰、在人命

主戰鬥，小人主屠宰。」

新命理探原、羊刃：「淵海子平云，甲日羊刃在卯，乙日羊刃在辰……如甲日見卯年卯月卯時，皆是。」

按新命理探原之作者，主張以日取羊刃，並將淵海子平之原文「甲生人羊刃在卯」之句，改寫為「甲日羊刃在卯」，且無視于眉批「以人生年取之」之文，此種作風不足為訓，但可證明作者主張之堅強，不惜改寫古文耳。又查命理約言中之祿刃賦有云，「至陽刃在子午卯酉，陰刃在巳亥寅申，皆刦財之惡曜，誠害物之凶神，惟陰日取以幫身，變衰成旺，而陽日用之合殺，轉害為恩。」按此賦義，亦是用日為主以取陽刃與陰刃，古人已先有此說矣。

八一、元辰煞之定義有不同之兩說

三命通會、論元辰：「(1)元辰者，別而不合之名……難與同事，故謂之元辰，是以陽男陰女，在冲前一位支辰，陰男陽女，在冲後一位支神，假如甲子生男，與甲午對冲，即乙未為正，乙丑生男，與乙丑對冲，即甲午為正，餘干午未半之，(2)徐子平云，元辰者，命中元有所害之辰，如甲見申庚，乙見酉辛之類，人生歲月日時，原有七煞，巳為所害之辰，歲運復遇，謂之犯元辰，為害尤重，元無則輕。」

按上文所稱之(1)(2)兩種元辰，一則由相冲而取，一則由七煞而來，兩者不同。

神峯通考、元辰：「解曰，子丑寅卯辰巳午未申酉戌亥，如子年生見未字、丑年生見午字、寅年生見酉字、卯年生見申字、辰年生見亥字、巳年生見戌字，即是。」

按上文所謂之元辰，與三命通會(1)法所言者相同，茲列表于下以明示之：

年支　子丑寅卯辰巳午未申酉戌亥

元辰　未午酉申亥戌丑子卯寅巳辰

八二、勾絞二煞之定義有不同之兩說

命學眞源考證、三命消息賦：狂橫起于勾絞，【東方朔疏】勾絞者，運氣殺神也，五行相校，又云，氣逢勾絞，狂橫相撓，以月干為氣，今行者大運，是月干來在大運前三辰為勾，後三辰為絞，狂橫起于勾絞者，以小運干用五子元運起祿，大運前後三辰上是勾絞，所遇何干，其干是大運本位鬼者，是狂橫起也。

三命通會、論勾絞：勾者牽連之義，絞者羈絆之名，二煞嘗相對冲，亦猶亡刦，陽男陰女，命前三神為勾，命後二辰為絞，陰男陽女，命前三辰為絞，命後三辰為勾。假令甲子陽命人，卯為勾、酉為絞，乙丑陰命人，辰為絞，戌為勾之例。

八三、年干甲與乙逢兩巳與兩午有兩星不同說

張果星宗、天干吉凶星例（以年干橫取）：

年干	甲	乙
文昌	巳	午
天廚	巳	午
利小試	宜食廩	

按上表謂一甲年干逢兩地支巳，又一乙年干逢兩地支午，則一為文昌星，主利小試，二為天廚星，主宜食廩。地支同而兩星之名詞與作用均不同。

八四、一年干丙逢兩地支子有兩星不同之說

張果星宗、天干吉凶星例（以年干橫取）：

年干　丙

飛刃　主橫禍　子
天廚　宜食廩　子

八五、一年干丁逢兩地支酉有兩星不同之說

張果星宗、天干吉凶星例（以年干橫取）：

年干　丁
玉堂　夜貴人　酉
文昌　利小試　酉

八六、一年干戊逢兩地支午有兩星不同之說

張果星宗、天干吉凶星例（以年干橫取）：

年干　戊
陽刃　主橫禍　午
天廚　宜食廩　午

八七、一年干戊逢兩地支丑有兩星不同之說

張果星宗、天干吉凶星例（以年干橫取）：

年干　戊
國印　主掌印　丑
天乙　晝貴人　丑

八八、一年干己逢兩地支申有兩星不同之說

張果星宗、天干吉凶星例（以年干橫取）：

年干　己

玉堂　夜貴人　　申
天廚　宜食廩　　申

八九、一年干辛逢兩地支午有兩星不同之說

張果星宗、天干吉凶星例（以年干橫取）：

年干　辛
玉堂　夜貴人　午
天廚　宜食廩　午

九〇、一年干癸逢兩地支卯有兩星不同之說

張果星宗、天干吉凶星例（以年干橫取）：

年干　癸
玉堂　夜貴人　卯
文昌　利小試　卯

九一、每一年支逢四同支有四星不同之說

張果星宗、地支吉凶星例一（以年支橫取）：

年支　子丑寅卯辰巳午未申酉戌亥
歲駕　宜登駕　子丑寅卯辰巳午未申酉戌亥
太歲　怕併凶　子丑寅卯辰巳午未申酉戌亥
劍鋒　怕疊刃　子丑寅卯辰巳午未申酉戌亥
伏屍　怕逢凶　子丑寅卯辰巳午未申酉戌亥

九二、每一年支逢四同支有四星不同之說

張果星宗、地支吉凶星例一（以年支橫取）：

年支　子丑寅卯辰巳午未申酉戌亥

喪門　主喪服　寅卯辰巳午未申酉戌亥子丑

地雌　怕併殺　寅卯辰巳午未申酉戌亥子丑

地喪　忌臨妻　寅卯辰巳午未申酉戌亥子丑

地狷　忌臨妻　寅卯辰巳午未申酉戌亥子丑

九三、每一年支逢兩同支有兩星異名同吉凶之說

張果星宗、地支吉凶星例一（以年支橫取）：

年支　子丑寅卯辰巳午未申酉戌亥

貫索　主縲絏　卯辰巳午未申酉戌亥子丑寅

勾神　同前斷　卯辰巳午未申酉戌亥子丑寅

九四、每一年支逢四同支有四星異名同吉凶之說

張果星宗、地支吉凶星例一（以年支橫取）：

年支　子丑寅卯辰巳午未申酉戌亥

五鬼　主詞訟　辰巳午未申酉戌亥子丑寅卯

官符　同前斷　辰巳午未申酉戌亥子丑寅卯

飛符　同前斷　辰巳午未申酉戌亥子丑寅卯

年符　同前斷　辰巳午未申酉戌亥子丑寅卯

九五、每一年支逢三同支有三星不同之說

張果星宗、地支吉凶星例二（以年支橫取）：

年支　子丑寅卯辰巳午未申酉戌亥

月德　主化凶　巳午未申酉戌亥子丑寅卯辰

死符　身命忌　巳午未申酉戌亥子丑寅卯辰

小耗　田財忌　巳午未申酉戌亥子丑寅卯辰

九六、每一年支逢三同支有三星不同之說

張果星宗、地支吉凶星例二（以年支橫取）：

年支　子丑寅卯辰巳午未申酉戌亥

歲破　田財忌　午未申酉戌亥子丑寅卯辰巳

大耗　同　前　午未申酉戌亥子丑寅卯辰巳

關干　命限忌　午未申酉戌亥子丑寅卯辰巳

九七、每一年支逢兩同支有兩星異名同吉凶之說

張果星宗、地支吉凶例二（以年支橫取）：

年支　子丑寅卯辰巳午未申酉戌亥

暴敗　命限忌　未申酉戌亥子丑寅卯辰巳午

天厄　命限忌　未申酉戌亥子丑寅卯辰巳午

九八、每一年支逢兩同支有兩星異名同吉凶之說

張果星宗、地支吉凶例二（以年支橫取）：

年支　子丑寅卯辰巳午未申酉戌亥

白虎　命宮忌　　申酉戌亥子丑寅卯辰巳午未

天雄　命宮忌　　申酉戌亥子丑寅卯辰巳午未

九九、每一年支逢三同支有三星不同之說

張果星宗、地支吉凶星例二（以年支橫取）：

年支　子丑寅卯辰巳午未申酉戌亥

天德　能化煞　　酉戌亥子丑寅卯辰巳午未申

卷舌　命限忌　　酉戌亥子丑寅卯辰巳午未申

絞殺　命限忌　　酉戌亥子丑寅卯辰巳午未申

一〇〇、每一年支逢二同支有二星不同之說

張果星宗、地支吉凶例二（以年支橫取）：

年支　子丑寅卯辰巳午未申酉戌亥

天狗　子宮忌　　戌亥子丑寅卯辰巳午未申酉

弔客　主弔孝　　戌亥子丑寅卯辰巳午未申酉

一〇一、每一年支逢二同支有二星異名同吉凶之說

張果星宗、地支吉凶星例二（以年支橫取）：

年支　子丑寅卯辰巳午未申酉戌亥

病符　主疾病　　亥子丑寅卯辰巳午未申酉戌

驀越　主疾病　　亥子丑寅卯辰巳午未申酉戌

一〇二、每一年支逢二同支有二星異名同吉凶之說

張果星宗、地支吉凶星例三（以年支橫取）：

年支　子丑寅卯辰巳午未申酉戌亥

的殺　主破敗　巳丑酉巳丑酉巳丑酉巳丑酉

破碎　主破敗　巳丑酉巳丑酉巳丑酉巳丑酉

一〇三、每一年支逢二同支有二星異名同吉凶之説

張果星宗、地支吉凶例三（以年支横取）：

年支　子丑寅卯辰巳午未申酉戌亥

咸池　主色慾　酉午卯子酉午卯子酉午卯子

桃花　主淫泆　酉午卯子酉午卯子酉午卯子

一〇四、每一年支逢二同支有二星異名同吉凶之説

張果星宗、地支吉凶星例三（以年支横取）：

年支　子丑寅卯辰巳午未申酉戌亥

大殺　主横禍　申酉戌巳午未寅卯辰亥子丑

飛廉　主非災　申酉戌巳午未寅卯辰亥子丑

一〇五、一年支子逢二支巳有二星不同之説

張果星宗、地支吉凶星例三（以年支横取）：

年支　子

的殺　主破敗　巳

刦殺　主刦破　巳

一〇六、一年支丑逢二支寅有二星不同之説

張果星宗、地支吉凶星例三（以年支横取）：

年支　丑

孤辰　主孤剋　寅
刦殺　主刦破　寅

一〇七、一年支丑逢二支午有二星不同之説

張果星宗、地支吉凶星例三（以年支權取）：

年支　丑

咸池　主色慾　午
六害　主剋害　午

一〇八、一年支丑逢二支戌有二星不同之説

張果星宗、地支吉凶星例三（以年支横取）：

年支　丑

寡宿　主寡居　戌
三刑　主刑傷　戌

一〇九、一年支寅逢四支巳有四星不同之説

張果星宗、地支吉凶星例三（以年支横取）：

年支　寅

孤辰　主孤剋　巳
三刑　主刑傷　巳
六害　主剋害　巳
亡神　主危亡　巳

一一〇、一年支卯逢五支巳有五星不同之說

張果星宗、地支吉凶星例三（以年支橫取）：

年支　卯

的殺　主破敗　巳
破碎　主破碎　巳
大殺　主橫禍　巳
飛廉　主非災　巳
孤辰　主孤剋　巳

一一一、一年支辰逢二支丑有二星不同之說

張果星宗、地支吉凶星例三（以年支橫取）：

年支　辰

的殺　主破敗　丑
寡宿　主寡居　丑

一一二、一年支辰逢二支巳有二星不同之說

張果星宗、地支吉凶星例三（以年支橫取）：

年支　辰

孤辰　主孤剋　巳
刦殺　主刦破　巳

一一三、一年支巳逢二支巳有二星不同之說

張果星宗、地支吉凶星例三（以年支橫取）：

年支　巳

六害　主剋害　寅

刦殺　主刦破　寅

一一四、一年支巳逢三支申有三星不同之説

張果星宗、地支吉凶星例三（以年支横取）：

年支　巳

孤辰　主孤剋　申

三刑　主刑傷　申

亡神　主危亡　申

一一五、一年支午逢三支巳有三星不同之説

張果星宗、地支吉凶星例三（以年支横取）：

年支　午

的殺　主破敗　巳

破碎　主破碎　巳

亡神　主危亡　巳

一一六、一年支未逢三支子有三星不同之説

張果星宗、地支吉凶星例三（以年支横取）：

年支　未

咸池　主色慾　子
桃花　主淫泆　子
六害　主剋害　子

一一七、一年支未逢三支丑有三星不同之説

張果星宗、地支吉凶星例三（以年支横取）：

年支　未

三刑　主刑傷　丑
的殺　主破敗　丑
破碎　主破碎　丑

一一八、一年支未逢二支申有二星不同之説

張果星宗、地支吉凶星例三（以年支横取）：

午支　未

孤辰　主孤剋　申
刦殺　主刦破　申

一一九、一年支申逢三支亥有三星不同之説

張果星宗、地支吉凶星例三（以年支横取）：

年支　申

孤辰　主孤剋　亥

六害　主尅害　　亥
亡神　主危亡　　亥

一二〇、一年支酉逢三支亥有三星不同之説

張果星宗、地支吉凶星例三（以年支横取）：

年支　酉

大殺　主横禍　　亥
飛廉　主非災　　亥
孤辰　主孤尅　　亥

一二一、一年支戌逢一支未有二星不同之説

張果星宗、地支吉凶星例三（以年支横取）：

年支　戌

寡宿　主寡居　　未
三刑　主刑傷　　未

一二二、一年支戌逢一支亥有二星不同之説

張果星宗、地支吉凶星例三（以年支横取）：

年支　戌

孤辰　主孤尅　　亥

劫殺　主劫破　　亥

一二三、一年支亥逢二支寅有二星不同之說

張果星宗、地支吉凶星例三（以年支橫取）：

年支　亥

孤神　主孤剋　　寅

亡神　主危亡　　寅

一二四、一年支亥逢二支申有二星不同之說

張果星宗、地支吉凶星例三）以年橫取）：

年支　亥

六害　主剋害　　申

劫殺　主剋破　　申

一二五、每一年支逢三同支有三星不同之說

張果星宗、地支吉凶星例四（以年支橫取）：

年支　子丑寅卯辰巳午未申酉戌亥

血刃　主血光　　戌酉申未午巳辰卯寅丑子亥

浮沉　主沒溺　　戌酉申未午巳辰卯寅丑子亥

天解　主解難　　戌酉申未午巳辰卯寅丑子亥

一二六、一年支子逢四支戌有四星不同之說

張果星宗、地支吉凶星例四（以年支橫取）：

年支　子

血刃　主血光　戌

浮沉　主沒溺　戌

夭解　主解難　戌

豹尾　命限忌　戌

一二七、一年支子逢二支辰有二星不同之説

張果星宗、地支吉凶星例四（以年支横取）：

年支　子

披頭　主孝服　辰

黃旛　命限忌　辰

一二八、一年支丑逢二支未有二星不同之説

張果星宗、地支吉凶例四（以年支横取）：

年支　丑

地解　主釋凶　未

豹尾　命限忌　未

一二九、一年支寅逢二支辰有二星不同之説

年支　寅

天哭　主哭泣　辰

豹尾　命限忌　辰

一三〇、一年支寅逢二支未有二星不同之說

張果星宗、地支吉凶星例四（以年支橫取）：

年支　寅

天喜　主喜事　未

黃旛　命限忌　未

一三一、一年支寅逢四支申有四星不同之說

張果星宗、地支吉凶星例四（以年支橫取）：

年支　寅

血刃　主血光　申

浮沉　主沒溺　申

天解　主解難　申

地解　主釋凶　申

一三二、一年支卯逢二支丑有二星不同之說

張果星宗、地支吉凶星例四（以年支橫取）：

年支　卯

披頭　主孝服　丑

豹尾　命限忌　丑

一二三二、一年支辰逢二支午有三星不同之説

張果星宗、地支吉凶星例四（以年支横取）：

年支　辰

血刃　主血光　午

浮沉　主沒溺　午

天解　主解難　午

一二三四、一年支巳逢二支丑有二星不同之説

張果星宗、地支吉凶星例四（以年及支横取）：

年支　巳

天哭　主哭泣　丑

黄旛　命限忌　丑

一二三五、一年支午逢二支戌有二星不同之説

張果星宗、地支吉凶星例四（以年支横取）：

年支　午

地解　主釋凶　戌

披頭　主孝服　戌

一二三六、一年支未逢二支寅有二星不同之説

張果星宗、地支吉凶星例四（以年支横取）：

年支　未

天喜　主喜事　寅

天哭　主哭泣　　寅

一三七、一年支未逢二支戌有二星不同之說

張果星宗、地支吉凶星例四（以年支橫取）：

年支　未

地解　主釋凶　　戌

黃旛　命限忌　　戌

一三八、一年支申逢二支戌有二星不同之說

張果星、地支吉凶星例四（以年支橫取）：

年支　申

天哭　主哭泣　　戌

豹尾　命限忌　　戌

一三九、一年支酉逢二支未有二星不同之說

年支　酉

披頭　主孝服　　未

豹尾　命限忌　　未

一四〇、一年支酉逢四支丑有四星不同之說

張果星宗、地支吉凶星例四（以年支橫取）：

年支　酉

血刃　主血光　　丑

浮沉　主沒溺　　丑

天解　主解難　丑
黃旛　命限忌　丑

一四一、一年支戌逢二支午有二星不同之說

張果星宗、地支吉凶星例四（以年支横取）：

年支　戌
地解　主釋凶　午
披頭　主孝服　午

一四二、一年支亥逢二支戌有二星不同之說

張果星宗、地支吉凶星例四（以年支横取）：

年支　亥
天喜　主喜事　戌
黃旛　命限忌　戌

第四章　僞書之辨別以尋其眞

命書中有若干僞託名人之著作，不特混亂命學發展之程序，顚倒歷史前後之事實，且易使人誤會凡各命書，均是生造之江湖術騙人法，啓世人不信命之疑。故凡讀命書者，首須考證其書之真僞，然後擇取其真實而可信者用之。茲將已發現之僞書，列舉其書名及事實如下。

一、失傳之僞命書

1風后三命說

何謂三命，此為首須說明之事項，據鬼谷子遺文：「三元者：干祿、支命、納音身，各分衰旺之地。」又據珞祿子三命消息賦：「鬼谷播其九命，約以星宮。【東方朔疏】鬼谷者，有鬼谷洞中先生也，播三命翻為九命也，干祿一命、支為二命，納音身三命……」查古人以人生年干支為主論命，方有三命之說，又查中國歷朝年代干支表：「按干支在古代，只用以記日，紀年之用在後（東漢光武建武以後）……」又據天文考古錄、年表：「漢順帝時，始以甲子紀年，六十甲子謂青龍一周。」再據陔餘叢考：「古時一日夜分十五時，且其所分之候，晝多而夜少，其以一日分十二時，而干支為紀，蓋自太初改正朔之後，曆家之術益精，故定此法。」以上所稱始用干支紀年及紀時之年代，在命學考證上，甚為重要，茲詳言之：查漢武帝太初元年，首創太初曆，以寅月為歲首，始分一日為十二時，而以干支紀之，此為西元前一〇四年之事；又查漢初仍用舊制，以歲星紀年，以干支為輔，實際歲星繞天一周，不達十二年，乃以一一・八五六年之周期繞天一周，漢太初改曆之際，曾定以太初元年名為馬逢攝提格（甲寅），然因各曆家意見不一，致未實行。劉歆審知上述紀年法混

亂之眞因，乃以為歲星在一四四年運行一四五次，送創制「超辰紀年法」，即每經一四四年，超辰一次、以調整之，並定秦始皇七年己未，超庚申，故八年為辛酉，漢武帝太始元年為甲申，超乙酉，故二年為丙戌，又漢光武帝建武廿五年己酉（西元四九元），應超庚戌，廿六年應為辛亥，只因劉歆已于新莽地皇四年（西元二三年），去世，故此超辰未實行，仍由己酉年之干支順行至今。其後此紀年法遂與歲星無關，僅僅依六千支之順序以紀年，至漢順帝時（西元一二六—一四四年），始正式以甲子紀年，六十甲子謂之青龍一周。假設劉歆遲死廿七年，而使超庚戌入辛亥（建武廿六年）之法實行一次，則民國七〇之辛酉干支，當變為壬戌之干支。又歲星每經八二・六一九一年，即超一辰，劉歆所稱一四四年，其數不確。

三命之定義、及用干支紀時與紀年之開始年代，均已說明之後，現在可以考證「風后三命說」了。

宋代鄭樵著通志，其中藝文略載有「風后三命一卷，河上公宿命要訣一卷」，明代宋濂祿命辨有云：「三命之說，古有之乎，予曰無有也，曰世之相傳，有黃帝風后三命一家，而河上公實能言之，信乎，曰吾聞黃帝探五行之精，占斗罡所建，命大撓作甲子矣，所以定歲月、推時候，以示民用也，他未之聞也。」漢書藝文志有風后兵法十三篇、圖三卷、孤虛二十卷。

查黃帝得風后于海隅，登以為相；河上公係漢文帝時人；黃帝及漢文帝時，尚未干支紀年，安有三命之說；唐書呂才傳敘祿篇，亦無三命之名詞；直至唐之後期，珞祿子三命消息賦出世（詳見命學眞源考證），方有三命之說；由此可知「風后三命之說」，係宋代好事之術士所偽造之文，鄭樵未加深考，即載入藝文略內耳。其說實混亂命學發展之程序，顛倒紀年時之史事，實為荒唐之至。

2漢初司馬季主之眞官時遇說

神峯通考、正官格：「司馬季主云，真官時遇，早登金紫之封。【補曰】真官時遇，謂真正官星，遇于生時，正淵源所謂時上正官格是也，必早登腰金衣紫之貴。」

按司馬季主為漢文帝時人，游學長安，賣卜東市。文帝時、尚未用干支紀年，且一日尚未分為十二時，安有所謂八字，安有所謂真官時遇。又查唐書呂才傳、敘祿命篇中，尚無財官印綬等名稱，何況漢文帝時代，安有此說。神峯通考引用司馬季主之說，必是根據當時已有司馬季主之命書而引用之，明明係後人偽造之文書，託司馬季主之名以行，此種偽書，真是混亂命學發展之程序顛倒歷史上始用干支紀年紀時之年代事實，真是荒唐之至。以神峯氏研究命學之深，閱讀命書之多，尚且為司馬季主偽命書所欺騙而引用其說，作為著書之根據，足證偽命書害人之深，影響之大矣。

3管輅之五行生剋說

三命通會、看命口訣：「納音者，天地之舞數也……管輅曰，五行互旺，雖冲氣完，五行相剋，雖合氣散。」

按魏志、管輅傳：「正元二年……輅長歎曰……吾本命在寅，加以月食夜生，天有常數，不可得諱……明年二月卒。」管輅首以生年之支稱本命，係在漢順帝廢歲星紀年法，正式以干支紀年後，百有餘年，既無別支與之相冲，何言雖冲氣完，又無別支與之相剋，何言雖合氣散，此種以生年之支稱為本命，以論吉凶方式，行至晉代戴洋論命時，仍然相同，直至唐初呂才論命時，止用到年月兩項。可證上述三命通會所稱管輅之言，係後人之偽造，託名于管輅之偽書。

4 袁天罡之三才四柱說

三命指迷賦：「奧自三元主本，五行是先。【注】三元主本者，天元主祿，以定富貴，人元立本，以定壽夭，地元納音，鍾形姸醜，此為三元主本，乃人命根基也……袁天剛云，將三元而作三才，建四時而為四柱。」

按袁天剛為唐太宗時人，與呂才同時，查唐書呂才傳敍祿命篇所言論命法，當時止用到年月兩項，尚未用到四柱，正史所言，當然可信。且命學發展之趨勢，有自然之程序，非能突然超越者，參閱命學真源考證一書，自可詳知其情形。故上文所言袁天罡之三才四柱說，當係後人偽造之命書，託名于袁天剛以行。

5 劉基之三命奇談滴天髓

明史藝文志錄有「劉基三命奇談滴天髓一卷」，此為古法論命，以年為主，以論三命之吉凶。

按明史劉基傳稱：「基病篤，以天文書授子璉曰，亟上之，毋令後人習也。」又查劉伯溫年譜、後編號一〇七頁：「基以洪武八年四月卒，以天文書授子璉，使俟服闋進，且戒之曰，無令後人習也，然則基之術數，且不肯傳其子孫，又安有此種註釋（按為白猿經風雨占候一卷，四庫全書總目曰，是書前有洪武四年基自序），流傳于世乎。」又蒙前教育部長，現任中國文化大學董事長張其昀先生于民國七十年三月十一日函告：「惠函敬悉，關于徐樂吾著滴天髓補註，謂滴天髓一書，為明劉基所撰，對此存疑……據四部叢刊「誠意伯文集」及劉德隅著「明劉伯溫公生平事蹟捨遺」等書，其行狀內有遺著「郁離子

」、「覆瓿集」、「寫情集」、「犂眉公集」、亦無滴天髓書名。」由此可證「三命奇談滴天髓」一書，係後人之僞造，託名于劉基之作。

附張其昀先生覆函影印紙于後

中國文化大學
Chinese Culture University
HWA KANG, YANG MING SHAN
TAIWAN, REPUBLIC OF CHINA
OFFICE OF THE FOUNDER

文耀先生大鑒：

惠函敬悉。關於徐樂吾著滴天髓補註，謂滴天髓一書爲明劉基所撰一節，對此存疑，承函詢問，經查本校亦無此書。據四部叢刊「誠意伯文集」及劉德隅著「明劉伯溫公生平事蹟拾遺」（中華書局寄售）等書，其行狀內有遺著「郁離子」、「覆瓿集」、「寫情集」、「犂眉公集」，亦無滴天髓書名，故無法代爲查證。特覆　順頌

大安

張其昀啓　三月十一日（民七十年）

劉伯溫年譜爲王馨一撰，民國廿五年商務本，本校無此書。

二、現存之僞命書

1鬼谷子遺文

宋史藝文志有李虛中命書格局二卷。四庫全書提要稱：「李虛中命書三卷，舊本題鬼谷子撰，唐李虛中註……世間傳本久絕……惟永樂大典所收，其文尚多完具……並載有虛中自序一篇，稱『司馬季主于壺山之陽，遇鬼谷子，出遺文九篇，論幽微之理，虛中為之注釋。』其說誣誕……疑唐代本有此書，宋時談星命者，以己意闌入其間，託名于虛中之註鬼谷，以自神其術耳。」清史藝文志又改稱為「周鬼谷子命書，李虛中注。」

命學真源考證對于遺文命書之考證略稱：「自西周至漢文帝時，共有四位鬼谷子，是否真有其人，不無問題，其遺文命書，係用年月日時之干支論命，

但查漢文帝時，尚未干支紀年與紀時……即使眞有鬼谷子，他安能用年月日時之干支論命，其為偽託，顯然可見。」

2唐李虛中注鬼谷子命書

清史藝文志錄有「周鬼谷子命書，唐李虛中注。」

命學眞源考證，對于李虛中注文之考證、略稱：「注文中共引用七個命例……其中具有姓名及職稱者、為敏少宰與王安中左丞……按太宰少宰之官，殷代及晉代有之，隋唐兩代均無此官，宋代有之而為時甚短，宋史職官志稱：『政和中詔改左僕射為太宰，右僕射為少宰，靖康元年，詔依元豐舊制，復為左右僕射。』再查宋史宰輔表中，自政和六年（西元一一一六）起，至靖康元年（西元一一二六年）止，曾任少宰之職者，只有劉正夫、余深、王黼、李邦彥、吳敏、唐恪、六人，則注中所稱敏少宰者，當為吳敏之名……其次所稱王安中左丞一例，查宋史王安中傳稱：『王安中……宣和元年，拜尚書右丞，三年（西元一一二一年）為左丞。』更可證此注文非李虛中所作，而是宋人所為，託名于李虛中。」

3晉郭璞之玉照定眞經

四庫全書錄有玉照定眞經，其提要稱：「舊本提晉郭璞撰，張顒注。考晉書璞傳，不言璞有此書，隋志唐志宋志，以及諸家書目，皆不著錄，惟葉盛菉竹堂書目載有此書一册，亦不著撰人，蓋晚出依託之本，張顒亦不知何許人，勘驗書中多涉江南方言，疑書與注文均出自張顒一人之手，而假名于璞以行，術家影附，往往如此，不足辨也。……」

按上文以玉照定眞經，係後人之作，而託名于郭璞，其為偽書，當無疑問。

4晉郭璞之玉照神應眞經

古今圖書集成、藝術典、星命部彙考，錄有「玉照神應真經，郭璞正文，徐子平註。」

按此書名字之中間為「神應」二字，而「玉照定真經」名字之中間為「定」字，兩書均題為郭璞撰。子平命學考證將玉照神應真經、分為二〇二節，則玉照定真經當可分為二五八節，文句較多，其他部份，僅有少數文句之次序先後稍異，及少數文字互異，大部份兩書相同。四庫全書提要既考定玉照定真經為託名于郭璞之偽書，則此玉照神應真經當然亦是偽書。茲為更進一步詳加考證起見，從此書之內容與命學發展之程序比較言之如下：

查晉書戴洋傳稱，戴洋為王導及劉胤論命時，止用到年支與行年兩項；唐書呂才傳敘祿命篇，亦止用到生年與生月兩項；直至唐之後期，鬼谷子遺文，及珞祿子三命消息賦出書，方有三命及四柱等名詞出現。此玉照神應真經曾言及三命及年月日時之四柱等項，均為晉代無有之名詞，可證此書當為後人所作，而託名于郭璞以行，實為偽書。

5宋徐子平注玉照神應眞經

古今圖書集成、星命部彙考：「玉照神應真經，郭璞正文，徐子平註。」

子平命學考證、對于玉照神應真經之徐子平註文之考證，以徐子平註珞祿子三命消息賦之注文為論據，作成「本經註文與消息賦註文之相對異點」一覽表，有日主，三限等十二項異點考證之，可知徐子平之基本思想，與本經註文之作者思想，有絕不相同之處，可證本經註文決非徐子平所作，而是偽託于徐子平之名以行。

6徐子平撰明通賦

明萬曆六年出版之三命通會，有「明通賦，東海徐子平撰，易水萬育吾解。」

子平命學考證、對于明通賦之考證，以徐子平註珞祿子三命消息賦之注文為論據，作成「本賦文與消息註文之相對異點」一覽表，有日干為主，只論運等十三項異點考證之，可知徐子平之基本思想，與本賦作者之思想，有絕不相同之處，可證本賦文決非徐子平所作，而是後人偽託于徐子平之名以行。

7宋徐升編淵海子平

新刊合併官板音義評註淵海子平：「宋錢塘東齋徐升編，明清江竹亭揚淙增校。」

按本書論四季大節訣：「今歲要知來年春，但加五日三三時辰……【注】此法如嘉靖二十七年　歲在戊申（按為西元一五四八年）……」由此可知此書當為明人揚淙所編，而託名于宋人徐升，乃使此書變為偽書。又查明欽天監李欽于萬曆二十八年（西元一六〇〇年）庚子歲所增補之「京台增補淵海子平」，無「徐升編」字樣，其內容與此書多不相同，由此看來，真不知原始之淵海子平，究為何樣。我國術士多喜編書、或改編古書、增刪內容，並多託名于古人以行，不僅混亂命學發展之程序，而且顛倒歷史前後之事實，對己無益，對人有害，是何居心，豈非無奇不有。

8張果老仙傳授李憕「張果星宗」

張果星宗：「①喜神甲羅乙計丙炁星、丁水戊月星喜神、己土庚金辛見木、壬孛癸大最堪親。②先天心法（李澄問答），老仙曰，我之不與世遇，無他

，蓋世變人輕，不可與傳仙道，惟汝淳厚質朴、可傳。澄曰，仙道不願學也，但星命之學，但聞一二足矣。（先天心法者，老仙有先天之機，觀天之命，而得于心，其驗如神，故謂先天心法。）仙曰，推命之術（言推命之理），必在乎精（宜詳細精研），先觀主曜（即命度主也），次察身星（即月纏處也），當以二十八宿為本，以三百六十五度為本源，十一曜為用神（以木火土金水日月炁孛羅計為用神）。」

按上文所言各人及各事項，須先知各人及各事有關之歷史與時間，然後方能明了彼此可能發生之關係，故須先提供有關資料如下：

(1)明宋濂祿命辨：唐貞元初（初年按為西元七八五年）李弼乾始推十一星行曆……曰，然則假之以占命，又起于何時乎……曰，于常聞之于師，其說多少本于都利聿斯經……今所傳聿斯經者，婆羅門術也，李弼乾實婆羅門伎士，而羅喉計都，亦胡梵之語，其術蓋出于西域無疑。

②張果　唐書張果傳略稱：張果、隱恒州中條山，諱鄉里世系以自神，往來汾晉間，唐開元二十一年（按為西元七三三年），遣使迎至京，欲以玉貞公主降之，大笑不奉詔，尋還山。

③李憕　唐書李憕傳略稱：唐天寶十四年（按為西元七五五年），任光祿卿，東京留守，十一月，安祿山反，入都城，被殺。

由上述三項事實與時間考之，李憕去世三十年以後，李弼乾于西元七八五年以後，方始有十一星占命之術，張果與李憕各人生活情形不同，且無往來交接之關係，張果安能授李憕以星命學，世間竟有這樣無聊的術士，揑造張果授星命學與李憕之假事，並撰張果星宗之偽書，後人不察而多信之，至于該書之錯誤百出，尚未論也。

9劉基注「命理須知滴天髓」

「命理須知滴天髓　京圖撰　劉基註　休陽程芝雲校訂」。程芝雲序略稱：「是書世少流傳，顧新石侍講精命術，每奉為鴻寶，不以示人……爰正魯魚，付剞劂氏，若夫以為京圖之撰，劉基之註，則傳無明文，不敢從而附會之也。道光四年，程芝雲撰。」

按世稱劉基之滴天髓命書，計有兩種，其一為明史藝文志所錄「劉基三命奇談滴天髓」，本書談三命，當係古法以年為主之三命書，久已失傳，其二為道光四年出版之「命理須知滴天髓」，是以日為主之子平命學，此兩書皆係後人所作，而託名于劉基。查命學家徐樂吾于民國二十六年撰滴天髓補註，自序：「滴天髓一書，為明誠意伯劉基所撰，見于年譜……誠意疾革，以觀象玩占之書，封于石室，遺命亟上，毋令後人習。歿之次年，上果命李鐸就其家中取之，見誠意墓誌……誠意早知之。」徐樂吾所稱之「誠意墓誌」，乃是將年譜第九二頁所載「故參政劉公墓碑銘」，改名為「墓誌」，故亦可說是徐樂吾偽造「墓誌」，蓋墓誌與墓碑銘不同，墓誌係在葬前所作，止題死者姓名爵里，隨同死者之柩納入壙中，墓碑銘則在葬後若干年所作，可以記死後事，且係豎立于墓外，例如劉基墓碑銘：「誠意伯薨之又明年夏，鑒察御史李鐸以上旨來取其觀象玩占諸書？」查劉基歿于洪武八年四月，洪武十年夏，李鐸奉旨取書，而墓碑銘述及此事，可知此墓碑銘當作于洪武十年以後若干時，徐樂吾自序中所稱，「李鐸就其家中取書，見誠意墓誌……誠意早知之。」實為天大的謊言，又所稱：「滴天髓一書，乃劉基所撰，見于年譜，」查年譜後編所載者，是「劉基三命奇談滴天髓」，且非徐樂所補註之「命理須知滴天髓」，甚矣徐樂吾善于說謊，易于令人發生錯覺，誠是江湖術士中之高手也。

10陳素庵著命理約言

韋千里選輯命理約言，韋序略稱：「客夏紹興蔣清渠先生，忽以清初相國陳素庵，所著命理約言四卷見示……清渠謂是書乃友人宣君仲篆，家藏鈔本，世少流傳，君如謀諸剞劂，必可紙貴洛陽，余遂不辭狂瞽，力任校刊……茲因刊印事藏，爰志得書之緣起如此……民國癸酉春日浙江嘉興韋千里謹識于滬江寓次。」

按本書作者精通命理，敢言能言，似乎社會地位不高，故被人隱其姓名，而易以陳素庵，並偽加以相國之美名，以抬高其書之價值，故為偽託之書，茲考證如下：

本書卷四、雜論：「滴天髓託名劉誠意，其筆朗而快，言理皆了然心手，要之，此書當與子平大升輩所著，並為命家法式。」

按上文所稱之滴天髓，係指道光四年（西元一八二四年）印行之「命理須知滴天髓」而言。至于陳素庵為何許人，中文大辭典：「陳之遴、字素庵。」又清史、列傳：　陳之遴，字彥升。」兩者之字號不同，乃函請此兩書編纂委員會主任委員張其昀先生查示，得覆：「查中國歷代書畫篆刻字號索引下册六八七頁「陳之遴字號，彥生，素庵」。又查清史、列傳：「陳之遴……浙江海寧人……順治八年擢禮部尚書……九年授弘文院大學士……十五年（按為西元一六五八年）復坐賄結內監吳良輔、鞫實、論斬、命奪官、籍其家、流徙尚陽堡，死徙所。」按一六五八年距一八二四年，為一四六年，不論陳素庵死于一六五八後何年，都看不到滴天髓一書，由此可證命理約言為託名于陳素菴，實非陳所作。

附張其昀先生覆函影印紙于復

中國文化大學
Chinese Culture University
HWA KANG, YANG MING SHAN
TAIWAN, REPUBLIC OF CHINA
OFFICE OF THE FOUNDER

文耀先生大鑒：

惠書敬悉。關於清史及中文大辭典陳之遴字號，兩者不同一事，茲答覆如下：

經查宋元明清書畫家年表二二五頁，載「明崇禎十年陳之遴（彥升）登進士」，又清代閨閣詩人徵略第二卷一頁徐燦欄，內有「燦字明霞……大學士陳之遴（素菴）之繼室封一品夫人……」，再查中國歷代書畫篆刻家字號索引上冊八二三頁「彥生、陳之遴」，一〇一二頁「素菴、陳之遴」，均註「明崇禎十年（一六三七）榜眼」，該索引下冊六八七頁「陳之遴字號、彥生、素菴」。

特覆，備供參考。即頌

大安

張其昀 敬啓　三月三日

11 陳素庵輯注滴天髓輯要

滴天髓輯要自序：「滴天髓之書，乃一知命者所作，託于誠意伯劉基……但命名未雅，其論次亦頗參錯，且間有不達意者，余故釐正其篇目，而辭句則少點定之，然非有改于舊觀，故仍其名……順治戊戌春二月望日素庵老人書。」

按順治十五年戊戌歲（西元一六五八年，陳素庵正因罪論斬，旋流放尚陽堡，死于徙所，且滴天髓一書，至道光四年方印出行世（西元一八二四年），陳素庵何能讀到該書，民國二十餘年時之術士，竟異想無方，揑造陳素庵自書之序文于滴天髓輯要之首頁，真是荒唐之至，香港的上海印書館更不該首先印行其書，忘了商人職業道德了。對己無益，對人有害，使人發生錯覺，誤信為真。

三、現存之非僞命書

1北齊魏寧首以當生年月論祿命之文

北齊書、魏寧傳：「寧以善推祿命，徵為客館，武成親試之，皆中，乃以己生年月，託為異人問之，寧曰，極富貴，今年入墓……旣而武成崩，年三十有二。」

命學真源考證、前言：按魏寧以人之生年月兩項為基準以論命，較之管輅及戴洋僅用年支一字為基準者增多。又查武成帝崩于北齊後主天統四年戊子（西元五六八年）十二月辛未日，年三十二，當生于大同三年丁巳，依五行大義引孔子元辰經稱：「甲寅旬，男起丙辰，女起壬戌。」之古法，以起候病法之行年，以實足之年論命，則武成三十一足歲時，行年在丙戌，又武成生年為丁巳，干支均屬火，火墓在戌，故云「今年入墓」，可證當時已用當生年月丙項、及行年與墓等關係以論命，其方法較前又有進展。

2唐代呂才之敍祿命篇

唐書、列傳、呂才：「敍祿命篇……又漢武故事，武帝以乙酉之歲七月七日平旦時生，亦當祿空亡下，法無官爵，雖向驛馬，尚隔四辰，依祿命法，少無官榮，老而方盛。今檢漢書，武帝卽位，年始十六，末年以後，戶口減半，祿命不驗三也……」

命學真源考證、呂才祿命篇之考證：漢武帝命式

乙酉年、水命
未月、空亡
卯祿
亥馬

按上文所謂「祿當空亡下」者，因乙酉年以未支為空亡之故；所謂「雖向驛馬，尚隔四辰」者，因未支向亥而來，未與亥相隔四辰之故，祿雖閑神，仍須列入。

3唐代李虛中以人生年月日三項干支論命誌

韓愈為李虛中作墓誌銘：「殿中侍御史李君虛中……最深于五行書，以人之始生年月日所值日辰、干支相生勝、衰死旺相斟酌，推人壽夭利不利，輒先處其年時，百不失一。」

命學真源考證、前言：「查韓愈卒于長慶四年（西元八二四年）。李虛中先于韓愈去世，當不太遠，距呂才刊正陰陽書之年，約後一百七十年左右，李虛中對于命術已加改進，用年月日三項干支以論命，重在干支五行之生尅，並論五行之旺相，當兼言祿馬之向背，故成「萬端千緒、參錯重出」之術，較之呂才時只用年月及祿馬以論命之法，增益頗多，實亦合于命術發展之自然程序。茲將呂才所言之命術、及漢武帝命例排成命式，並用李虛中命術，亦用漢武帝命例，排成命式，以資比較，兩命式如下：

呂氏命術之命式	李氏命術之命式
乙酉年	乙酉年
未月	癸未月
卯祿	己巳日
亥馬	卯祿
	亥馬

查漢武帝命例，乙酉之歲、七月七日平旦時生。茲查中國年曆總譜，及全史日至源流，並依古代用「恒氣」定節氣，求得武帝之生辰干支，為乙酉年、癸未月、己巳日，呂才只用年月及祿馬，李虛中則用年月日及祿馬，故兩式不同。呂氏命術之命式，其排列方法與理由，詳見于第一篇，呂才祿命篇之考證，至李氏命術之命式，則可按其墓誌銘之說明，同理推得之。

4 珞琭子三命消息賦

四庫全書提要：「珞祿子賦注二卷，宋代凡有二本，一為徐子平所撰，已別著錄，一即是編，僧曇瑩所撰也。錢曾讀書敏求記稱珞祿子三命消息賦二卷，王廷光、李同、曇瑩、徐子平四家註解，與舊本不符；永樂大典所載，則獨題曇瑩之名，而廷光與同之說，乃悉列焉，標目亦小異；或錢氏之本，乃後人集四家之說，合為一書，故併及徐氏；曇瑩之本，則撮王李之註，而附以己說，故其文兼涉二家歟。考廷光之書，進于宣和癸卯，曇瑩之書，成于建炎丁未，在廷光後五年，知非與廷光等同註，而所引董巽、楚熙二序，亦惟稱曇瑩一人，則當以永樂大典獨題其名為是也。……」

時空制命書、珞祿子：珞祿子撰有「三命消息賦」，經詳加考證，知其作賦之年代為唐昭宗年間（西元八九〇年左右），亦可能早至唐咸通年間，詳見拙著「命學真源考證」……按遺文命書以九命為論，祿與馬為九命中之二，故其在命式中為必備之二項；珞祿子以三命為論，只以年月日時胎五柱為必備之項目，至于祿與馬二項，只看五柱中是否具有，如建祿、帶祿、夾祿、祿馬同鄉之類，然後論其或向或背、或建或逐，以定貴賤吉凶。且珞祿子以財與命之關係，較為重要，只須「財命有氣，逢背祿而不貧，若也財絕命衰，縱建祿而不富」，故財命有氣，即為好命，若五柱中再逢祿馬以助之，則為錦上添花之象，好上加好。例如世所傳岳珂于「珞祿子三命指迷賦：祿生旺兮，則分節鉞，馬交馳兮，掌握兵權」，注中舉例，有「祿逢生旺格，如辛未年木、辛卯月木、辛酉日木、辛卯時木、壬午胎木；馬遇交馳格，丁巳年士、辛亥月金、丁巳日土、辛亥時金、壬寅胎金」，此兩例均為在五柱中逢祿與馬之格，故珞祿子論命之命式，即可用此兩式表之如下：

祿逢生旺格	馬遇交馳格
辛酉　年、木、祿	丁巳　年、土、三元為主、
三元為主，亦稱三命	亦稱三命
辛卯　月、木	辛亥　月、金、馬
辛酉　日、木、祿	丁巳　日、土
辛卯　時、木	辛亥　時、金、馬
壬午胎胎、木	壬寅　胎、全

5萬育吾三命通會

序；昔者羲皇觀河圖洛書，□□□□，乃因數究理，而天地之秘始洩，周茂叔作太極圖通書，闡陰陽五行，乃因理明數，而性命之蘊益著，理數合一，而造化不越是矣。今星命家者流，乃就造化中，于人有生之初，推年月日時，立名四柱，而謂之命，其說肇于珞琭子，衍于李虛中，盛于徐居易，細考其說，不可謂無理也，但陰陽五行流行天地間，生剋制化而矣，今乃于生剋制化中，巧立許多名目，以盡人之命，未免已失之鑿，矧世庸術，弗明道理，達造化，僅能誦淵源、淵海等書，便謂知命，及詢古人論命之所以然，茫然無以應之，間有知者，又粗淺執滯，弗能洞究達變，無怪乎星命之談，有准與不准也，余為此病，乃博求古今之書，凡語及陰陽五行生剋制化有關星命者，必深探其源頭所以然之理，久則豁然通貫，乃知古人推命，論納音、論干支、論格局、論財官、論祿馬、論神煞，取用變化，要皆有至理寓焉，矧吾儒格致之學，茲亦所當究心者，惡可概以小道棄之哉。或曰，命之理微，聖人罕言，何談之易而言之詳，豈命之理盡于子之言乎，余曰，命之理微，此聖人所以罕言，然未嘗不言也，余悲夫世人不知天命，而妄圖冥行，又悲夫人事未修，而諉罪天命，不知者固無足言，而諉罪者則亦未為得也，何也，蓋人事與天命相為流通，

能盡人事，即所以盡天命，而命有窮通，莫之為而為，莫之致而至，必至無可奈何，然後斯可以言命也，故孔子曰，君子居易以俟命，又曰死生有命，聖人之意，斷可識矣，今深念聖人垂敎之意，後世不明，而命之理微，故其說不得不詳，說之既詳，故其述不得不多，而何敢談之易也，是故博搜遠引，遡源求根，既探陰陽之精，復窮干支之始，釋神煞之吉凶，據何理而得名，解格局之名義，憑何法而立例，祿馬何異乎財官，納音何殊乎五行，男女位分剛柔，行藏頓異，老幼氣別衰嫩，取用不同，疾病由稟受之偏，凶短本受煞之重，先察根基，次詳歲運，地配星野，時有晦晴，然後證以古今人命，重以日時參詳，以日得之專，時得之獨，故也，然人有日時同而貴賤迥然，乃月令節氣淺深之辨，有八字等而壽夭不齊，實內外業緣所感之殊，矧時差刻漏，氣判正初，世分治亂，運隨古今，風水可奪人工，陰騭可改天命，人生遭際修為，安得一例論乎，誠能會而通之，神而明之，則造化消息之理在我，而壽夭窮通貴賤貧富，自莫能逃，敢謂聖人罕言而殫于余之言乎。嗚呼，孔子大聖人也，自敘五十始知天命，故曰，加我數年，五十以學易，易也者，知天命之學也，聖門諸賢，穎悟莫如子貢，嘆不可得而聞，然則子所著述，一易之理，知天命之學也，豈容以易易言哉，昔嚴君平隱成都市，假以賣卜，因人而得之卦，而勸善懲惡、君子至今稱之，余之心亦猶是也，又惡知談之易而言之詳乎，或曰，敬聞命矣，遂次其言以為三命通會敘云。萬曆六年戊寅季秋吉日前進士楚江易水育吾山人萬民英書。

6 張楠神峯通考闢謬命理正宗

序：神峯子曰，天之賦者命，窮達殀壽，係諸氣稟之先，雖聖賢鬼神莫能移，故君子居易以俟命，惟不知命，無以為君子，然命之理，遡其原則肇于軒轅氏，始有干支之降，師大撓作甲子，遂以人之年月日時所生，謂之命焉，蓋

與天賦之命，其揆一也。但先未有書，至唐袁守成始作指南五星書，呂才作合婚書，一行禪師作星曆書，五代有轆轤書，前宋有殿駕書、南宋遼金有喬拗書、元有耶律楚材書、裴大猷有琴堂虛實書，均以人之生年五行納音所屬身命限度為之主，七曜四餘為之用。至我明朝徐均作子平書，專以日干為主本，月令為用神，歲時為輔佐，則命書之作，至此盡矣，其故何歟，蓋五星之為說，只以生年為主，月與日時或遺焉，或以納音為主，干與支或遺焉，孰若子平之理，獨得其中，日通月氣，歲與時為脉絡，日為身主，月為巢穴，歲與時為門戶，得于此而不遺于彼，通于上而不遺于下，抑有餘補不足，中正之道，孰外是焉。愚涉獵群書，頗詣旨趣，獨觀命理，有五星指南、琴堂書。子平淵海書，宗其理出之正，法立之善，但其中間頗有不根之言，進退之說，無確然一定示人之見，後世緣此立說益多，益滋人惑，雖授受不過襲謬，殆若行者迷道問盲人指示焉，是以究之窮陬極壤，盡皆招搖售術，聽其言則是，校其理則非，瞽目惑心，竟無一人能埒其堂陛，而撮其樞要也。嗚呼，非惟誣人，實自誣也，予深慨焉，由是細心講究，已四十餘年矣，一旦恍然覺其有一者，似是之非，不慚膚見，乃立五星正說，五星謬說、子平諸格正說、子平諸格謬說、動靜說、蓋頭說、六親說、病藥說、雕枯旺弱生長八法說、人命見驗說、蓋取諸尊崇正理、闢諸謬說之意，因名之曰命理正宗，授諸梓而刊之，極知誣誕，罪不容逭，尚俟知者正其得失庶有補六藝中之萬一之耳。（查本書、「五行元理消息賦：福享五行歸祿」之注中，有「林壽官癸丑年生，至今萬曆十七年己丑算起，壽數九十七耳」之句，則本「神峯通考」之書，當在萬曆十七年，即西元一五八九年之後，不久之時中，當可撰成。）

7清代沈孝瞻之子平眞詮

原序：予自束髮就傅，即喜讀子史諸集，暇則取子平淵海大全略為流覽，

亦頗曉其意，然無師授，而于五行生剋之理，終若有所未得者，後復購得三命通會、星干大成諸書，悉心參究，晝夜思維，乃恍然于命之不可不信，而知命之君子當有以順其正。戊子歲，予由副貢充補官學教習，館舍在阜城門右，得交同里章公君安，歡若平生，相得無間，每值館課暇，即請君安寓談三命，彼此辯難闡發無餘蘊，已而三年期滿，僦居宛平沈明府署，得山陰沈孝瞻先生所著子平手錄三十九篇，不覺爽然自失，悔前次之揣摩未至，遂攜其書示君安，君安慨然歎曰，此談子平家真詮也，先生諱燁燔，成乾隆己未進士，天資穎悟，學業淵邃，其于造化精微，固神而明之，變化從心者矣，觀其論用神之成敗得失，又用神之因成得敗，因敗得成，用神之必兼看于忌神，與用神先後生剋之別，並用神之透與會，有情無情有力無力之辨，疑似毫芒，至詳且悉，是先生一生心血，全注于是，是安可以湮沒哉。君安爰謀付剞劂，為天下談命者，立至當不易之準，而一切影響游移管窺蠡測之智，俱可以不惑此亦談命家之幸也，且不准談命家之幸，抑亦天下士君子之幸，何則，人能知命，則營競之心可以息，非分之想可以屏，凡一切富貴窮通壽夭之遭，皆聽之于天循循焉各安于義命，以共勉于聖賢之路，豈非士君子之厚幸哉，觀于此而君安之不沒人善，公諸同好，其功不以多乎哉，爰樂序其緣起。乾隆四十一年歲在丙申初夏同里後學胡焜倬空甫謹識。

第二編　命學上尋眞之部份

前　言

本書第一篇第一章曾說明八字止有五一八四〇〇個命式，全世界每時（二小時）平均約生二八八〇〇嬰兒，八字相同，而命運不同，故八字不可用為眞命式。第二章曾說明在命學中同一標題，而有正反兩說者，計有一六〇項之多，其中有若干項並含有若干分項，例如駕前神煞卽含有三一位分項，他如駕後神煞及馬前神煞等項，亦各含分項很多，至于正八格之中，人多以為不致有正反兩說，查其實際，則亦有之，例如年上偏財格，時上正官格、時上一位貴格、時帶正馬格、時上偏財格、時逢生印格、局印太多或印綬多等格，亦有正反兩說。第三章曾說明同一標題而有不同之各說，計有一四二項之多。第四章曾說明失傳之偽命書，已有五種，現存之偽命書，尚有一一種之多，現存之非偽命書而為清代以前者，止有七種。由此觀之，則命學上所有之學說，單純而可信者，實是很少了，是則以八字論命，根本上就有問題，已經達到非採用新命式不可的時候了。或者謂八字旣不採用，不如採用西法占星術為便，殊不知占星術亦有與八字同樣的缺點，例如中國時報于民國六九年十二月十五日第十二版載有「出生時辰與星球位置」：「你知道美國總統林登詹森與名歌劇家瑪麗亞卡拉斯（MARIA CALLAS），或者卓別林與尼克森之間有什麼共同點嗎？他們都在一天裏的同一時辰誕生！法國心理學家伽克林（MICHEI GAUOUELIN）意外地發現許多名人都在一天裏的同一星象時辰時呱呱落地，他已收集整理了無數的統計資料，顯示一個人誕生時刻的星球位置，與其一生成就有密切關係……在這些統計資料裏，舉例說，法國國家醫學研究院裏竟有五百位會員生

辰時刻吻合，他們出生時刻的星球位置，大都集中在當火星或土星剛上昇或者剛達天頂的時辰。伽克林堅持必須依恃一絲不苟的統計結果，所以他和他太太記錄了兩萬多個名人的生辰時刻，然後把這些時刻與天空中星球十二個區域的位置相配對，他們發現了一些不可忽視的關連性。星球初昇及剛達天頂的這段時間最為有趣，在這時刻內誕生科學家的機會竟多達三十萬比一，作家與畫家對應于土星，軍人們大都對應于火星，伽克林認為或許星球與個性之間存在著一種為占星學家們所忽略的交纏關係。在這些發現裏也有一些變例，例如名科學家艾因斯坦，依統計結果應該誕生在土星主宰的時辰，但他的生辰，即一八七九年三月十四日午前十一時，即是木星剛達天頂之後，這個位置應屬于演藝人員或個性極端外向的人。」由此可知占星學家之缺點即是生辰同而命運不同，及伽克林應用統計方法研究之情形。近三十年來，中外人士研究「時空制命學」者，越來越多，其命式之多，約同天文數字，各人各有一命式，命式不同，命運亦不同，自然易于研究其中相互之關係，且易于作統計、分析、歸納與演繹等工作，以上有關各事項，均將于以後各章中分別說明之。

第一章　命式之尋眞

本書第一篇第一章，曾明言「八字命式，實是疏而不密，缺而有漏，不是真命式，不能求得有效定律與特效定律」，現在更非採用新命式不可的時候了，雖然有人曾加用胎元與命宮，成為六柱以論命，但是胎元與命宮，只是四柱的副產品，凡四柱相同之人，其通例所用之胎元與命宮大都相同，並非生力軍，不能補救命式相同之缺點，何況胎元有少于十月者，有多于十月者，而命宮之求法又太簡單，多不準確，且其求法有三種之多，並不一致，詳見時空制命書。

三命通會、論五行時地分野吉凶：「天有春夏秋冬，地有金木水火，皆以時地相為用也，今之談命者，但知論陰陽五行，而不知兼論方隅與晝夜陰晴，所以有年月日時同，而貴賤壽夭迥異，便謂五行無據，啓世人不信命之疑，亦誣矣。」按此所稱之年月日時，即現代所謂之時間，此所稱之方隅，即現代所謂之空間，此所稱之時地相為用，即現所謂之時空制，三命通會之作者已知時地相為用之重要，惜其未正式以時間配合方隅，而建立時地相為用之命式，殊為遺憾。

古今圖書集成、星命部、雜錄：「雲夢藥溪談：予嘗詰星命家，有四柱同而禍福異者何，曰刻異，予曰，而若推之者，以時不以刻，有四柱，無五柱，而惡乎知之。」按此所稱之刻異，而禍福亦異，足以證明該刻柱之重性，更足以證明四柱組織之不夠嚴密，惜乎該星命家徒知其然，而未能手四柱之外，以實行增加刻柱而成五柱，亦是遺憾。但其欲加改進之意見，由疏而入密，由缺而補漏，則已明白表示出來。

人類生活，既不能脫離時間，更不能脫離空間，由時間與空間之相互關係，遂生種種之變化，因而影響人類之命運，人有同時生者，只因胎養地不同，

而命運乃異，人有同地生者，只因生的時辰不同，而命運有別。八字相同而命運相異之命例，太多太多，不勝詳舉，實因八字只是代表疏濶之時間，不能代表生活必需之空間，但是人們之命運，不僅與所生之時間有關，更與所生之空間有關，故八字實是一個不完滿而有漏，甚疏濶而不密之命式，以之論命，當然不甚可靠。

補偏救弊之法，自宜將生人之時間與空間兩者並用，組成時空制命式，依照科學學理及科學方法以組成之，其命式之組織較周密，其理論之根據亦較確實，茲簡介如下。

一、時空制命式之時間部份

西曆以耶蘇紀年，分為西元前若干年，及西元若干年，假如民國七十年為西元一九八一年，只要說西曆年號，大家就知道是那一年，這是一很長的尺子，量時最便，其紀很短的時間，則有分有秒，例如槍彈射擊的速度每秒有若干呎，這是量時用很短的尺子。

中國以干支紀年月日時，例如民國五五年為丙午，但是前六〇年也是丙午年，前一百二十年也是丙午年，明代威震九邊的王太師象乾也是丙午生的，你若問王太師是那一個丙午生的，則很少人知道，你若說是嘉靖二五年生的，則人仍然不太清楚，你若說是西元一五四六年生的，則人們一聽即知道王太師的生年距今有若干年，是那一個丙午年了；又例如某機關規定卯時吃早點，由上午五點鐘之首至六點鐘之末尾，計有一二〇分鐘，都是卯時，這個早點在五點一分的時候去吃也可，在六點五十分去吃也不算錯，假如在五點時早點已經準備好了，你却要等到六點五十分鐘去吃，那麼早點已冷而無味，豈能適合口之所好，故舊法所用干支紀時，尚須有調整之處。

時空制命式的時間部份之配合法，有兩個目的，其一為明確表示丙午年是在那個時代，第二為明確表示卯時的那一刻吃早點，因為要這樣的配合，所以

將時間部份分為期、周、年、月、日、時、刻，七個部份。

曆家用甲子紀年，六十甲子為一小循環，計共六十年，謂之一周；六十周為一中循環，謂之一期，計共三千六百年；六十期為一大循環，中間共經二十一萬六千年，周而復始。（將來有需要時，可將六十期稱為一會，六十會稱為一世，計共一千二百九十六萬年，六十世稱為一紀，計共七億七千七百六十萬年，但現時尚用不著。）本書採用清代大儒黃宗羲「歷代甲子考」，以黃帝元年為甲子（近人有以黃帝元年為丁亥者，但周代共王五年為甲子，則人所公認，本書為計算便利計，故用黃宗羲之說），自黃帝元年第一甲子起，至黃帝六十年癸亥止，是為第一周，此第一周之時間，用第一位干支甲子二字代表之，名為甲子周，自黃帝六十一年又為甲子，至少昊二十年癸亥止，是為第二周，此第二周之時間，用第二位干支乙丑二字代表之，名為乙丑周，自少昊二十一年起，又依次下推，至唐昭宗天復三年癸亥止，適為第六十周之末年，也就是癸亥周之末年。總計自第一甲子周之第一年甲子起，至第六十周之末年癸亥止，共為三千六百年，名為第一期，此第一期之時間，也用第一位干支甲子二字代表之，名為甲子期。再由唐昭宗天祐元年甲子起，是為第二期開始之第一年，此第二期之時間，用第二位干支乙丑二字代表之，名為乙丑期，其餘類推。

由黃帝元年第一周起，至民國七十年辛酉止，計為第七十八周中之第五十八年，換言之，即是第二期中的第十八周、第五十八年，也就是乙丑期、辛巳周、辛酉年，其餘類推。茲從黃帝元年起，將各期各周歷年甲子，列表如下：

各期各周歷年甲子表

期名	周名	積年	時代	年號
甲子（第一期）	第一周甲子	一	黃帝元年	甲子
	二乙丑	六一	黃帝六十一年甲子	
	三丙寅	一二一	少昊二十一年甲子	

四	丁卯	一八一	少昊八十一年甲子	
五	戊辰	二四一	顓頊五十七年甲子	
六	己巳	三〇一	帝學三十九年甲子	
七	庚午	三六一	帝堯二十一年甲子	
八	辛未	四二一	帝舜九年　甲子	
九	壬申	四八一	夏禹八年　甲子	
一〇	癸酉	五四一	仲康三年　甲子	
一一	甲戌	六〇一	寒浞十五年甲子	
一二	乙亥	六六一	帝槐四年　甲子	
一三	丙子	七二一	帝不降四年甲子	
一四	丁丑	七八一	帝扁五年　甲子	
一五	戊寅	八四一	孔甲二三年甲子	

一六	己卯	九〇一	帝桀二二年甲子	
一七	庚辰	九六一	商太甲一七年甲子	
一八	辛巳	一〇二一	太康一五年甲子	
一九	壬午	一〇八一	太戊二一年甲子	
二〇	癸未	一一四一	仲丁六年　甲子	
二一	甲申	一二〇一	祖辛十年　甲子	
二二	乙酉	一二六一	祖丁二九年甲子	
二三	丙戌	一三二一	盤庚二五年甲子	
二四	丁亥	一三八一	武丁八年　甲子	
二五	戊子	一四四一	祖甲二年　甲子	
二六	己丑	一五〇一	武乙二年　甲子	
二七	庚寅	一五六一	紂王一八年甲子	

二八	辛卯	一六二	一	周康王二年	甲子
二九	壬辰	一六八	一	昭王三六年	甲子
三〇	癸巳	一七四	一	穆王四五年	甲子
三一	甲午	一八〇	一	孝王一三年	甲子
三二	乙未	一八六	一	共王五年	甲子 西前八三七
三三	丙申	一九二	一	幽王五年	甲子 七七七
三四	丁酉	一九八	一	桓王三年	甲子 七一七
三五	戊戌	二〇四	一	惠王二〇年	甲子 六五七
三六	己亥	二一〇	一	定王一〇年	甲子 五九七
三七	庚子	二一六	一	景王八年	甲子 五三七
三八	辛丑	二二二	一	敬王四三年	甲子 四七七
三九	壬寅	二二八	一	威烈王九年	甲子 四一七
四〇	癸卯	二三四	一	顯王一二年	甲子 三五七
四一	甲辰	二四〇	一	赧王一八年	甲子 三九七
四二	乙巳	二四六	一	秦始皇十年	甲子 二三七
四三	丙午	二五二	一	漢文帝三年	甲子 一七七
四四	丁未	二五八	一	武帝	六年甲子 一一七
四五	戊申	二六四	一	宣帝	元年甲子 五七
四六	己酉	二七〇	一	平帝	四年甲子 西元 四
四七	庚戌	二七六	一	明帝	七年甲子 六四
四八	辛亥	二八二	一	安帝	三年甲子 一二四
四九	壬子	二八八	一	靈帝	元年甲子 一八四
五〇	癸丑	二九四	一	蜀後主	七年甲子 二四四
五一	甲寅	三〇〇	一	晉惠帝	永熙元年甲子 三〇四

乙丑（第二期）

五二	乙卯	三一二一	哀帝興寧	二年甲子	三六四
五三	丙辰	三一二一	宋文帝元嘉	元年甲子	四二四
五四	丁巳	三一八一	齊武帝永明	二年甲子	四八四
五五	戊午	三二四一	梁武帝大同	十年甲子	五四四
五六	己未	三三〇一	隋文帝仁壽	四年甲子	六〇四
五七	庚申	三三六一	唐高宗麟德	元年甲子	六六四
五八	辛酉	三四二一	玄宗開元	一二年甲子	七二四
五九	壬戌	三四八一	德宗興元	元年甲子	七八四
六〇	癸亥	三五四一	武帝會昌	四年甲子	八四四
一	甲子	三六〇一	昭宗祐天	元年甲子	九〇四
二	乙丑	三六六一	宋太祖德乾	二年甲子	九六四
三	丙寅	三七二一	仁宗天聖	二年甲子	一〇二四
四	丁卯	三七八一	神宗元豐	七年甲子	一〇八四
五	戊辰	三八四一	高宗紹興	一四年甲子	一一四四
六	己巳	三九〇一	甯宗嘉太	四年甲子	一二〇四
七	庚午	三九六一	理宗景定	五年	
八	辛未	四〇二一	元世祖至元	元年甲子	一二六四
九	壬申	四〇八一	泰定泰定	四年甲子	一三二四
一〇	癸酉	四一四一	明太祖洪武	一七年甲子	一三八四
一一	甲戌	四二〇一	英宗正統	九年甲子	一四四四
一二	乙亥	四二六一	孝宗弘治	一七年甲子	一五〇四
			世宗嘉靖	四三年甲子	一五六四

一三	丙子	四三二一	熹宗	天啓四年甲子	一六二四
一四	丁丑	四三八一	清聖祖	康熙二三年甲子	一六八四
一五	戊寅	四四四一	高宗	乾隆九年甲子	一七四四
一六	己卯	四五〇一	仁宗	嘉慶九年甲子	一八〇四
一七	庚辰	四五六一	穆宗	同治三年甲子	一八六四
一八	辛巳	四六二一	民國十三年	甲子	一九二四
一九	壬午	四六八一	民國七三年	甲子	一九八四

……

用六十甲子干支分別紀年月日時而成八字，因六十甲子循環紀時，周而復始，故每八字每隔六十年、或一百二十年、或一百八十年等等，常再次或多次出現，故有前後生人而八字相同者，例如孔子生于周靈王庚戌年八月二七日庚子日，相傳其八字為庚戌乙酉庚子甲申，查周敬王二九年庚戌年八月十五日申時，又周考王十年庚戌年八月初三日申時，又清宣統二年八月二十九日午後三點四十五分鐘生者，其八字均與孔子相同，你若只用八字論命，必將無法分別誰是孔子，誰非孔子，若用時空制時間部表之則其命式之不同，分別立見，茲分別列式之如下：

孔子命式

期	甲子	一
周	己亥	三六
年	庚戌	
月	乙酉	
日	庚子	

非孔子命式

靈王時人

甲子	一	
庚子	三七	
庚戌		
乙酉		
庚子		

非孔子命式

敬王時人

甲子	一	
辛丑	三八	
庚戌		
乙酉		
庚子		

非孔子命式

考王時人

甲子	一	
乙丑	二	
庚辰	一七	
庚戌		
乙酉		
庚子		

非孔子命式

宣統時人

時	甲申	甲申	甲申
刻	〇〇	〇〇	〇〇
			戊辰

上列四個命式，前三式周柱不同，後一式期周兩柱均與前三式不同，且多了一個刻柱，故四式均有分別，其分刻法，以每時（二小時）分為十二刻，每刻十分鐘，用十二支紀刻，其由子刻至亥刻之推法，係以時為主，和由日推時之法相同。

二、時空制命式之空間部份

空間之定義，本指上下四方而言，惟近代有二度空間和三度空間的分別，所謂二度空間者，係指平面世界，通常稱為東西南北的方向，其實世界是球面而非平面，地球儀所表示的世界，比較近于真相，但一般人所常接觸的，都是些平面地圖；所謂三度空間者，係指立體世界，即航空航海發達的二十世紀時代，人類活動的區域，上起高空，下至海中，從平面發展而為立體，就名為三度空間。

在時空制命學言之，所謂三度空間者，係指新式高樓大廈之區域而言，人類生活于地面者，原來多為平房，名為二度空間，惟近年來房屋多向高空發展，人類生活于高樓中者，亦日漸增多。

中國古代用干支分配地區，如吳越春秋、闔閭內傳：「伍子胥相土築城……楚在西北……越在東南……吳在辰，其位龍也……越在巳地，其位蛇也。」

淮南子、天文訓：「甲齊、乙東夷、丙楚、丁南夷、戊魏、己韓、庚秦、辛西夷、壬魏、癸越、子周、丑翟、寅楚、卯鄭、辰晉、巳衛、午秦、未宋、申齊、酉魯、戌趙、亥燕。」

五行大義、論配支干：「其配九州者，史書云，甲齊、乙東夷、丙楚、丁南夷、戊魏、己韓、庚秦、辛西夷、壬燕、癸北夷。漢書五行志云，甲乙海外

，日月不治、丙丁江淮海岱、戊己中州河濟、庚辛華山以西、壬癸常山以北，子周、丑翟、寅楚、卯鄭、辰邯鄲、巳衛、午秦、未中山宋、申齊、酉魯、戌越、亥燕。龍首經曰，子齊青州、丑吳越楊州、寅燕幽州、卯宋豫州、辰晉兗州、巳楚荊州、午周三河、未秦雍州、申蜀益州、酉梁州、戌徐州、亥衛幷州。」

古今圖書集成、星命部、玉照神應真經：「干要天分、支言十二周還。【注】天分十干者，甲彝、乙齊、丙楚、丁蠻、戊韓、己魏、庚秦、辛戎、壬燕、癸狄。十二支者、寅燕、卯宋、辰鄭、巳楚、午周、未秦、申晉、酉趙、戌魯、亥衛、子齊、丑吳也。」

按上述各家之說，均以干支代表中國一部份之地區，却甚不一致，例如同一甲字，有用以配齊地者，有用以配彝地者；同一子字，有用以配齊地者，有用以配周地者；同一寅字，有用以配楚地者，有用以配燕地者；同一越地，有配以巳字者，有配以癸字者，有配以戊字者；同一秦地，有配以庚字者，有配以午字者，有配以未字者。諸如此類，不一而足，其配屬之法，既無一定之原則可循，其配屬之地，既未遍及全中國，更未顧及全世界，實不足為法。

人之生地分為兩種，一為胎養地，即受胎及胎在母腹中養成之地，又稱胎生地；二為分娩地，即生產之地，又稱出生地。古時受胎之地與出生之地，大都在一處，或相距甚近，現時產科醫院林立，多數產婦赴醫院產房生產，甚至有赴國外生產，故胎養地與生產地多不在一處，惟胎兒之胎養時間約為十個月，經時較長，關係較大，分娩時間較短，關係較小，故在命術上以胎養地較為重要，命式中宜採用之，分娩地則用以分別出生時之標準時與地方時相差之時刻分數，以地方時為準。

西元一八八四年，各國開子午線會議于美國華盛頓，決定以通過英國倫敦之格林維基天文台子午線之中心經線為本初子午線，以為計算東西距離之標準

，經線以此線為零度，現時該天文台雖已遷移他處，但經線零度之地點，仍舊未變。東經線與西經線各分一百八十度而相遇于一線，經度之距離，以在赤道上者為最大，每度約為一一一・三公里，漸向兩極，則距離漸狹，終相集于一點，即是北極點和南極點。緯線乃是與赤道平行，並是和經線直交之線圈，赤道上的地點和它同一子午線的某地點，與地心間所成的角度，名為諱度，緯線即為同一緯度的線圈，在赤道南面的名為南緯，在赤道北面的名為北緯，南北各九十度，緯度一度之距離，近極處較長，約得一一一・六公里，在四十六度者最大，約得一一一・六九公里，近赤道處較短，約得一一〇・五公里，因為地球是一扁平橢圓之故。

地球上各地之位置，用經緯度以表之，在時空制命學中，係將各地之位置經緯度，用干支表之，其法，將經度三六〇度平均分為六〇節，東經一八〇度共分為三〇節，由零度起，每六度為一節，依次用甲子、丙寅、戊辰等三十位陽性干支表之；西經一八〇度，亦分為三〇節，由零度起，每六度為一節，依次用乙丑、丁卯、己巳等三十位陰性干支表之。每節又分為六〇區，每區為六分，用六十甲子依次表之。每區再分為六〇段，每段為六秒，亦用六十甲子依次表之。

其次為緯度，北緯九〇度，均分為十五節，每節為六度，由零度起，用甲寅、甲午、甲戌、丙寅、丙午、丙戌、戊寅、戊午、戊戌、庚申、庚子、庚辰、壬申、壬子、壬辰，十五位陽性干支依次表之；南緯九〇度，亦均分為十五節，每節為六度，由零度起，用乙亥、乙卯、乙未、丁亥、丁卯、丁未、己亥、己卯、己未、辛巳、辛酉、辛丑、癸巳、癸酉、癸丑，十五位陰性干支依次表之。每節又分六〇區，每區又分為六〇段，亦仍同前，均用六十甲子依次表之。

從世界地圖來看，零度經線即是通過英國倫敦格林維基天文台之子午線，

零度緯度線即是地球之赤道線，此兩零度線之交點適在非洲迦納之南方海面上。又查我國南京之經度為東經一一八度四六分五六・五秒，合于第二〇節，四八區五〇段，亦即是壬寅節、辛亥區、癸丑段；南京之緯度為北緯三二度三分二六・四七秒，合于第六節、二一區、三五段，亦即是丙戌節、甲申區、戊戌段。茲為便于檢查起見，特制成「經緯度總分節表」、及「區段度分秒表」如下：

經緯度總分節表

北緯度分節表

度	節	支	干
84–90	一五	辰	壬
78–84	一四	子	壬
72–78	一三	申	壬
66–72	一二	辰	庚
60–66	一一	子	庚
54–60	一〇	申	庚
48–54	九	戌	戊
42–48	八	午	戊
36–42	七	寅	戊
30–36	六	戌	丙
24–30	五	午	丙
18–24	四	寅	丙
12–18	三	戌	甲
6–12	二	午	甲
0–6	一	寅	甲

東經度分節表

度	節	干支
0–6	一	甲子
6–12	二	丙寅
12–18	三	戊辰
18–24	四	庚午
24–30	五	壬申
30–36	六	甲戌
36–42	七	丙子
42–48	八	戊寅
48–54	九	庚辰
54–60	一〇	壬午
60–66	一一	甲申
66–72	一二	丙戌
72–78	一三	戊子
78–84	一四	庚寅
84–90	一五	壬辰
90–96	一六	甲午
96–102	一七	丙申
102–108	一八	戊戌
108–114	一九	庚子
114–120	二〇	壬寅
120–126	二一	甲辰
126–132	二二	丙午
132–138	二三	戊申
138–144	二四	寅戌
144–150	二五	壬子
150–156	二六	甲寅
156–162	二七	丙辰
162–168	二八	戊午
168–174	二九	庚申
174–180	三〇	壬戌

西經度分節表

度	干支	節
0–6	乙丑	一
6–12	丁卯	二
12–18	己巳	三
18–24	辛未	四
24–30	癸酉	五
30–36	乙亥	六
36–42	丁丑	七
42–48	己卯	八
48–54	辛巳	九
54–60	癸未	一〇
60–66	乙酉	一一
66–72	丁亥	一二
72–78	己丑	一三
78–84	辛卯	一四
84–90	癸巳	一五
90–96	乙未	一六
96–102	丁酉	一七
102–108	己亥	一八
108–114	辛丑	一九
114–120	癸卯	二〇
120–126	乙巳	二一
126–132	丁未	二二
132–138	己酉	二三
138–144	辛亥	二四
144–	癸丑	二五

南緯度分節表

度	干支	節
0–6	乙亥	一
6–12	乙卯	二
12–18	乙未	三
18–24	丁亥	四
24–30	丁卯	五
30–36	丁未	六
36–42	己亥	七
42–48	己卯	八
48–54	己未	九
54–60	辛巳	一〇
60–66	辛酉	一一
66–72	辛丑	一二
72–78	癸巳	一三
78–84	癸酉	一四
84–90	癸丑	一五

區段度分秒表

時分	節	干支
	六	己巳
	七	庚午
	八	辛未
	九	壬申
	一〇	癸酉
	一一	甲戌
	一二	乙亥
	一三	丙子
	一四	丁丑
	一五	戊寅
	一六	己卯
–1.42	一七	庚辰
1.42–1.48	一八	辛巳
1.48–1.54	一九	壬午
1.54–2.00	二〇	癸未
2.00–2.06	二一	甲申
2.06–2.12	二二	乙酉
2.12–2.18	二三	丙戌
2.18–2.24	二四	丁亥
2.24–2.30	二五	戊子
2.30–2.36	二六	己丑
2.36–2.42	二七	庚寅
2.42–2.48	二八	辛卯
2.48–2.54	二九	壬辰
2.54–3.00	三〇	癸巳
3.00–3.06	三一	甲午
3.06–3.12	三二	乙未
3.12–3.18	三三	丙申
3.18–3.24	三四	丁酉
3.24–3.30	三五	戊戌
3.30–3.36	三六	己亥
3.36–3.42	三七	庚子
3.42–3.48	三八	辛丑
3.48–3.54	三九	壬寅
3.54–4.00	四〇	癸卯
4.00–4.06	四一	甲辰
4.06–4.12	四二	乙巳
4.12–4.18	四三	丙午
4.18–4.24	四四	丁未
4.24–4.30	四五	戊申
4.30–4.36	四六	己酉
4.36–4.42	四七	庚戌
4.42–4.48	四八	辛亥
4.48–4.54	四九	壬子
4.54–5.00	五〇	癸丑
5.00–5.06	五一	甲寅
5.06–5.12	五二	乙卯
5.12–5.18	五三	丙辰
5.18–5.24	五四	丁巳
5.24–5.30	五五	戊午
5.30–5.36	五六	己未
5.36–5.42	五七	庚申
5.42–5.48	五八	辛酉
5.48–5.54	五九	壬戌
5.54–6.00	六〇	癸亥

北緯度分節表

度	分	節
78	一三	壬申
72	一二	庚辰
66	一一	庚子
60	一〇	庚申
54	九	戊戌
48	八	戊午
42	七	戊寅
36	六	丙戌
30	五	丙午
24	四	丙寅
18	三	甲戌
12	二	甲午
6	一	甲寅
0		

東經度分節表

度	分	節
0	一	甲子
6	二	丙寅
12	三	戊辰
18	四	庚午
24	五	壬申
30	六	甲戌
36	七	丙子
42	八	戊寅
48	九	庚辰
54	一〇	壬午
60	一一	甲申
66	一二	丙戌
72	一三	戊子
78	一四	庚寅
84	一五	壬辰
90	一六	甲午
96	一七	丙申
102	一八	戊戌
108	一九	庚子
114	二〇	壬寅
120	二一	甲辰
126	二二	丙午
132	二三	戊申
138	二四	寅戌
144	二五	壬子
150		

西經度分節表

度	分	節
180	三〇	癸亥
174	二九	辛酉
168	二八	己未
162	二七	丁巳
156	二六	乙卯
150	二五	癸丑
144	二四	辛亥
138	二三	己酉
132	二二	丁未
126	二一	乙巳
120	二〇	癸卯
114	一九	辛丑
108	一八	己亥
102	一七	丁酉
96	一六	乙未
90	一五	癸巳
84	一四	辛卯
78	一三	己丑
72	一二	丁亥
66	一一	乙酉
60	一〇	癸未
54	九	辛巳
48	八	己卯
42	七	丁丑
36	六	乙亥
30	五	癸酉
24	四	辛未
18	三	己巳
12	二	丁卯
6	一	乙丑
0		

南緯度分節表

度	分	節
0	一	乙亥
6	二	乙卯
12	三	乙未
18	四	丁亥
24	五	丁卯
30	六	丁未
36	七	己亥
42	八	己卯
48	九	己未
54	一〇	辛巳
60	一一	辛酉
66	一二	辛丑
72	一三	癸巳
78	一四	癸酉
84	一五	癸丑
90		

區段度分秒表

度	分	秒	段	度
0.00	一	甲子	1.00	一〇
0.06	二	乙丑	1.06	一一
0.12	三	丙寅	1.12	一二
0.18	四	丁卯	1.18	一三
0.24	五	戊辰	1.24	一四
0.30	六	己巳	1.30	一五
0.36	七	庚午	1.36	一六
0.42	八	辛未	1.42	一七
0.48	九	壬申	1.48	一八
0.54	一〇	癸酉	1.54	一九
1.00	一一	甲戌	2.00	二〇
1.06	一二	乙亥	2.06	二一
1.12	一三	丙子	2.12	二二
1.18	一四	丁丑	2.18	二三
1.24	一五	戊寅	2.24	二四
1.30	一六	己卯	2.30	二五
1.36	一七	庚辰	2.36	二六
1.42	一八	辛巳	2.42	二七
1.48	一九	壬午	2.48	二八
1.54	二〇	癸未	2.54	二九
2.00	二一	甲申	3.00	三〇
2.06	二二	乙酉	3.06	三一
2.12	二三	丙戌	3.12	三二
2.18	二四	丁亥	3.18	三三
2.24	二五	戊子	3.24	三四
2.30	二六	己丑	3.30	三五
2.36	二七	庚寅	3.36	三六
2.42	二八	辛卯	3.42	三七
2.48	二九	壬辰	3.48	三八
2.54	三〇	癸巳	3.54	三九
3.00	三一	甲午	4.00	四〇
3.06	三二	乙未	4.06	四一
3.12	三三	丙申	4.12	四二
3.18	三四	丁酉	4.18	四三
3.24	三五	戊戌	4.24	四四
3.30	三六	己亥	4.30	四五
3.36	三七	庚子	4.36	四六
3.42	三八	辛丑	4.42	四七
3.48	三九	壬寅	4.48	四八
3.54	四〇	癸卯	4.54	四九
4.00	四一	甲辰	5.00	五〇
4.06	四二	乙巳	5.06	五一
4.12	四三	丙午	5.12	五二
4.18	四四	丁未	5.18	五三
4.24	四五	戊申	5.24	五四
4.30	四六	己酉	5.30	五五
4.36	四七	庚戌	5.36	五六
4.42	四八	辛亥	5.42	己未
4.48	四九	壬子	5.48	庚申
4.54	五〇	癸丑	5.54	辛酉
5.00	五一	甲寅	6.00	壬戌
5.06	五二	乙卯	6.06	癸亥
5.12	五三	丙辰	6.12	甲子
5.18	五四	丁巳	6.18	乙丑
5.24	五五	戊午	6.24	丙寅
5.30	五六	己未	6.30	丁卯

關于上列各表之應用法，仍以南京之經緯度為例，以說明之。南京之經度為一一八度四六分五六・五秒，先查「東經度分節表」內一一四一一八度，在「一二〇度之間，得「二〇，壬寅」節；次以一一八度四六分減去一一四度，餘四度四六分，此項數字在「區段度分秒表」內四・四二與四・四八之間，得「四八・辛亥」區；再以四度四六分五六・五秒減去四度四二分，餘四分五六・五秒，此項數字在「區段度分秒表」內四・五四與五・〇〇之間，得「五〇、癸丑」段；故南京之經度，以壬寅節、辛亥區、癸丑段表之。

南京之緯度為北緯三二度三分二六・四七秒，先查三二度，在「北緯度分節表」內三〇與三六之間，得「六、丙戌」節；次以三二度三分減去三〇度，餘二度三分，此項數字在「區段度分秒表」內二・〇〇與二・〇六之間，得「二一、甲申」區；再以二度三分二六・四七秒減去二度，餘三分二六・四七秒，此項數字在「區段度分表」內三・二四與三・三〇之間，得「三五、戊戌段

；故南京之緯度，以丙戌節、甲申區、戊戌段表之。

茲將南京市之經緯度用式表之如下：

經節　壬寅　第二〇節
區　辛亥　第四八區
段　癸丑　第五〇段
緯節　丙戌　第六節
區　甲申　第二一區
段　戊戌　第三五段

在命式中，除有特殊情形，須有詳細之文字說明，或用數計算之公式外，在普通情形中，均力求簡明扼要，將不必要之文字、或數字算式，儘量删去，使讀者便于閱覽，且易于明了，故上述之經緯度式中，所有第某節或區或段等字，都可減去，而用簡式表之如下：

南京市之經緯度簡式

經節　壬寅
區　辛亥
段　癸丑
緯節　丙戌
區　甲申
段　戊戌

三、地面經緯度之三角點

地名	三角點所在地		
南京市	大石橋測量局天文觀測所	118°46′56″.50	32°03′26″.47
	壬寅辛亥癸丑	丙戌甲申戊戌	

大石橋測量局天文觀測所	118°46′57″	壬寅辛亥癸丑	32°03′27″	丙戌甲申戊戌
而經緯度之秒數簡化	118°46′		32°03′	
下關				
上海市	徐家滙天文台旁	壬寅辛亥〇〇	丙戌甲申〇〇	
	121°25′45″.10		31°11′32″.37	
南京路大新街口永安大廈	121°28′20″	甲辰戊寅庚辰	31°14′14″	丙戌乙亥己未
杭州	浙江杭州測量局	甲辰戊寅丁未	30°14′48″.12	丙戌丙寅丙戌
	118°50′55″	甲辰乙丑戊戌	28°55′32″	丙戌丙寅壬寅
衢州	浙江衢縣雙塘頭南八里	壬寅壬子癸巳		丙午癸丑己卯

寧波	浙江寧波江東聚德菴王隘	121°32′48″	29°51′32″	丙午壬午己亥
坎門	浙江坎門鈎鯉村	121°16′31″	28°04′54″	丙午甲辰壬子
海州	江蘇海州新浦馬跳村	甲辰丙子己酉	34°35′23″	丙戌己酉丁巳
	119°11′26″	壬寅乙卯戊午	34°06′29″	丙戌甲辰戊辰
徐州	江蘇徐州晁湖村東南四十里	117°12′51″	26°04′38″.38	丙午甲申庚戌
	119°18′08″.48	壬寅乙未壬戌	27°41′20″	丙午庚子丁巳
福州	福建南門外公共體育場	壬寅丁巳乙丑		
	117°59′13″	壬寅癸卯丙辰		
崇安	福建崇安赤石街汽車站			

廣州	廣東廣州天盛莊二帝廟	113°17′43″.12	庚子丙辰辛酉	23°14′25″.16	丙寅丙辰壬辰
陸豐	陸豐烏坎鄉神湧村	115°38′46″	壬寅庚辰辛卯	22°55′59″	丙寅癸丑癸未
海口	海口龍關鄉下灶	110°19′14″	庚子丁亥丙子	20°02′26″	丙寅甲申戊子
曲江	曲江中山公園體育場	113°35′24″	庚子己未丁巳	24°48′51″	丙午壬申壬申
合浦	合浦平田李家祠前	109°11′34″	庚子乙亥己未	21°39′45″	丙寅庚子辛丑
利津	山東利津縣府空園內	118°15′13″	壬寅丙午丙申	37°29′31″	戊寅戊寅己未
博山	博山城內進德花園	117°50′57″	壬寅壬寅癸巳	36°29′50″	戊寅戊辰壬戌
威海衛	山東威海衛特區公園	122°07′55″	甲辰乙酉癸未	37°29′18″	戊寅戊寅丙辰
濟寧	山東濟寧西南城坦	116°33′51″	壬寅己丑壬寅	35°24′21″	丙戌戊午丁卯
臨清	臨清南門東城鎮土山	115°41′17″	壬寅庚辰丙辰	36°49′52″	戊寅壬申壬午
膠縣	山東膠縣城外馬王廟	120°00′17″	甲辰甲子丙寅	36°17′09″	戊寅丙寅乙卯
濟南	濟南市城內	117°02′	壬寅甲午〇〇	36°45′	戊寅辛未〇〇

北平	北平市	116°28′13″	39°54′23″	壬寅戊子丙午
天津	天津市	117°132′0″	39°09′5″	戊寅癸卯丁卯
大同	山西大同縣府內	113°17′37″	40°05′15″	壬寅丙申〇〇
太原	太原市	112°34′24″	37°8′55″	戊寅乙未〇〇
鄭州	河南鄭州北門外土墩上	113°40′21″	34°45′55″	庚子己酉〇〇
安慶	安徽安慶村對岸大渡口	117°02′45″	30°29′08″	戊寅戊辰乙卯
蒙城	安徽蒙城體育場	116°32′47″	33°15′37″	壬寅己丑辛卯
盱眙	安徽盱眙城東龍頭山	118°29′18″	33°00′57″	丙戌丙申庚子
南昌	江西南昌測量局天文台	115°53′43″.01	28°41′14″.07	壬寅戊申丙辰
新城	江西大庾新城鎮	114°37′40″	25°32′12″	壬寅壬午庚申
德安	江西德安城東陳家村	115°45′42″	29°19′58″	壬寅庚午庚辰
鉛山	江西鉛山東城樓上	117°46′28″	28°13′04″	壬寅辛巳辛丑
				壬寅辛丑戊申

武昌	湖北蛇山抱冰堂後炮台旁	114°18′07″.68	壬寅丁卯乙丑	30°32′44″.22
襄陽	湖北襄陽南虎頭山	112°04′14″	庚子甲辰丙午	31°59′34″
秭歸	湖北秭歸民衆體育館	110°40′59″	庚子庚寅癸丑	丙戌癸未己未
常德	湖南常德李家灣基北	111°39′28″	庚子庚子戊戌	29°00′57″
長沙	湖南長沙岳麓山頂	112°55′47″.80	庚子癸丑辛巳	28°11′31″.46
衡陽	湖南衡陽五里亭	112°34′06″.14	庚子己酉乙巳	26°55′13″.46
芷江	湖南芷江皂角渡基南	109°42′58″	庚子辛巳癸酉	丙午戊戌辛卯
大庸	湖南大庸東嶽宮	110°29′28″	庚子戊子戊午	29°07′04″
重慶	四川重慶新鋪子	106°33′53″.06	戊戌己酉壬寅	丙午己未癸未
成都	四川成都城樓上	104°05′10″.16	戊戌甲申丙辰	30°39′35″.42
宜賓	四川宜賓南岸明咱	109°39′01″	庚子甲午甲戌	28°45′51″
廣元	四川廣元	105°49′05″	戊戌壬寅甲戌	丙午辛亥壬寅
				32°25′40″
				丙戌戊子庚辰

桂林	廣西桂林象鼻山下苗圃	110°17′17″.10	庚子丙戌丙辰	25°16′09″
梧州	廣西梧州德勝鄉恩厚村	111°15′02″	庚子丙申甲午	23° 25′43″
柳州	廣西柳江金盤嶺	104°24′25″	戊戌戊子戊寅	24°20′11″
南寧	廣西南寧佛子嶺	108°21′43″	庚子丁卯辛丑	22°47′50″
百色	廣西百色基線北端站	106°37′23″	戊戌庚戌丁丑	23°53′44″
香港	香港天文台	114°10′19″	壬寅乙丑丁未	22°18′13″
昆明	雲南昆明東陸大學操場	102°41′59″	戊戌庚午癸亥	25°03′51″
宣威	雲南宣威小北門	104°06′12″	戊戌乙酉乙丑	26°14′02″
保山	雲南保山城內籃球場中央	99°10′12″	丙申乙未乙巳	23°06′56″
密支那	緬甸密支那華僑新村北3.5公里	97°24′05″	丙寅乙卯癸酉	25°23′47″
貴陽	貴州貴陽萬佛寺後	106°42′51″.21	丙申戊寅甲子	26°34′30″.13
	貴州貴陽劉公祠旁	106°49′51″	戊戌辛亥壬申	26°34′30″
			戊戌壬子壬午	丙午己丑戊申

桐梓	貴州桐梓三元咱基北	105°42′45″	戊戌辛丑辛未	28°29′44″
玉屏	貴州玉屏孟家坪基東	108°53′31″	庚子壬申己未	丙午戊申辛酉
安南	貴州晴隆圃坡基南	105°20′32″	戊戌丁酉己丑	27°14′44″
畢節	貴州畢節城外校場內	105°17′09″	戊戌丙申乙卯	丙午丙申辛卯
磴口	寧夏磴口區公所內	106°42′52″	戊戌辛亥壬申	25°51′53″
中衛	寧夏中衛城鼓樓上	105°10′50″	戊戌乙未壬子	丙午壬午壬寅
				27°18′11″
				丙午丁酉乙丑
				39°55′38″
				戊寅癸卯庚辰
				37°30′59″
				戊寅己卯癸酉

康定	西康康定子耳坡	101°57′48″	丙申癸亥辛丑	30°03′12″
西昌	西康西昌縣南樓上	102°16′01″	戊戌丙寅甲辰	丙戌甲子乙未
綽司甲	西康綽司甲土司署西	102°00′39″	戊戌甲子庚午	27°53′38″
巴安	西康巴安保安司令部	99°06′21″	戊戌辰丁酉	丙午壬寅庚申
迪化	新疆迪化南梁公墓	87°36′55″	丙申乙未丁卯	31°39′24″
哈密	新疆哈密城西綏定營	93°30′31″	壬辰庚子癸酉	丙戌庚辰丁酉
			甲午己亥己巳	30°00′33″
				丙戌甲子己巳
				43°43′42″
				戊午辛巳庚子
				42°50′48″
				戊午壬申辛卯

和碩	新疆和碩設治局小學後	87°17′52″	壬辰丙申庚申	42°13′11″
呼倫	興安呼倫南半里基北	119°43′24″	壬寅辛酉丁丑	戊午丙寅乙亥
齊齊哈爾	嫩江齊齊哈爾城內電台	123°56′45″	甲辰癸卯辛卯	49°11′02″
安達	嫩江安達西二里十里屯	125°21′43″	甲辰丁巳辛丑	戊戌乙亥甲寅
海倫	黑龍江海倫東南六里東邊井	127°051′47″	丙午甲戌辛酉	47°20′27″
密山	合江密山附近慶餘鎮	132°01′34″	戊申甲子己卯	戊午丁巳戊子
				46°22′08″
				戊午丁未乙巳
				47°24′55″
				戊午戊午癸酉
				45°35′55″
				戊午己亥癸亥

哈爾濱	松江哈爾濱市中水運局	126°38′00″	丙午庚午甲申	45°45′33″
牡丹江	松江牡丹江一里七河鎮	129°34′52″	丙午己亥壬子	戊午辛丑己亥
長春	吉林長春國都設治局	125°19′00″	甲辰丁巳癸酉	44°32′11″
敦化	吉林敦化南葦了　南山	128°15′56″	丙午丙戌癸卯	戊午己丑乙酉
洮安	遼北洮安東北大青山	122°51′41″	甲辰壬辰庚子	43°53′00″
梨樹城	遼北梨樹城內	124°19′78″	甲辰丁未庚辰	戊午壬午壬子
				43°19′56″
				戊午丁丑癸未
				45°24′15″
				戊午戊戌丙寅
				43°18′07″
				戊午丁丑乙丑

海龍	安東海龍紀念塔	125°49′39″	甲辰壬戌庚辰	42°38′50″
通南山	安通通化南五里	125°54′39″	甲辰癸亥庚午	41°39′54″
瀋陽	遼寧瀋陽大東門	123°27′18″	甲辰戊戌乙未	41°47′43″
山海關	遼寧山海關北三里梁家鈎	119°45′31″	壬寅辛酉己亥	40°02′09″
營口	遼寧營口北半里	122°16′05″	甲辰丙戌甲辰	40°38′28″
西安	陝西長安縣棗園	108°52′07″.92	庚子壬申乙巳	34°16′29″.94
長武	陝西長武西門外北衛衛	107°47′11″	戊戌辛酉乙卯	35°12′49″
寶雞	陝西寶雞基線東端點	107°09′48″	戊戌乙卯辛丑	34°21′38″
寧羌	陝西寧羌基北	106°13′20″	戊戌丙午丁丑	32°48′47″
安康	陝西安康番獐鄉張家嶺	109°00′06″	庚子甲戌甲子	32°42′26″
蘭州	甘肅蘭州基線場	103°50′57″.12	戊戌壬午癸巳	36°03′10″.28
天水	甘肅天水馬跑泉基東	105°54′25″	戊戌癸卯戊辰	34°32′58″

固原	甘肅固原黑城鎮基北	106°05′05″	戊戌甲辰甲寅	36°22′09″
武都	甘肅武都李家莊基東	105°00′23″	戊戌甲午丁卯	33°20′56″
安西	甘肅安西紅柳圈驛運站前	95°24′33″	甲午戊午己巳	丙戌丁酉癸巳
張掖	甘肅張掖東古城北基東	100°40′27″	丙申庚戌戊申	41°03′54″
天門	甘肅天門北二里無量廟	97°01′54″	丙申甲戌壬午	戊寅甲寅壬寅
得令哈	青海柴達木盆地得令哈寺	97°08′35″	丙申乙亥己丑	38°53′56″
那莫洪	青海柴達木盆地那莫洪	96°27′39″	丙申戊辰庚子	戊寅壬辰癸亥
察漢烏蘇	青海察漢烏蘇基四	98°04′59″	丙申乙酉癸丑	40°17′53″
承德	熱河承德城內	117°54′42″	壬寅癸卯庚午	戊寅丙午壬戌
阜新	熱河阜新東北四里扣莫	121°44′54″	甲辰辛巳壬辰	37°19′47″
二連	察哈爾二連電局內	112°00′17″	庚子甲辰丙寅	戊寅丁丑辛巳
康保	察哈爾縣府內	114°36′12″	壬寅庚午乙丑	36°26′33″
				戊寅戊辰己丑
				36°18′13″
				戊午甲子辛亥
				40°58′40″
				戊寅丁卯丙寅
				42°04′47″
				戊寅癸丑庚辰
				43°44′22″
				戊午辛巳丁亥
				41°51′10″
				戊寅壬戌乙未

歸綏	綏遠歸綏縣府內	庚子庚子丙戌	111°38′13″	40°48′01″
包頭	綏遠包頭後山呂祖廟內	庚子甲申庚午	110°00′38″	戊寅壬子甲子 40°35′36″
五原	綏遠五原舊城縣府內	庚子丁卯丙寅	108°18′14″	戊寅己酉己未 44°06′40″
寧夏	寧夏中山公園氣象所	戊戌丙午己亥	106°15′33″	戊午乙酉甲辰 38°28′38″
台北市	台灣台北公園路氣象局	甲辰己卯丁卯	121°30′23″.82	戊寅戊子庚戌 25°02′22″.32
	松山區興雅五一〇—一	甲辰己卯丁酉	121°33′21″.42	丙午甲戌丁亥 25°02′14″.20
	中山區圓山町二二八	甲辰己卯辛未	121°30′47″.68	丙午甲戌己酉 25°04′30″.94
	士林區陽明山	甲辰己卯壬寅	121°33′53″.09	丙午乙亥庚子 25°09′36″.72
	士林區拔子埔	甲辰己卯乙酉	121°32′06″.135	丙午乙亥丙寅 25°06′12″.13
台北	淡水鎮崁頂林子	甲辰戊寅丙子	121°25′16″.404	丙午丙子丁亥 25°12′20″.538
	汐止鎮北港柯子林	甲辰己卯辛酉	121°35′43″.05	丙午乙亥丁丑 25°07′18″.36
	三重市原德後竹圍	甲辰戊寅丙辰	121°29′13″.923	丙午甲戌己酉 25°04′34″.934

新莊鎮頭前	121°26′56″.776	甲辰戊寅癸巳	25°03′49″.968	丙午甲戌壬寅
板橋市埔墘下深丘	121°27′56″.82	甲辰戊寅癸卯	25°01′21″.40	丙午甲戌丁丑
永和市中原村芎蕉脚	121°28′91″.22	甲辰戊寅壬子	25°00′40″.03	丙午甲戌庚午
樹林鎮尾寮村尾子寮	121°23′32″.34	甲辰丁丑己未	25°00′26″.88	丙午甲戌戊辰
鶯歌鎮尖山	121°19′17″.39	甲辰丁丑丙子	24°57′01″.80	丙午癸酉甲午
基隆	基隆市彭佳嶼島西端	122°03′54″.879	甲辰甲申壬寅	25°37′46″.257	丙午庚辰戊寅
中正區基隆島	121°46′43″.548	甲辰辛巳辛亥	25°11′40″.282	丙午乙亥庚申
桃園	桃園鎮東站南約三〇〇K	121°18′25″.58	甲辰丁丑戊辰	24°59′11″.08	丙午癸酉乙卯
中壢鎮斗門埤	121°12′06″.47	甲辰丙子乙丑	24°59′45″.11	丙午癸酉辛酉
楊梅鎮	121°08′26″.55	甲辰乙亥戊子	24°54′23″.58	丙午癸酉丁卯
宜蘭	宜蘭市四闘	121°441′27″.96	甲辰辛巳戊子	24°44′18″.55	丙午辛未丁亥
羅東鎮竹林	121°45′15″.93	甲辰辛巳丙申	24°41′04″.87	丙午庚午甲寅

	礁溪鄉辛子罕	121°45′00″.23	甲辰辛巳甲午	24°46′30″.19
	員山鄉三闊內湖	121°40′18″.61	甲辰庚辰丁未	24°42′58″.54
	蘇澳鎮東澳社東北方約千K	121°50′30″.47	甲辰壬午己丑	24°32′23″.33
	南澳鄉	121°48′30″.00	甲辰壬午戊辰	24°34′48″.00
	三里鄉	121°38′56″.00	甲辰庚辰癸巳	24°40′00″.00
新竹	新竹市關西橋	121°00′53″.25	甲辰甲戌壬申	24°46′47″.00
	新竹市柯子後湖	121°01′39″.10	甲辰甲戌庚辰	24°46′30″.06
	新埔鎮下橫坑	121°06′24″.64	甲辰乙亥戊辰	24°47′39″.09
	新東鎮五指山	121°05′16″.75	甲辰甲戌丙辰	24°38′35″.41
	香山鄉柑林溝	120°55′00″.48	甲辰癸酉甲戌	24°33′21″.38
苗栗	苗栗鎮	120° 49′00″.48	甲辰壬申甲戌	24°32′44″.65
	苗栗鎮西南公里西邊	120°47′53″.50	甲辰辛未壬戌	24°32′44″.65

頭份鄉珊珠湖	120°56′35″.31	甲辰癸酉己丑	24°41′42″.15	丙午庚午庚申
竹圍尖筆山	120°53′25″.22	甲辰壬申戊午	24°43′21″.05	丙午辛未丁丑
銅羅鄉後龍溪東邊	120°47′51″.31	甲辰辛未壬戌	24°30′44″.40	丙午己巳辛未
苑裡鎮公館子西北路邊	120°41′04″.16	甲辰庚午甲寅	24°23′07″.38	丙午丁卯乙卯
苑裏鎮溪子田	120°40′25″.53	甲辰庚午戊申	24°24′24″.42	丙午戊辰戊辰
台中 台中市北屯區大坑	120°44′23″.08	甲辰辛未丁亥	24°12′46″.30	丙午丙寅辛未
台中市北屯區三份埔	120°40′56″.86	甲辰庚午癸丑	24°11′01″.22	丙午乙丑甲寅
清水鎮鹿寮	120°34′00″.71	甲辰己巳甲辰	24°15′21″.42	丙午丙寅丁酉
沙鹿鎮	120°33′21″.72	甲辰己巳丁酉	24°13′37″.74	丙午丙寅庚辰
大甲鎮鐵砧山	120°38′48″.93	甲辰庚午壬辰	24°21′29″.46	丙午丁卯庚子
外埔鄉散厝子	120°40′13″.08	甲辰庚午丁巳	24°20′44″.48	丙午丁卯丁卯
南投 南投鎮內轆	120°41′20″.30	甲辰庚午丁巳	23°55′44″.48	丙寅癸亥辛巳

	集集鎮柴橋頭	120°49′47″.91	甲辰壬申辛巳	23°51′.17
	魚集鄉過溝山	120°58′18″.37	甲辰癸酉丁未	丙寅壬戌戊寅
花蓮	花蓮市東北方米崙山上	120°36′21″.66	甲辰丙寅丁卯	23°53′08″.27
	壽豐鄉豐田村太平西方	121°29′46″.93	甲辰戊寅辛酉	丙寅壬戌乙卯
	光復鄉舊神社地內	121°25′06″.81	甲辰戊寅乙亥	23°59′30″.91
	玉里鎮觀音山	121°21′03″.04	甲辰戊寅乙亥	丙寅癸亥己未
	富里鄉六十石山	121°18′31″.34	甲辰丁丑己巳	23°49′59″.14
彰化	彰化市八卦山	120°32′45″.58	甲辰己巳辛亥	丙寅壬寅癸未
	花壇鄉白沙坑	120°32′28″.16	甲辰己巳戊子	23°40′37″.40
	秀水鄉秀水	120°30′30″.68	甲辰己巳己巳	丙寅庚申庚戌
	芬園鄉舊社	120°30′18″.76	甲辰庚午丁卯	23°23′37″.08
	和美鎮大霞田	120°30′25″.22	甲辰己巳戊辰	丙寅丁巳庚申

大材鄉擺塘	120°32′47″.38	甲辰己巳辛卯	23°58′50″.76
員林鎮南平	120°33′44″.65	丙寅癸亥壬子	23°58′06″.74
埔心鄉埔心	120°32′22″.45	甲辰己巳辛丑	23°57′17″.61
社頭鄉湳雅	120°36′42″.72	甲辰己巳丁亥	23°55′59″.52
埔鹽鄉南港	120°29′11″.20	甲辰庚午辛未	23°59′39″.36
西湖鎮三塊厝	120°29′55″.36	甲辰戊辰乙卯	23°57′59″.90
	甲辰戊辰癸亥	丙寅癸亥庚申	
		丙寅癸亥癸卯	

斗六鎮竹圍子大字烟東道路上	120°32′23″.40	甲辰己巳丁亥	23°44′53″.86
虎尾鎮過溪子大字一七〇—二	120°27′41″.72	丙寅辛酉壬辰	23°44′01″.21
斗南鎮小東大字一七二—一	120°27′46″.73	甲辰戊辰庚子	23°41′24″.36
土庫鄉石廟子大字二二九—	120°22′33″.52	丙寅辛酉甲申	23°41′30″.25
二崙鄉油車大字一—六	120°22′43″.36	甲辰戊辰辛丑	23°48′11″.56
西螺鎮茄苳大字三三之北方	120°28′03″.91	丙寅庚申己未	23°47′56″.74
	甲辰戊辰甲辰	甲辰丁卯己酉	
		甲辰丁卯辛亥	
		丙寅庚申己未	
		丙寅壬戌乙丑	
		丙寅辛酉癸亥	

嘉義	嘉義市後湖	120°26′29″.98	甲辰戊辰戊子
	民雄鄉松子脚山	120°28′16″.83	甲辰戊辰丙午
	朴子鎮小棣榔	120°16′34″.95	甲辰丙寅己酉
	布袋鎮樹林頭	120°12′26″.70	甲辰丙寅戊辰
	竹崎鄉交力坪篤鼻山	120°38′18″.34	甲辰庚午丁亥
	梅山鄉大坪	120°36′00″.22	甲辰庚午甲子

		23°30′34″.59	丙寅己未己巳
		23°32′06″.64	丙寅己未乙酉
		23°28′29″.29	丙寅戊午戊申
		23°24′47″.77	丙寅戊午辛未
		23°31′25″.31	丙寅己未戊寅
		23°34′08″.20	丙寅己未乙巳

台南	台南市光明星鹽埕三二七—一	120°56′50″.49	甲辰癸酉壬辰
	台南市喜北里灣裏一三四五—一	120°10′05″.81	甲辰乙丑甲辰
	新營鎮後鎮大字九五—一	120°17′47″.69	甲辰丙寅辛酉
	麻豆鎮港子尾大字五五—一	120°11′59″.00	甲辰乙丑癸亥
	佳里鎮佳里興大字七四九—一	120°10′23″.47	甲辰乙丑丁未
	新化鎮大坑尾大字一六七—二	120°22′57″.53	甲辰丁卯癸丑

	22°58′26″.12	丙寅癸丑戊申
	22°56′50″.49	丙寅癸丑壬辰
	23°20′08″.02	丙寅丁巳乙酉
	23°12′42″.39	丙寅丙辰辛未
	23° 11′47″.57	丙寅乙卯辛酉
	23°00′39″.82	丙寅甲寅庚午

善化鎮東勢寮大字八—一	120°19′14″.54	甲辰丁卯丙子	23°09′35″.52	丙寅乙卯己亥
學甲鄉學甲大字八一二—一	120°10′25″.36	甲辰乙丑戊申	23°14′55″.65	丙寅丙辰癸巳
將君鄉巷號大字巷口四〇一—一	120°09′14″.99	甲辰乙丑丙申	23°13′28″.29	丙寅丙辰戊辰
北門鄉渡子頭大字五二〇—一	120°07′52″.30	甲辰乙丑壬午	23°18′47″.38	丙寅丁巳辛未
鹽水鎮田寮大字三八—一	120°13′00″.82	甲辰丙寅甲戌	23° 17′02″.62	丙寅丙辰甲寅
左鎮鄉石子崎大字四一七—一	120°21′23″.12	甲辰丁卯丁酉	23°04′24″.15	丙寅甲寅戊申
新市鄉新店大字一七六—一	120°16′46″.36	甲辰丙寅辛亥	23°04′21″.32	丙寅甲寅丁未
永康鄉蜈蚣潭大字八四七—一	120°15′25″.98	甲辰丙寅戊戌	23°01′48″.41	丙寅甲寅壬午
台東鎮東海路猴子山	121°11′00″.01	甲辰乙亥甲寅	22°48′01″.97	丙寅壬子甲子
台東知水部落東北呂家溪	120°04′15″.25	甲辰甲戌丙午	22°42′47″.99	丙寅辛亥辛未
富里鄉山地界大莊越山	121°21′10″.27	甲辰丁丑乙未	23°14′46″.56	丙寅丙辰辛卯
玉里鎮山地界卓溪山	121°15′37″.69	甲辰丙子庚子	23°19′46″.21	丙寅丁巳辛巳

成功鎮加只來山	121°18′40″.49	甲辰丁丑庚午	23°04′28″.43
鹿野鄉月野里龍山	121°03′37″.84	甲辰甲戌庚子	丙寅甲寅戊戌
綠島	120°28′31″.91	甲辰戊寅己酉	23°01′48″.91
紅頭嶼青蛇山（蘭嶼）	121°32′06″.26	甲辰己卯乙酉	丙寅甲寅壬午
高雄市　高雄市要塞高雄山頂	120°15′30″.17	甲辰丙寅己亥	22°39′15″.11
小港區糖廠鐵道邊	120°21′23″.68	甲辰丁卯丁酉	丙寅庚戌丙申
高雄　岡山鎮大岡山頂	120°20′11″.94	甲辰丁卯乙酉	22°03′40″.76
旗山鎮北勢	120°29′02″.10	甲辰戊辰甲寅	丙寅甲辰庚子
岡山鎮小岡山斷崖上	120°19′40″.16	甲辰丁卯庚辰	22°38′41″.51
橋頭鄉橋子頭車端北方	120°18′08″.50	甲辰丁卯乙丑	丙寅庚戌庚寅
旗山鎮圓潭子	120°33′48″.92	甲辰己巳壬寅	22°34′12″.86
屏東　屏東市檳榔脚附近	120°28′37″.92	甲辰戊辰庚戌	丙寅己酉丙午

屏東市糖廠南方農路邊	120°29′00″.04	甲辰戊辰甲寅	22°39′37″.71	丙寅庚戌庚子
潮州鎮西南方鐵道西邊	120°31′36″.62	甲辰己巳庚辰	22°32′46″.87	丙寅己酉辛卯
東港鎮大潭新公路邊	120°28′25″.46	甲辰戊辰戊申	22°27′31″.57	丙寅戊申己亥
恒春鄉老佛山	120°47′02″.48	甲辰辛未甲寅	22°02′25″.88	丙寅甲辰戊子
滿州鄉海邊埤亦山	120°52′23″.88	甲辰壬申丁未	22°04′24″.99	丙寅甲辰戊申
琉球嶼大寮部落東北山上	120°22′14″.23	甲辰丁卯丙午	22°20′33″.04	丙寅丁未己丑

按上列表中之各地名，因時代之不同，現時或有少許變更，又各地之經緯度之分秒數，因各測量人員之觀點不全相同，各書所記者亦或有少許差異，又本書所用代表經度干支，亦因數字之詳略不同，或一時之疏忽、而有些誤差，讀者宜注意及之，並有所指正為幸。

各地之經緯度的三角點，有用石標柱以表之，例如台北公園路氣象局，其經度為東經一二一度三〇分二三・八二秒緯度為北緯二五度二分二二・三二秒，此經度與緯度交點名曰三角點，用石標柱表之柱高露出者一八公分，長與寬均為一五公分半，柱上有「九四一號」字樣，柱頂有十字表示交點，柱之水泥質底座高出地面二六公分，座為方形，長寬為九六及九五公分，此石標柱位于該局院中，現已移至地穴中，用銅蓋夕之。

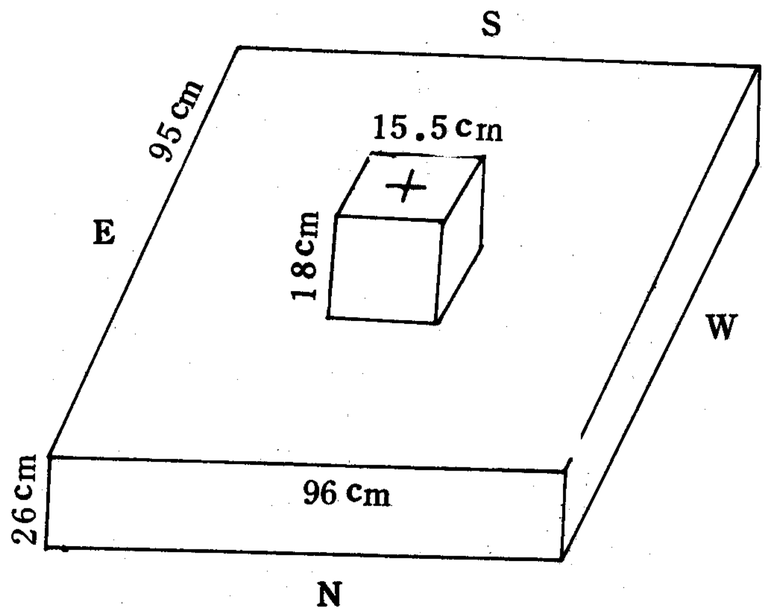

四、由石標柱至生地之經緯度計算法

地球上之經緯度，隨地而異，例如用比例尺一百七十五萬分之一的台灣省地圖來看，台北市的位置用◎表之，當然係代表重心或中心地點，然因時代之不同，而重心地點之認定有異，以尺子來量，約可求得圈之中心經線度數為一二一度三十分左右，緯度為二五度二分左右而已，不能求其秒數，仍不知其位置究指何處。所幸測量局已求得台北市公園路氣象機關的經度為一二一度三分二三・八二秒，緯度為二五度二分二二・三二秒。若應用此項數字為基準點，再從台北市區大地圖（例如比例尺為萬分之一的地圖）來看，則可用比例尺求得台北市內任一地點的經緯度（查各人所繪之地圖，雖均經內政部審查合格，但所量得之結果距離尺寸，並有出入，究不知以何者為精確，實為一問題。），茲分別說明之。

1 經度距離之計算

地球為扁平橢圓形，其經緯度之各距離的簡算法如下：

命R＝地球長半徑＝6378200公尺

L＝赤道（大緯線圖）長度＝2 π R＝40075506.24公尺

$\frac{L}{360}$＝赤道圈每度之弧長＝經度在赤道上一度之距離

$=\frac{40075506.24}{360}=111320$公尺

赤道圈上經度每六度之弧長＝一個經節

$=6\times111320=667920$公尺

赤道圈上每區之弧長＝一個經區＝$\frac{667920}{60}=11132$公尺

赤道圈上每段之弧長＝一個經段＝$\frac{11132}{60}=185.53$公尺

若用正規公式以求經度每度之距離，則得數更確，其式為：

經度一度之距離（英里）＝$69.2316\cos\phi-0.0584\cos3\phi+0.0001\cos5\phi$

（ϕ＝緯度）因緯度在赤道上為零，即$\phi=0$，代入上式，得數為：

經度一度之距離＝$69.2316\cos(0)-0.0584\cos3(0)+0.0001\cos5(0)$

＝69.1733哩

因一哩等于1.6093公里，故得公里數如下：

$69.1733\times1.6093=111.32058989$公里＝111320.58989公尺

此111320.58989與上算數所得之111320之數，大體相合。

次求台北市之經度每一度之距離，查台北公園路氣象局之緯度為25°02′22″.32，茲姑捨去其小數，只用25°整數代入上式，得數如下：

台北市經度一度之距離＝$69.2316\cos25°-0.0584\cos3\times25°+0.0001\cos5\times25°=62.7291$哩

$62.7291 \times 1.6093 = 100.7688$ 公里 $= 100768.8$ 公尺

每節弧長 $= 6 \times 100768.8 = 604612.8$ 公尺

每區弧長 $= \frac{604612.8}{60} = 10076.8$ 公尺

每段弧長 $= \frac{10076.8}{60} = 167.49$ 公尺

2緯度距離之計算

計算緯度每度之距離，其法如下：

命 r ＝地球短半徑＝6356725公尺（亦有稱為6356079公尺者）

l ＝經線圈長度＝$2\pi r = 39940574.52$ 公尺（按圓球計算）

$\frac{l}{360}$＝經線圈每度之弧長＝緯度一度之距離

$= \frac{39940574.52}{360} = 110946$ 公尺

經線圈每六度之弧長＝一個緯節＝6×110946

$= 665676$ 公尺

經線圈每六分之弧長＝一個緯區＝$\frac{665676}{60}$

$= 11094.6$ 公尺

經線圈每六秒之弧長＝一個緯段＝$\frac{11094.6}{60}$

$= 184.9$ 公尺

因地球為扁平橢圓形，若用正規公式以求緯度一度之距離，其數更確如下：

緯度一度之距離＝$69.0569 - 0.3494\cos\phi + 0.0007\cos\phi$（$\phi$ ＝緯度）

今命 ϕ 等于一度，即距離赤道一度之緯度，代入上式，得數如下：

緯度一度之距離＝$69.0569 - 0.349\cos 2(1) + 0.0007\cos 4(1)$

$= 68.7084$ 哩

$68.7084 \times 1.6093 = 110.5724$ 公里 $= 110572.4$ 公尺

此110572.4公尺與上算所得110900公尺之數，差數雖少，宜用110572.4之數。

次求台北市緯度一度之距離，茲以緯度為25 度，代入上式，得數如下：

台北市緯度一度之距離＝69.0569－0.3494COS2(25°)＋

0.0007COS4(25°)＝68.83242哩

68.83242×1.6093＝110.771公里＝110771公尺

由此可知緯度之距離，近赤道者較小，遠赤道者較大。

每節弧長＝6×110771＝664626公尺

每區弧長＝$\frac{664626}{60}$＝11077.1公尺

每段弧長＝$\frac{11077.1}{60}$＝184.62公尺

3實例說明

例如某君之胎養地為台北市內江街八十九號住宅，先查該號房與氣象局石標柱之關係位置，由台北市區大地圖，例如比例尺一萬分之一地圖上求之，由石標柱至該號房之東西水平距離AB，在圖上用公尺量之為一一·二公分，南北垂直距離BC為四·三公分用式算得該號房之經緯度如下圖：

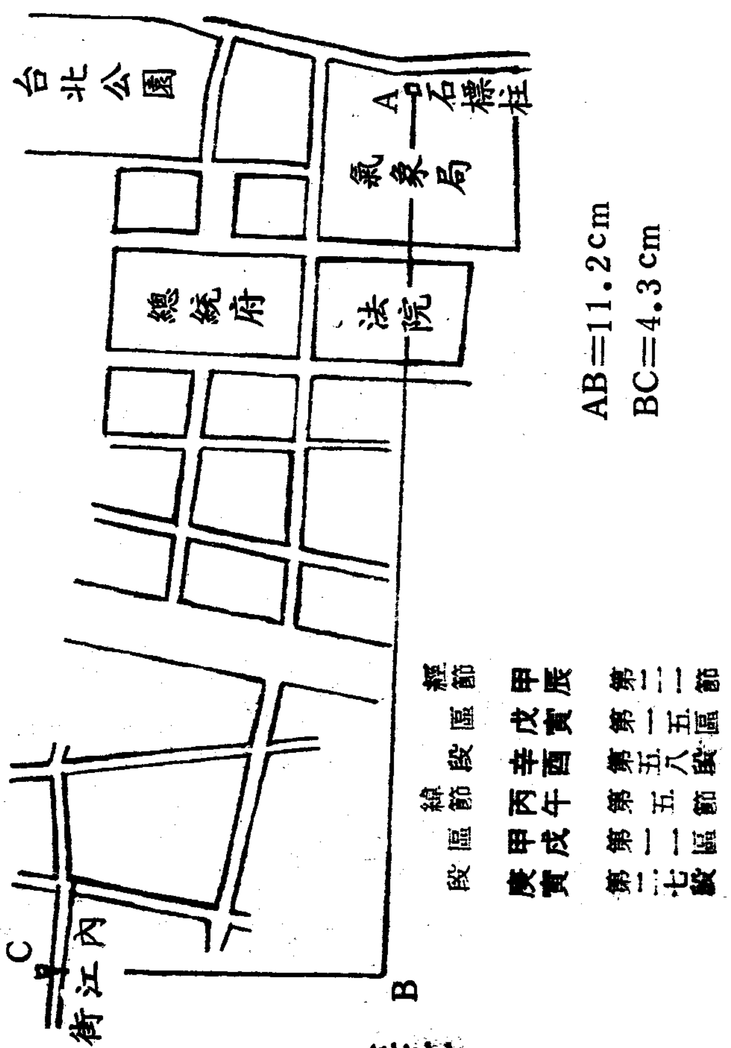

因台北市每段東西之長度＝167.49公尺

故$\frac{11.2\times10000}{167.949\times100}\times6''=40''.01$

$(121°30'23''.82)-40''.01=121°29'43''.81$

因該號房在石標柱之西，故由石標柱之經度，減去相距之數40″.01，所得之121°29′43″.81，即為該號房之經度。若該號房在石標柱之東，則為相加。

又因台北市每段南北之長度＝184.62公尺

故$\frac{4.3\times10000}{184.62\times100}\times6''=13''975$

$(25°2'22''.32)+13'.975=25°2'36''.295$

因該號房在石標柱之北，故由石標柱之緯度，加以相距之數13″.975，所得之數13″.975，所得之25°2′36.295，即為該號之緯度。若該號房在石標柱之南，則為相減。

該房之經度與緯度，既已分別求得，次由「經緯度分節總表」及「區段度分秒表」，查出該號之經度干支為甲辰節、戊寅區、辛酉段，緯度干支為丙午節、甲戌區、庚寅段，列式如上圖中所示。

4胎養地面積

經度分節、分區、分段之各長度，和緯度分節、分區、分段之各長度，兩兩相乘之積，謂之地區面積，分別言之，則稱為節地面積、區地面積、段地面積。其面積之大小，與緯度之高低成反比例，區地面積僅為其節地面積三千六百份之一份，而段地面積又為其區地面積三千六百份之一份，故段地面積最小。

今仍以上例某君之胎養地為內江街地區言之，如圖所示，此地區為辛酉段與庚寅段配合所成之段地面積，其面積為三一〇〇六・七平方公尺。在台北市地

庚寅段＝184.62公尺

辛酉段＝167.949公尺

段地面積

＝184.62×167.949

＝31006.744平方公尺

＝胎養地面積

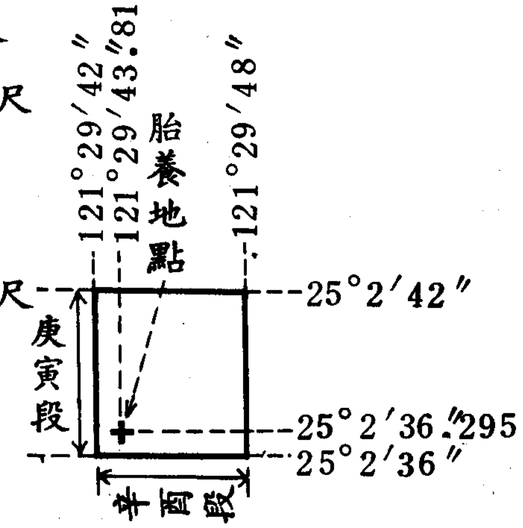

台北市經度每秒之距離＝$\frac{167.949}{6}$＝28公尺

台北市緯度每秒之距離＝$\frac{184.62}{6}$＝30.77公尺

區經度每秒之東西長度約為二八公尺，緯度每秒之南北長度為三〇・七七公尺。某甲之內江街胎養地點，適在其段地面積中之西南方，若其地點向西遷移六〇公尺，則入于庚申段，若向南遷移三〇公尺，則入于己丑段。

5各地經緯度每一度距離之長度

㈠三角學中之餘弦表

各地經度與緯度每一度之距離長度，均不相同，須用公式計算之，惟各人之手中或未具備三角學餘弦表，茲為便于計算起見，特將零度至六〇度之餘弦表錄之如下：

緯度六〇度以上之地區，近于無人地帶，可以不錄，上表僅錄度數的函數，至于度數以下之分數，因太繁多，故未抄錄，欲求其分數者，最好去查三角餘弦表，若無表在手，亦可用簡法計之，例如欲求一八度三〇分之函數者，則取一八與一九度兩函數九五一一與九四五五之差數為五六，將此五六分為十份，每份為五・六，以五乘五・六得二八，將九五一一減二八，得九五八三，即一八度三〇分之函數，餘類推。

度數	函數	度數	函數	度數	函數	度數	函數	度數	函數
0	1.0000	13	9744	26	8988	39	77717	52	6157
1	0.9998	14	9703	27	8910	40	7660	53	6018
2	9994	15	9659	28	8829	41	7547	54	5878
3	9986	16	9613	29	8748	42	7431	55	5736
4	9976	17	9563	30	8660	43	7314	56	5592
5	9962	18	9511	31	8572	44	7193	57	5446
6	9945	19	9455	32	8480	45	7071	58	5299
7	9925	20	9397	33	8387	46	6947	59	5150
8	9903	21	9336	34	8290	47	6820	60	5000
9	9877	22	9272	35	8192	48	6691		
10	9848	23	9205	36	8090	49	6561		
11	9816	24	9135	37	7986	50	6428		
12	9781	25	9063	38	7880	51	6293		

(二)經度每一度距離及每段距離公尺

所在緯度	距離公尺	每段距離	所在緯度	距離公尺	每段距離
0	111,320	185.53	16	107,034	178.40
1	111,299	185.49	17	106,498	177.49
2	111,254	185.42	18	105,908	176.51
3	111,162	185.27	19	105,288	175.48
4	111,021	185.03	20	104,647	174.41
5	110,896	184.82	21	103,972	173.29
6	110,738	184.56	22	103,263	172.11
7	110,488	184.14	23	102,474	170.79
8	110,245	183.41	24	101,746	169.57
9	109,957	182.26	25	100,769	167.95
10	109,636	182.72	26	100,118	166.86
11	109,282	182.13	27	99,244	165.41
12	108,894	181.49	28	98,357	163.92
13	108,490	180.81	29	97,459	162.65
14	108,032	180.05	30	96,484	160.81
15	107,546	179.24	31	95,597	159.33

所在緯度	距離公尺	每段距離	所在緯度	距離公尺	每段距離
32	94,572	157.62	47	76,041	126.73
33	93,519	155.86	48	74,599	124.33
34	92,454	154.09	49	73,136	121.89
35	91,360	152.26	50	71,662	119.43
36	90,222	150.37	51	70,152	116.75
37	89,062	148.43	52	68,633	114.39
38	87,879	146.46	53	67,078	111.63
39	86,242	143.77	54	65,516	109.19
40	85,423	142.32	55	63,929	106.54
41	82,864	140.27	56	62,320	103.86
42	81,559	138.11	57	60,688	101.14
43	80,191	135.93	58	59,040	98.41
44	78,833	133.65	59	57,381	95.63
45	77,462	131.39	60	55,802	93.00
46	76,041	129.10			

(三)緯度每一度距離及每段距離公尺

所在緯度	距離公尺	每段距離	所在緯度	距離公尺	每段距離
1	110,572	184,30	16	110,655	184.42
2	110,572	184.30	17	110,666	184.43
3	110,572	184.30	18	110,678	184.46
4	110,575	184.30	19	110,690	184.50
5	110,578	184.30	20	110,702	184.50
6	110,583	184.30	21	110,715	184.52
7	110,585	184.31	22	110,727	184.54
8	110,592	184.32	23	110,742	184.57
9	110,597	184.33	24	110,752	184.59
10	110,603	184.33	25	110,771	184.62
11	110,611	184.35	26	110,785	184.64
12	110,618	184.36	27	110,802	184.66
13	110,626	184.37	28	110,818	184.69
14	110,634	184.39	29	110,834	184.72
15	110,644	184.40	30	110,851	184.75

所在緯度	距離公尺	每段距離	所在緯度	距離公尺	每段距離
31	110,867	184.78	46	111,695	186.16
32	110,885	184.81	47	111,691	186.15
33	110,903	184.84	48	111,690	186.15
34	110,922	184.87	49	111,688	186.14
35	110,940	184.90	50	111,685	186.13
36	110,959	184.93	51	111,682	186.13
37	110,978	184.96	52	111,677	186.13
38	110,996	184.99	53	111,672	186.12
39	111,016	185.02	54	111,666	186.10
40	111,035	185.06	55	111,659	186.09
41	111,054	185.09	56	111,653	186.09
42	111,074	185.12	57	111,645	186.07
43	111,093	185.15	58	111,637	186.06
44	111,112	185.18	59	111,627	186.04
45	111,131	185.21	60	111,618	186.03

上面所列之㈡、㈢兩表，僅列出經度及緯度每一度之距離和每一段之距離的公尺數，以便一般人檢表即用，不需用算式去算，至度數以下之分數，雖未列入，必要時，可用簡單方法求之，例如欲求台中縣某地區每段之距離者，其法先查得該地之緯度為北緯二四度八分，然後查經度段距離表，其二四度處每段之距離為一六九・五七公分，其二五度處每段之距離為一六七・九五公尺，兩者之差為一・六二公尺，以六〇分之八乘一・六二，得〇・二一六公尺，再以一六九・五七減〇・二一六

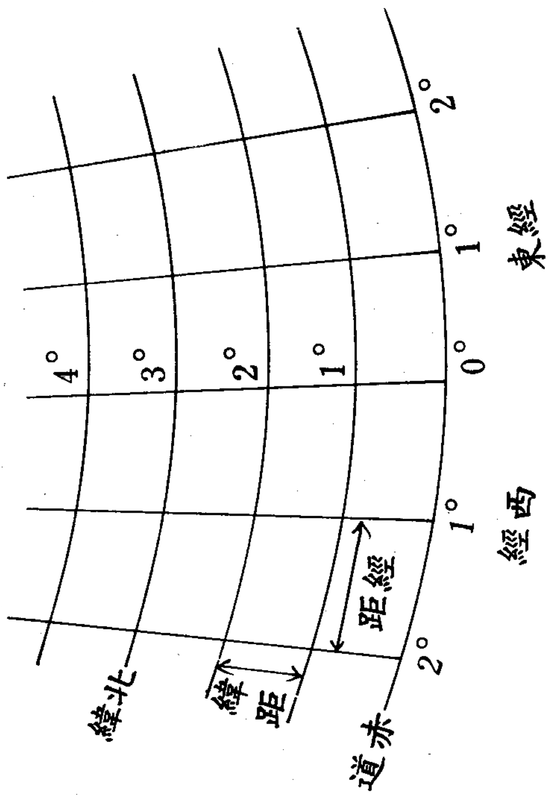

，得一六九・三五四公尺，即是所求之數，餘倣此。上附圖為表示經距與緯距之參考圖。

五、由小地圖上求經緯度之分數

由小地圖上，求某地之經緯度的分數，姑以孔子為例言之，據史記孔子世家：「孔子生魯昌平鄉陬邑。【正義】「按夫子生在鄒，長徙曲阜。」今為舉例便利計，姑假設以現代山東地圖之鄒邑，為孔之胎養地，此地圖之比例尺為三百二十萬分之一，鄒邑位于東經117°與118°之間，及北緯35°與36°之間，而近于117°，在圖上用尺子計量經度一度之距離，約為28mm，故$\frac{60}{28}$＝2・143，即每1mm約等于經度的2・143分，其緯度一度之距離，約為33mm，故$\frac{60}{33}$＝1・818，即每1mm約等于緯度的1・818分，鄒邑所在位置，用◎符號表之，在117°經線之東約2mm，在35°緯線之北約約16・5mm，如上圖所示，用算式表之如下：

經節	壬寅
區	甲午
	○○
緯節	丙戌
區	戊午
	○○

2×2・2143＝4・284

即經度　117°4・286

16・5×1・818＝30

即緯度＝35°30′茲用干支表之如下：

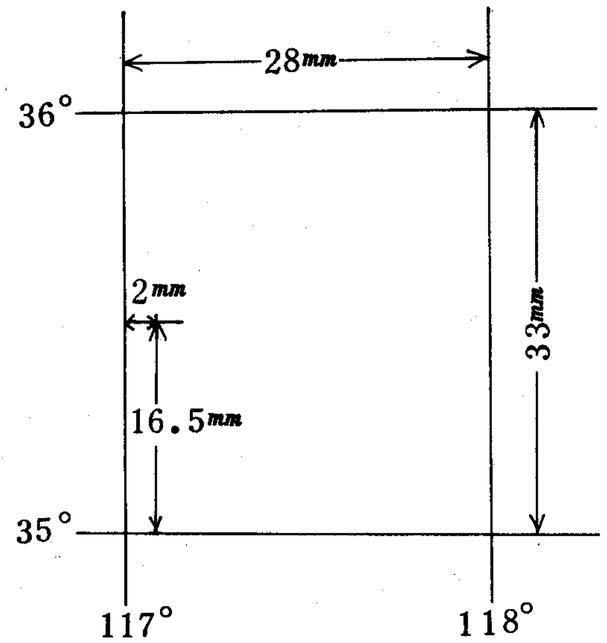

六、高樓大廈

現時世界上最高的房屋，是美國紐約的帝國大廈，佔地兩畝，高達一二五

〇呎，共有一〇二層，地平線以下又有二層，向下伸展五五呎。其次為伊利諾州芝加哥市的「約翰、漢柯克中心」，高達一一〇〇呎，其最低的層樓，設有商場和餐室，六樓至十二樓是停車場　可容納一千二百輛汽車，十三樓至四十二樓為辦公室，第四十四及四十五樓為商場，從四十六樓至九十三樓，總共有七百個裝有電力冷暖氣設備的住宅單位，可容納六千名居民。

十層左右的高樓住宅，不僅美國很多，其他各國亦多有之，例如巴西的新式公寓住宅，近二十年來，大都在十層以上，底層多不住家，全部打通，成為一遊樂場所。

台灣省人口日多，地面有限，各地的高樓房屋，正迅速增加中，五層以上之公寓式住宅，摩天大廈之住宅部份，各式小家庭分住各層房屋，上層與下層之婦女同時生產子女者，當為數不少，為分別起見，勢須在命式中于必要時增加「層房」一柱。惟多層式之房屋，底層或下部若干層多用作商店、辦公室、或遊樂場，而不住家者，亦宜有所分別。例如六十層以下，四層以上之公寓式住宅，層層住人，即以地面第一層為「甲子⊥〇」，二層為「乙丑⊥〇」，依次排之；十層以上之高樓，若第一層不住家，而由第二層起住家者，則其「層房」寫為「甲子⊥1」，其由第三層起住家者，則寫為「甲子⊥2」，餘類推；至若摩天大廈，高達六十層以上者，假定為第二十一層起全為住宅區域，其第二十一層寫者「甲子⊥20」，其第八十一層寫為「甲子2—20」，第八十二層為「乙丑2—20」，餘類推。

七、時空制命式

1二度空間的時空制命式

二度空間，指平面世界，即地面上之普通住宅或平房住宅而言，縱或為二

層左右之樓房，若樓上與樓下均屬于一個家庭居住，不致同時有兩個婦女受胎生產者均屬之。

設有某甲于民國五十五年農曆二月十八日午前地方時九點四十五分出生，其胎養地為台北市內江街某平房內，其時空制命式查出如下：

期	乙丑	第	二期
周	辛巳	第	一八周
年	丙午	第	四三年
月	辛卯	第	二月
日	丁卯	第	一八日
時	乙巳	第	六時
刻	庚辰	第	五刻
經節	甲辰	第	二一節
緯節	丙午	第	五節
區	甲戌	第	一一區
段	庚寅	第	二七段
區	戊寅	第	一五區
段	辛酉	第	五八段

2三度空間的時空制命式

三度空間，指立體世界，即摩天大廈及高層房屋或公寓式住宅，而住有多家，分層而居者均屬之。

設有某甲于民國五五年農曆二月十八日午前地方時九點四十五分出生，其胎養地為台北市內江街某公寓式住宅第四層樓房，經查出其時空制命式如下：

期	乙丑	第	二期

周　辛巳　第一八周
年　丙午　第四三年
月　辛卯　第　二月
日　丁卯　第一八日
時　乙巳　第　六時
刻　庚辰　第　五刻
經節　甲辰　第二一節
區　戊寅　第一五區
段　辛酉　第五八段
緯節　丙午　第　五節
區　甲戌　第一一區
段　庚寅　第二七段

曆房　丁卯　$\frac{1}{0}$

又設有某乙于同時出生，其胎養地為內江街某十層高樓內，其下部兩層為商店，經查出其時空制命式如下：

期　乙丑　第　二期
周　辛巳　第一八周
年　丙午　第四三年
月　辛卯　第　二月
日　丁卯　第一八日
時　乙巳　第　六時
刻　庚辰　第　五刻
經節　甲辰　第二一節

區　戊寅　第一五區
段　辛酉　第五八段
緯節　丙午　第　五節
區　甲戌　第一五區
段　庚寅　第二七段
層房　辛未　⊥2

附記，上文三度空間第一式「層房　丁卯　⊥0」，此0字表示第一層無商店，而是住宅，其1字表示第一組六十甲子所代表之層房，亦有稱為層樓者，其丁卯二字係六十甲子之第四位，即是代表第四層樓房；第二式「層房　辛未　⊥2」，此2字表示樓下有二層為商店或辦公室，其1字表示第一組六十甲子所代表之層房，其辛未二字係六十甲子中之第八位，因為第三層起開始住家，故甲子由第三層排起，至第十層適為第八位。

八、時空制命式之總數

八字之總數為五一八四〇〇，再以每日有早子時與夜子時之分，其數亦不過五六一六〇〇而止。世界人口年年增加，單就一九六五年而論，即有一億二千五百萬人出生，平均每個八字即有二八五一九人相同，人們的八字相同，而各人的命運未必相同，以八字而論人命，自然有驗有不驗。

二度空間時空制十三柱命式，以二十一萬六千年為一大周期，每日以一四四個時間七柱，每年以三六五・二四二二日計，則可共得一一三六〇四九三三八八・八（＝144×365・2422×216000）個時間七柱；又經度分為二一六〇〇〇段，緯度分為一〇八〇〇〇段，互相配合，共得二三三二八〇〇〇〇〇〇（＝216000×108000）個空間六柱；再將七柱數與六柱數配合，則共得

二六五〇一七五八九七七三九二六四〇〇〇〇（＝1136049338 8.8×2332800000）個時空制命式，其數之大，不可言喻。

若再就三度空間十四柱時空制命式而論，因高樓發展之層數，尚無止境，故其數字亦無止境，只好稱之為天文數字。

因為時空制命式之多，故除同刻所生之雙生子外，決無命式相同者，但同卵雙生子之性格與命運，有不可思議之相同，已有許多例證，故用時空制命式以論命，實為最可信靠之方法，惟賴各命學家多多搜集資料，詳加分析，詳加統計與歸納，並加演繹與推論，多立命學上之有效定律與特效定律，以哲學家之頭腦，用科學家之精神，將命學發揚之，光大之，豈不偉歟。

九、時空制命式之完整度

完全的時空制命式

命學上採用地方時，以刻為單位，若生時刻分真確，則能推出時間七柱。胎養地之經緯度分秒數，若能確實查出，則可推出空間六柱，有層房者，則為七柱。

時間七柱與空間六柱配合，則成七六制命式，或稱為完全的十三柱命式；時間七柱與空間七柱配合者，則成七七制命式，或稱為完全的十四柱命式。

2簡略的時空制命式

有若干人因鐘錶不準確，有若干地方尚缺鐘錶，則生時僅憑估計，更不能談到刻分，故在時間上，只能推出期周年月日時六柱，其所缺之刻柱，則用兩0表之，此式缺點，對于同一個時辰生人，無法分別其生刻之先後，例如台北

北市民國五五年平均每時出生嬰兒，有至九人或十人者，時間六柱完全相同，不能分別其先後。

空間方面，若不能找出其經緯度三角點所在地，或不知其度之分秒數，又當地無測量機關可以查詢者，僅憑地圖來量計，只多能得知其經緯度之分數，而難求得其秒數，故段柱不能求出，只得用兩0表之，自必以區為單位，則範圍太大，例如日本東京面積，在一九五七年時為五五四・二六平方公里，是年該市人口超過八百五十萬人，每一時（二小時）中出生嬰兒平均為三四・三人，姑以每區約一一三平方公里計，則每區每時平均出生七・六嬰兒，其空間四柱完全相同，勢將無法分別，論命時仍多困難。

時間六柱空間六柱者，謂之六六制命式，時六空四者，謂之六四制命式，時七空四者，謂之七四制命式。

此種六六制、七四制、及六四制命式，在事實上、時代上所不能免，且佔大多數，再經若干年後，鐘錶普遍採用，對時注意校正，經緯度之分秒數亦能確實查出者，此項缺點可能減少，或完全改正。

此種不完全的命式，名為簡略的時空制命式，對于現時以前出生之人，絕大多數仍用之，即是以後若干年，仍有很多人採用之。

此種簡略的命式，當然不如完全的命式之精密，尤其在特殊情形時，空間相差一段，則事實全異，例如前北京紫金城內皇宮后妃的宮室，與城外平民住宅，相距不遠，若同時生產嬰兒，則分別更大，后妃所生子女，男的就是王子，女的就是公主，平民所生之子女，仍是平民，八字的好壞，均不論也。現時中國雖無皇后，但日本及英國等處，仍有皇宮，情形大體相同。惟在現時中，仍需用此簡略的命式，以應付事實之需要，譬之醫師為聾啞人治病，雖不能問明其病情，缺少問診一項，但仍可從望診、聽診、打診、觸診、檢脉、檢溫、檢尿、驗血、透視等方法，著手診斷，不能因缺少問診一項，而謂病不能治，

特不如有問診之更精密，更完全而已。命式雖不完全，仍可論命，正同此理。

一〇、推運法

命學真源考證「遺文命書」第二八四節：「三運者，大小氣運也，九限者，三運之榮謝也，自生得節日為初，陽男陰女順而理，陰男陽女逆而推，向者數之未來，背者用之已往，十干分之為月，三日成之一年，向背之數，須得其實，未來無日，謂當日得節也……」；第二九二節：「氣運併絕則厄，太歲為君主，大運為元帥，氣運如曹使，小運如使臣，帥凶則曹使不能吉。」又「珞琭子三命消息賦」第三節：「運行則一辰十歲，折除乃三日為年，【李仝注】古法每行大運，一辰十歲，陽男陰女，折算未來節，以三日為一年，一日主四個月，從生月順行，陰男陽女，算過去日，亦三日為一年，是一日主四個月，從生月逆行，須憑節氣，故云折除。舊以月朔計其日數，後來精于術者，多以節氣為定，從長用之……」。

五言獨步：「運行數十載，上下五年分。」

三命通會、論大運：「凡行運在干，兼用地支之神，在支，則棄天干之物，蓋大運重地支，故有行東方南方西方北方之辨。」

命理約言、看運法一：「舊書謂一上干下支，分管年數，率謂上下各五年，又有因運重地支之說，或謂上四下六，或謂上三下七，其實不然也，蓋行運從月建而起，順行者行未來之月建，逆行者行已往之月建，凡月建干支，共管一月之事，無干管上半月，支管下半月之理，乃因以行運，反分裂干支，各管幾年，有是理乎，故上干下支，共管十年為是……。」

上述三書，對于上干下支所管年數，各有各說，茲更舉例以明之，例如某甲于民國五五年農曆二月十八日午前地方時九點四十五分出生，其胎養地為台北市內江街某平房內，先查曆書，得知民國五五年，是為陽男，次查本年三月

十五日十三點五十七分（此是東經一二〇度處之平時）交清明節，應改為台北市之地方時，須加六分零一秒半，茲從簡加六分，則在台北市為十四點零三分交清明節，故由二月十八日九點四十五分起，數至三月十五日十四點零三分止，共得二十七日二時（即四小時）十八分，扣足九歲零二十一日六時起運（因一分鐘扣算為一時）。惟市面上之普通曆書有些僅註明某日某時交節，而未註明分鐘數者，例如某曆書註明民國五五年三月十五日未時交清明節，則只計其時數，而略其分鐘數，故由二月十八日巳時數至三月十五日未時，共得二十七日二時，扣足為九歲零二十日起運，即乙卯年三月八日交運，亦可從權使用，其第一運為壬辰，二運癸巳，依次推之。

近人有採用「上下五年分」之說者，對于上述某男九歲零二十一日六時起運之例，則多以約數寫為「每逢乙、庚年三月八日巳時交換」，即是按「共得二十七日二時，扣足九歲零二十日起運」者，因由丙午年二月十八日數至乙卯年二月十八日，方是十足的九歲，由乙卯年二月十八日巳時起，再加二十日，則為三月八日，故云「乙卯年三月八日巳時交天干壬運」，再由乙卯年三月八日起，數至庚申年三月八日巳時，方行運五足年，而須換地支辰運，故云「庚申年三月八日巳時換地支辰運」，將這兩項合記來簡單言之，則云乙、庚年三月八日巳時交換」，然不止乙卯年與庚申年如此交換，再往下數至乙丑年與庚午年，亦如此交換，其他乙年與庚年亦然，故云每逢乙、庚年三月八日巳時交換」。有人謂一年三百六十日，分配于五行，與黃帝有關，例如管子五行篇：「黃帝以其緩急作五聲……五聲既調，然後作立五行以正天時，五官以正人位，人與天調，然後天地之美生。日至，睹甲子木行御……七十二日而畢，睹丙子火行御……七十二日而畢，睹戊子土行御……七十二日而畢，睹庚子金行御……七十二日而畢，睹壬子水行御……七十二日而畢。」由此可知黃帝將一年分為五個等時，由冬至日起，分別由木火土金水主事，各七十二日，一年共三

百六十日，惟黃帝時尚未用干支紀年，且一日尚未分為十二時，以十二支紀之，故未言及年與時之干支耳。又如三命通會論大運：「古人以大運，則一辰十歲，折除以三日為年者何，蓋一月之終，晦朔周而有三十日，一日之終，晝夜周而有十二時，總十年之運氣，凡三日，有三十六時，乃見三百六十日，為一歲之數，在一月之中，有三百六十時，折除節氣，算計三千六百日，為一辰之十歲也。」由此可知古人所訂近似值曆法，以三六〇日為一年，三〇日為一月、十二時為一日，既不論月大月小，更不論有閏無閏，純為化繁為簡，以為推算大運之用，又未詳加說明，以致有以月朔計其日數者，有以節氣為定者，故在實際上，此種近似值曆法，與任何正式曆法，均不相同。若真採用正式曆法以推運，則古今曆法不同，各月之大小不同，閏年之日數又不同，實不勝其煩，事非得已，似以採用近似曆法為宜。

其有採用「共管十年」之說者，對于上述命例，則為寫為「每逢乙年三月八日巳時交運」，因為「庚年」不須換運，故不寫「庚」字。

其有採用「行運在干，兼用地支之物，在支，則棄天天之物」之說者，則多寫為「每逢乙、庚年三月八日巳時交分」。

本書採用「行運在干，兼用地支之神，在支，則棄天干之物」之說，蓋因行運重地支之故，對于上述命例，姑從詳寫為「每逢乙、庚年三月九日二十一點四十五分鐘交分」，其命式如下：

期	乙丑	二	九歲壬辰
周	辛巳	一八	一九癸巳
年	丙午		二九甲午
月	辛卯		三九乙未
日	丁卯		四九丙甲
時	乙巳		五九丁酉

刻　庚辰　六九戊戌
經節　甲辰　七九己亥
區　戊寅　每逢乙、庚年三月九日二中一點四十五分鐘交
段　辛酉　分
緯節　丙午
區　甲戌
段　庚寅

第二章　節氣之尋眞

一、節氣之定義

古人以節氣稱為氣候，例如淵海子平、絜要捷馳玄妙訣：「先觀節氣之深淺，後論財官之向背。」又如金玉賦：「論財官之輕重，察氣候之淺深。」此乃以節氣與氣候具有同等之功用與意義的說法。現代地理學家與氣象學家對于氣候之定義，有明顯之說明。人文地理學概論：「氣候與天氣具有很大的分別，為避免混淆起見，須加以簡單解釋，通常所謂天氣，是一個地方之氣溫、氣壓、雨量、濕度等短期間所結合而成的一種現象。這種現象，如是略加雷同而繼續數月者，則成季節，季節的區分，依各地方情形之不同而有差異，如我國可分為春夏秋冬四季，印度則分為乾、濕、酷熱三季，這種依地方情況不同而分

的所有季節狀態，謂之氣候，古人謂「節氣為天地之氣有限節也。」

二、古代定二十四節氣法

一年中二十四節氣之名稱次序，周代與漢代之制度，稍有不同，周書時訓篇所稱之節氣名稱次序為：立春、驚蟄、雨水、春分、穀雨、清明、立夏、小滿、芒種、夏至、小暑、大暑、立秋、處暑、白露、秋分、寒露、霜降、立冬、小雪、大雪、冬至、小寒、大寒；後漢書律曆志所稱二十四節氣名稱相同，而前面六個次序有異，茲述此六名稱之次序為：立春、雨水、驚蟄、春分、清明、穀雨……；禮記月令疏：「漢時以驚蟄為正月中、雨水為二月節，漢末劉歆作三統曆，改驚蟄為二月節、雨水為正月中，三統曆、三月節穀雨，清明為中，而通卦驗及今曆以清明為三月節，穀雨為三月中，餘皆與律曆志同。」

古時求節氣日時的方法，先以土圭測子月正午日影之長短，而定「日南至」，並用漏刻以求「冬至」之時刻分數，冬至節既定，乃將全年之歲實，用「二十四」數平分之，得數一五・二一八四二四九六日為一節或一氣，名為「恒氣」，一節與一氣合為一月，計三〇・四三六八四九九二日。然後由冬至之時刻分開始，作為起點，以排定各月之節氣日時刻分，其節氣日時之長短均相同。

三、清代順治二年以後定二十四節氣之法

清順治二年（西元一六四五年），測實行，改用「定氣」，以本月內太陽不及交宮（以宮之初度為中氣）者為閏月。康熙時，定康熙二十三年甲子（西元一六八四年）天正冬至次日壬申子正初刻為曆元，七政皆從此起算，改歲實為三六五・二四二一八七五日，用西洋之法數，以就舊曆之規模，將周天分為三百六十度，自春分起算，春分為零度，夏至九十度，秋分一百八十度，冬至

二百七十度，更進而至春分，合成三百六十度，卽復于零度，其間每相距九十度，各六分之，共得二十四節氣，亦稱二十四節或二十四氣，合二十四節氣為四時，合四時而成歲，在月首者為節氣，在月中者為中氣。茲列二十四節氣如下：

二十四節氣及相關事項表

季	節氣	周天度	陽曆	陰曆
春	立春	三一五	二月　四日至	正月節　五日
	雨水	三三〇	二月　十九日至	正月中　二十日
	驚蟄	三四五	三月　五日至	二月節　六日
	春分	〇	三月二十一日至二十二日	二月中
	清明	一五	四月　五日至	三月節　六日
	穀雨	三〇	四月二十　日至二十一日	三月中
夏	立夏	四五	五月　六日至	四月節　七日
	小滿	六〇	五月二十一日至二十二日	四月中
	芒種	七五	六月　六日至	五月節　七日
	夏至	九〇	六月二十一日至二十二日	五月中
	小暑	一〇五	七月　七日至	六月節　八日
	大暑	一二〇	七月二十三日至二十四日	六月中
秋	立秋	一三五	八月　八日至	七月節　九日
	處暑	一五〇	八月二十三日至二十四日	七月中
	白露	一六五	九月　八日至	八月節　九日
	秋分	一八〇	九月二十三日至二十四日	八月中
	寒露	一九五	十月　八日至	九月節　九日

霜降　二一〇　十月二十三日至二十四日　九月中

立冬　二二五　十一月　七日至　八日　十月節

小雪　二四〇　十一月廿三日至二十四日　十月中

大雪　二五五　十二月　七日至　八日　十一月節

冬至　二七〇　十二月廿二日至二十三日　十一月中

小寒　二八五　一月　六日至　七日　十二月節

大寒　三〇〇　一月二十日至二十一日　十二月中

所謂二十四氣，實際是中氣和節氣的合稱，舊說是由冬至時起，每隔三〇・四三六八四九九二日遇中氣，自小寒時起，每隔同樣的時間遇一節氣。新說係由春分點起，每隔三十度遇一中氣，自清明點起，每隔同樣的度數遇一節氣。但因地球之行度有遲速，故各節氣之長短不一，亦即各節氣月之日時分數多少不一，各年亦不全同，茲列表以示各節氣之日時的約數于下，其與實數之差，通常約為一分鐘或數分鐘之差，特殊時最多亦不過十餘分鐘，因通常所用之萬年曆書，其年數實際不多，故可以此表求之，其表如下：

每年各節氣之日時分平均數表

寅月　立春節十四日二十小時零分

雨水氣十四日二十二小時一六分

共二十九日一八小時一六分

卯月　驚蟄節十五日一小時三分

春分氣十五日四小時七分

共三〇日五小時一〇分

辰月　清明節十五日七小時一八分

穀雨氣十五日一〇小時二二分
共三〇日一七小時四〇分

巳月　立夏節十五日一三小時七分
小滿氣十五日一五小時一八分
共三一日四小時二五分

午月　芒種節十五日一六小時五一分
夏至氣十五日一七小時三二分
共三一日一〇小時二三分

未月　小暑節十五日一七小時二一分
大暑氣十五日一六小時二二分
共三一日九小時四三分

申月　立秋節十五日一四小時三三分
處暑氣十五日一二小時七分
共三一日二小時四〇分

酉月　白露節十五日九小時一三分
秋分氣十五日六小時五分
共三〇日一五小時一八分

戌月　寒露節十五日二小時五二分
霜降氣十四日二三小時五四分
共三〇日二小時四六分

亥月　立冬節十四日二一小時二〇分
小雪氣十四日一九小時一六分
共二九日一六小時二六分

子月　大雪節十四日一七小時五三分

冬至氣十四日一七小時一五分
共二九日一一小時八分
小寒節十四日一七小時二四分
大寒氣十四日一八小時二〇分
共二九日一一小時四四分
春季共九〇日一七小時六分
夏季共九四日零時三一分
秋季共九一日二〇小時四四分
冬季共八八日一五小時二八分
以上共計為三六五日五小時四九分

曆上所用之年是回歸年，就是太陽繼續兩次通過春分點所歷的時間，它的長度是三六五日五小時四八分四六秒，以這個長度為一年的原則所成的曆，叫做太陽曆，其他還有恒星年和近點年兩種，但曆上都不用它們作為年的長度，恒星年是地球完全一回轉太陽周圍所需的時間，凡三六五日六時九分九秒，近點年是地球繼續兩次通過近日點所需的時間，比恒星年約長四分四五秒，因為春分點的移動，所以回歸年比恒星年短。

四、二十四節氣不適用于各寒熱地帶

陔餘叢考：「周公辨二十四氣之應，以順天時，作時訓解，則其名蓋定于周公。」查河南省有天文測景台，相傳為「周公測景台」，古人根據河南溫帶地區之氣候為標準，分一年為春夏秋冬四季，又分一年為二十四節氣。印度地處我國之南方，氣候自然不同，印度人依據其地之氣候，分一年為乾、濕、酷熱三季，亦與我國不同，此說見于中華書局印行之「人文地理學概論」。即以我國之台灣省而論，因其地位于熱帶區域，屏東地區，每年稻作三次，則其芒

種節早在舊五月之前，十月與十一月地面亦不下雪（高山除外），更無小雪節與大雪節之可言。又例如新加坡位于熱帶區域，華人甚多，全年氣溫均高，亦無小寒節與大寒節之可言。又例如格陵島之北部，現時雖為美國軍事要地，為寒帶地區，當然無小暑節與大暑氣之可言。故中國之二十四節氣，不適用于各寒熱地帶。

五、氣候分類

天氣與氣候均包括六要素，即溫度、氣壓、風、濕度、雲量、雨量，是也；各地氣候不同，有六大因素，即緯度高低、地勢高度、距海遠近、盛行風的方向、寒暖海流之有無、植物的有無、是也。

一八九六年，德人蘇潘（SUPAN）首將全球氣候分為三十五個氣候區，以後各國學者亦多分類，茲舉數例如下：

1德國氣候學者庫奔氏把世界氣候分做五大類

㈠高溫濕潤氣候

特徵有二：第一、氣溫方面——各月的平均氣溫都在攝氏十八度以上。第二、雨量方面——如果年平均氣溫是二十度時，年雨量應在六百公釐以上；如果年平均溫度是二十五度時，年雨量應在七百公釐以上。包括兩型：(1)熱帶雨林氣候型；(2)熱帶茂草原氣候型。

㈡乾燥氣候

特徵是雨量稀少，缺乏植物。包括兩型：(1)貧草原氣候型，氣溫日變化及年變化均大，雨量稀少，蒸發量大于雨量，天然植物能適用氣溫極端變化和長期乾旱。(2)沙漠氣候型，夏季炎熱，氣溫日變化很大，雲量和雨量均少，多捲沙風，天然植物稀少。

㈢中溫濕潤氣候

特徵是最冷月平均氣溫低于攝氏十八度，高于冰點下三度，最暖月的平均氣溫高于十度。包括三刑：(1)夏乾溫暖氣候型，即地中海氣候型，特徵是冬濕夏乾。(2)冬乾溫暖氣候型，特徵是冬乾夏濕。(3)濕潤溫暖氣候型，特徵是最乾月的雨量在三十公釐以上。

㈣低溫溼潤氣候

特徵是冷月平均氣溫低于攝氏冰點下三度，最暖月平均氣溫在十度以上。包括雨型：(1)冬溼冷氣候型，特徵全年無乾季。(2)冬乾寒冷氣候型，冬季寒冷，降雨量少。

㈤極地氣候

特徵是最暖月平均氣溫低于攝氏十度。包括兩型：㈠苔原氣候型，特徵是最暖月平均氣溫在攝氏冰點以上，天然植物以蘚苔類和地衣類為主。㈡冰雪氣候型，特徵是最暖月平均氣溫在攝氏冰點以下，天海植物完全絕跡。

2法國地理學者馬東尼氏把世界氣候分做六類

㈠炎熱氣候類

各月平均氣溫均在攝氏二十度以上。包括三型：(1)赤道氣候型，終年高溫多雨，以非洲幾內亞灣氣候和南美洲亞馬孫氣候為代表。(2)回歸氣候型，在南北回歸附近，年分乾濕兩季，以非洲塞內加爾氣候為代表。(3)副赤道氣候型，介赤道氣候型與回歸氣候型之間，一年內有一個長乾季、和一個短乾季，以非洲蘇丹氣候為代表。

㈡季風氣候類

夏季由海洋吹向大陸，冬季由大陸吹向海洋，是為季風。包括三型：(1)孟加拉氣候型，因為緯度較低，距海較近，氣溫很高，年分乾濕兩季。(2)中部印

度氣候型，氣溫年變化很大，年雨量較少。(3)中國氣候型，氣溫變化很大，冬季降雨少，夏季降雨多。淮海以南，無明顯的乾季，淮河以北，有明顯的乾季。

㈢沙漠氣候類

包括兩型：(1)熱帶沙漠氣候型，終年炎熱乾燥，日較差很大，例如撒哈拉和秘魯海岸。(2)溫帶沙漠氣候型，終年乾燥，但有四季變化，例如鹹海附近。

㈣地中海氣候類，亦稱副熱帶氣候類

在南北緯三四十度之間，並在大陸西側，氣溫變化頗似熱帶，但年較差較大，冬季溫和多雨，夏季炎熱乾旱，例如地中海沿岸各地。

㈤溫和氣候類

在南北緯四十度以上之地，包括三型：(1)溫帶海洋性氣候型，氣溫年變化不大，例如不列顛群島和歐淵西岸。(2)溫帶大陸性氣候型，氣溫年變化很大，例如波蘭和俄國南部。(3)溫帶漸移性氣候型，介西歐海洋性氣候型與東歐大陸性氣候型之間，例如德奧等國。

㈥寒冷氣候類

包括三型：(1)寒帶海洋性氣候型，夏季涼爽，冬季寒冷，全年多雨，例如挪威和冰島。(2)寒帶大陸性氣候型，夏季涼爽，冬季極冷，例如俄國北部和西伯利亞。(3)極地氣候型，全年寒冷，例如北極海內各島和南極大陸。

3英國氣候學者密勤氏把世界氣候分做七大類

又根據雨量在每一大類中分為若干副類。

㈠熱帶氣候類

年平均氣溫高于攝氏二十一度。包括三個副類：(1)赤道氣候，四季多雨。(2)回歸海洋性氣候，四季有雨。(3)回歸大陸性氣候，夏季多雨。

㈡暖溫帶氣候類

年平均氣溫在攝氏六度以上，二十一度以下，無寒冷之冬季。包括兩個副類：(1)大陸西側氣候，即地中海型氣候，冬季多雨。(2)大陸東側氣候，即中國南部氣候，夏季多雨。

㈢冷溫帶氣候類

有寒冷的冬季，月平均氣溫有一至五個月在攝氏六度以下。包括兩個副類：(1)冷溫帶海洋性氣候，冬季降雨較多。(2)冷溫帶大陸性氣候，夏季雨多。

㈣寒帶氣候類

冬季冷而長，月平均氣溫在攝氏六度以下有六個月或超過六個月。包括兩個副類：(1)寒帶海洋氣候，冬季雨多。(2)寒帶大陸性氣候，夏季雨多。

㈤極地氣候類

無暖季，各月平均氣溫均在十度以下。

㈥沙漠氣候類

年雨量在二百五十公釐以下。包括兩個副類：(1)熱帶沙漠氣候，月平均氣溫在六度以上，無寒冷的冬季。(2)溫帶沙漠氣候，月平均氣溫在六度以下有一個月或超過一個月，有寒冷的冬季。

㈦高山氣候類

氣溫和雨量都受地勢和高度的支配，緯度和近海的影響不能表現。包括三個副類：(1)熱帶高山氣候，以南美洲安地斯山脈為代表。(2)冷溫帶高山氣候，以歐洲阿爾卑斯山脈為代表。(3)內陸高山氣候，以我國青康藏高原為代表。

4美國氣候學家芬池與杜律氏塔先把世界緯度分做三類然後根據各地緯度把世界氣候分做六大類

即低緯度地方、中緯度地方、高緯度地方，然後根據各地緯度的高低，把

世界氣候分做六大類，又在每一大類中分為若干型。

㈠低緯度地方

A熱帶多雨氣候類，包括兩型：

(1)熱帶雨林氣候型

(2)熱帶茂草原氣候型

B乾早氣候類，包括兩型：

(3)低緯度沙漠氣候型，其中包括低緯度沙漠，和低緯度貧草原。

㈡中緯度地方

(4)中緯度沙漠氣候型，其中包括中緯度沙漠，和中緯度貧草原。

C濕潤中溫氣候類，包括三型：

(5)地中海氣候型，或夏乾副熱帶氣候型。

(6)濕潤副熱帶氣候型。

(7)海洋性大陸西側氣候型

D濕潤低溫氣候類，包括兩型：

(8)濕潤大陸性氣候型，其中包括夏季較長、與夏季較短的兩個副型。

(9)副極地氣候型。

㈢高緯度地方

E極地氣候類，包括兩型：

(10)苔原氣候型。

(11)冰帽氣候型。

H高地氣候類：

5地學通論著者鄒豹君把世界氣候分爲十一類

地學通論編著者中國地理學教授鄒豹君謂上述四種分類，大同小異，各有

優點，也各有缺點，各氣候學者的氣候分類，不能完全一致，原因有三：①各個氣候型的標準，有些人喜歡用氣溫，有些人喜歡用雨量，也有些人喜悅用風向，標準既不相同，結果自然有差異。②各個氣候型的界限，不能很明顯地用「線」來確定，因為由甲地進入乙地，如果氣候有變化，一定是逐漸地改變，並非突然地改變，因此在兩個互相毗連的氣候型之間，必有一廣闊的漸移地帶，在這個漸移地帶內，氣候性質一方面類似甲型，另一方面也必類似乙型，所以確定氣候型的界限是「帶」，不是「線」，但編繪氣候圖時，祇能用線，不能用帶，所以各氣候學者所划分的氣候，彼此常有出入，不能相同。③在同一氣候型內，由于區內各地方不僅地面形態不同，高度也不一樣，因此各地方的氣候，也不免互有差異。

鄒豹君氏之氣象分類，採用氣溫和雨量兩個標準，氣溫可作為氣候分類第一個標準，例如赤道地方，終年高溫，應列入赤道氣候；兩極地方終年結冰，夏季解凍時間很短，應列入極地氣候；南北極圈附近冬季極長，應列入寒帶氣候，這三帶氣候除局部地方外，大致環繞世界成帶。又熱帶氣候、暖溫帶氣候、和冷溫帶氣候，約介南北回歸線與南北極圈之間，也大致成帶，環繞世界。如果把雨量作為氣候分類第二個標準，這三個氣候帶又可分成六類氣候，即大陸西側大陸性熱帶氣候、大陸東側海洋性熱帶氣候、大陸西側暖溫帶氣候、大陸東側暖溫帶氣候、大陸西側冷溫帶氣候、大陸東側冷溫帶氣候，以上共得九類氣候。此外尚有兩類氣候，分佈很不規則：例如大陸內部距海遙遠，不易獲得海洋水汽之地，以及熱帶大陸信風帶的下風側，雨量都甚稀少，應列入沙漠氣候；又高山地方，受高度的影響，氣溫很低，應列入高地氣候；合計共得十一類氣候。每一類氣候，依據各地方性質的不同，又可分為若干地方型。

茲為讀者易于明了各地氣候情形起見，特將全世界十一類氣候，繪成分佈圖，如下簡圖所示，以便尋找某類氣候，在圖上何處位置，其圖如下。

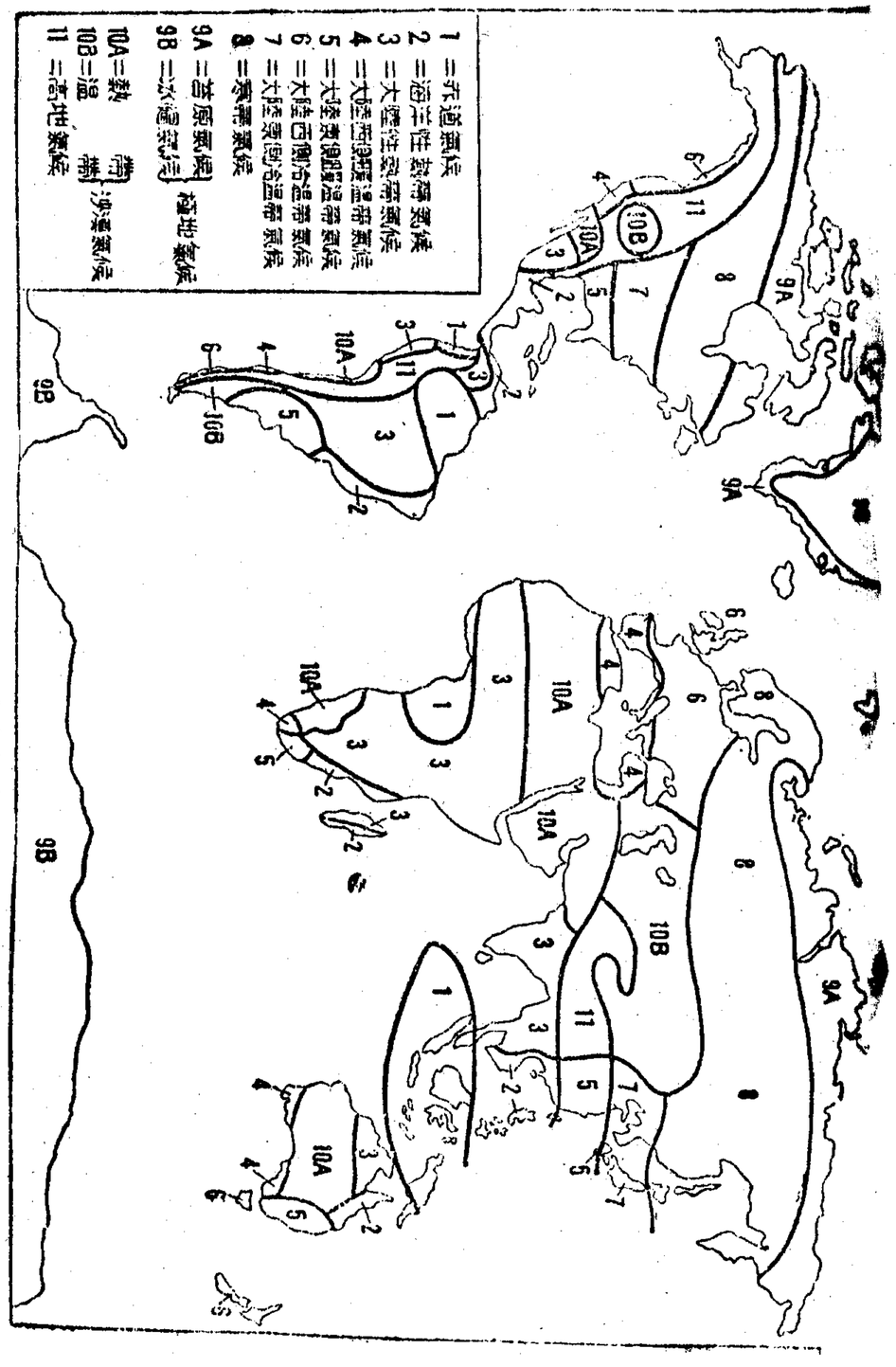

世界十一大類氣候分佈圖

(一)赤道氣候

在赤道南北兩側，約介北緯五度與南緯五度之間，有些地方向外擴展，可到北緯十度，或南緯十度，由于海面遼闊，大部分屬海洋性，僅南美洲與非洲兩大陸橫貫赤道，產生大陸性赤道氣候。

特徵—高溫多雨，年較差極小，雨量曲線一年內有兩個高峰。最高氣溫很小高于三五度，最低者很少低于一六度。中國之二十四節氣，不適用于此地帶。

地方型—亞馬孫平原型、剛果盆地型、幾內亞灣岸型、東印度群島季風型。

今以N代表北緯度、S代表南緯度、E代表東經度、W代表西經度、H代表地勢高度公尺數，各月平均氣溫均以攝氏計，茲略舉有代表性之地區，列表

如下。

各地經緯度高度及各月平均氣溫表

地名	緯度	經度	高度	一	二	三	四	五	六	七	八	九	十	一十	二十	年平均	較差
新加坡	S 1°	E 104°	H 3	25.5	25.7	26.2	26.6	27.0	26.6	26.7	26.5	26.3	26.5	26.1	25.7	26.2	1.5
雅加達	S 6°16′	E 107°	H 8	25.5	25.5	26.0	26.3	26.5	26.2	25.9	26.1	26.5	26.5	26.2	25.7	26.1	1.6
拉哥斯	N 6°25′	E 3°27′	H 8	27.1	27.8	28.5	28.0	27.6	26.2	25.5	25.3	25.7	26.3	27.4	27.5	26.9	3.2
巴那那	S 5°55′	E 12°23′	H 2	26.8	27.1	27.5	26.8	25.8	23.7	22.5	22.5	24.3	25.8	26.6	26.6	26.6	5.0
瑪瑙斯	S 3°10′	W 60°	H 49	27.0	26.8	26.8	26.8	26.8	27.1	27.2	27.7	28.0	28.2	28.1	27.2	27.3	1.4
伊奇托斯	S 3°45′	W 73°10′	H 110	25.5	25.5	24.4	25.0	24.4	23.3	23.3	24.4	24.4	25.0	25.5	25.5	25.0	2.2

(二)海洋性熱帶氣候

赤道氣候區域南北兩側以外之地，屬熱帶氣候，其位置約由北緯五度到二十五度，或由南緯五度到二十五度。本類氣候因介南北回歸線之間，又叫做回歸氣候。氣候炎熱，年平均氣溫在二十一度以上。根據各地雨量的多寡和濕季的長短，可分為三類：大陸東側在信風帶的上風坡，受海上信風或季風的影響，濕季甚長，各有雨，且雨量很多，叫做海洋性熱帶氣候；大陸內部位信風帶的下風坡，冬季雖然得不到海上信風的影響，但夏季可得到赤道無風帶的影響，分乾濕兩季，叫做大陸性熱帶氣候；大陸西側南北回歸線內外之地，冬季既得不到海上信風的影響，夏季又遠離赤道無風帶，雨量稀少，叫做熱帶沙漠氣候。

海洋性熱帶氣候，由于各月有雨，無顯著乾季，可生長森林，又叫做熱帶森林氣候。

特徵—高溫多雨，但年較差較赤道氣候略大，雨量曲線上一年內有一個高峯，無明顯乾季。

地方型—巴西高地東岸型、西印度群島型、南非東岸型、東南亞季風型、東北澳季風型。此外中國東南沿海、菲律賓群島、越南東部，以及澳大利亞東北亞東北部，均受季風影響，應列入海洋性熱帶季風氣候型。

各地經緯度高度及各月平均氣溫表

地名	緯度	經度	高度	一	二	三	四	五	六	七	八	九	十	一十	二十	年平均	較差
喬治城	N 6°45′	W 58°15	H 3	26.2	26.2	26.6	27.0	27.0	26.7	27.0	27.3	27.8	27.7	27.5	26.6	27.0	1.6
里約熱內盧	S 23°00	W 43°20′	H 600	25.3	25.6	25.0	23.5	21.7	20.5	20.0	20.5	20.8	21.5	22.8	24.6	22.7	5.6
香港	N 22°16′	E 114°12′	H 98	15.3	14.2	17.2	21.2	24.8	27.0	27.6	27.2	26.7	24.5	20.6	17.0	22.0	13.9
馬尼拉	N 14°35′	E 121°00	H 15	24.8	25.2	26.6	28.1	28.3	27.7	27.0	27.0	26.7	26.6	25.7	25.1	26.6	3.5
順化	N 16°29′	E 107°28′	H 7	20.6	19.7	23.3	26.7	28.5	29.5	29.0	29.5	27.3	25.3	22.7	21.2	25.3	9.8
約克角	S 13°00	E 142°30′	H 23	26.8	27.0	26.7	26.7	26.7	25.2	24.7	24.5	25.0	26.5	27.2	27.6	26.2	3.1
莫三鼻克	S 15°03′	E 40°42′	H 4	27.7	27.5	28.2	27.2	25.3	23.2	23.2	23.6	25.1	26.7	28.2	28.9	26.2	5.3
委拉克路斯	N 19°10′	W 96°10′	H 16	21.1	21.7	23.3	25.5	27.0	27.3	27.0	27.2	26.7	25.7	23.7	21.7	24.7	6.2

基隆	高雄	廈門	廣州
N 25.06′	N 22°44′	N 24°28′	N 23°07′
E 121°49′	E 120°21′	E 117°58′	E 113°17′
H 32	H 29	H 2	H 11
15.6	18.7	13.9	13.4
14.9	19.3	13.4	14.1
16.5	21.6	15.5	17.1
20.0	24.5	19.3	21.7
23.3	27.2	23.9	25.5
26.3	27.9	26.9	27.3
27.9	27.8	29.6	28.2
27.7	27.7	29.0	28.2
26.2	27.6	28.0	27.2
23.2	26.0	24.5	23.9
20.1	23.5	20.5	19.7
17.1	20.1	16.7	15.8
21.6	24.3	21.7	21.8
18.0	9.2	15.6	14.9

由上表觀之，可知南半球的四季，與北半球者恰好相反，例如南美洲東部的里約熱內盧、非洲南部之莫三鼻克、澳洲北部之約克角，其一月之氣溫，均較七月為高，與北半球之馬尼拉、香港、廣州、廈門、高雄、基隆等地的氣溫

，恰好相反，可證我國十二個月的二十四個節氣，全不適用于南半球各地，止適用于北半球溫帶地區，但在溫帶之沙漠地區、及高原地區，亦不適用。

㈢大陸性熱帶氣候

海洋性熱帶以西之地，一年內乾濕兩季，甚為顯著，叫做大陸性熱帶氣候，本類氣候，多在大陸內部，或由大陸內部向西延展，直達大陸西岸。本類氣候以北非蘇丹（Sudan）和南非菲爾德（Veldt）兩地方為最顯著，通稱蘇丹型。因為蘇丹地方年分乾濕兩季，乾季內一片荒涼，植物萎謝，塵土飛揚，地面乾裂，河水枯竭；雨季內土壤潤濕，河水充盈，草類繁茂，間有散佈稀疏的樹木，因此本類氣候又叫做熱帶草原氣候，簡稱茂草原。熱帶草原氣候是赤道高溫多雨氣候與熱帶沙漠氣候之間的漸移地帶，進一步說，由熱帶草原氣候進入熱帶沙漠氣候，其間也有較為狹窄的漸移地帶，叫做熱帶貧草原氣候，所謂

貧草原，就是雨量稀少，土壤貧瘠，草類生長短小而稀疏的原野，簡稱貧草原。蘇丹地方南部是茂草原，北部是貧草原，由于貧草原是蘇丹氣候的邊緣，也被列入大陸性熱帶氣候內。又南美洲委內瑞拉和哥倫比亞東北部，通稱蘭諾斯草原（Llanos）；巴西高原內部，通稱康坡斯草原（Campos）；墨西哥高原內部，通稱黑哥草原，這些草原都是大陸性熱帶氣候。亞洲中南半島、和印度半島、以及澳大利亞的北部，冬夏均受季風的影響，應入大陸性熱帶季風氣候。

大陸性熱帶氣候，由于晝夜長短無大變化，氣溫很高：

特徵—年較差較赤道氣候略大，年分乾濕兩季，熱季內氣溫高于赤道氣候或海洋性熱帶氣候，最熱月平均氣溫在三十度以上。最熱有時可超過四十度。

地方型—蘇丹草原型、東非草原型、南非草原型、蘭諾斯草原型、康坡斯草原型、墨西哥草原型、印度與中南兩大半島季風型、澳洲北部季風型。

各地經緯度高度及各月平均氣溫表

地名	緯度	經度	高度	一	二	三	四	五	六	七	八	九	十	一十	二十	年平均	較差
窩加多	N 12°26′	W 1°44′	H 760	23.7	24.2	29.6	31.3	30.3	27.2	25.8	25.3	26.2	27.2	27.0	24.3	26.8	7.6
廷巴克圖	N 16°57′	W 2°58′	H 250	21.7	23.1	28.3	33.1	34.7	34.2	31.7	30.2	31.7	31.6	22.1	21.7	29.1	13.0
喀土木	N 15°35′	E 32°32′	H 390	21.2	23.0	26.2	30.0	32.6	33.0	31.3	30.2	31.2	30.7	26.7	22.2	28.2	11.8

墨西哥城	古雅瓦	加拉卡斯	內羅比	普勒多利亞	蒙加拉
N 19°26′	S 15°35′	N 10°30′	S 1°15′	S 26°	N 5°07′
W 99°07′	W 56°	W 66°58′	E 36°45′	E 29°06′	E 31°45′
H 2278	H 225	H 920	H 1661	H 136	H 439
12.7	27.2	18.8	17.6	22.0	26.8
13.8	27.2	18.2	18.1	21.4	27.6
15.8	27.1	18.7	18.4	19.8	28.1
17.7	26.7	20.1	17.7	17.1	27.2
18.2	25.2	20.7	17.4	13.7	26.1
17.7	24.1	20.3	16.4	11.4	26.2
16.7	24.3	20.0	14.7	10.9	24.2
16.7	25.7	20.2	15.1	13.7	24.2
16.1	27.7	20.2	16.4	17.4	25.1
15.0	27.6	20.2	18.2	19.7	25.1
13.00	27.7	19.6	17.7	20.2	26.1
12.2	27.3	18.5	16.8	21.7	26.2
16.5	26.5	19.6	17.3	17.5	26.1
6.0	3.6	2.5	3.7	11.1	3.9 3.9

按海洋性熱帶氣候，其位置約由北緯五度到二十五度，或由南緯五度到二

喀拉蚩	德里	加爾各答	瓦城	仰光
N 24°55′	N 28°24′	N 22°30′	N 21°59′	N 16°50′
E 67°	E 77°15′	E 88°30′	E 95°59′	E 96°
H 4	H 219	H 7	H 760	H 6
18.5	14.3	18.4	20.4	23.7
20.2	16.7	21.2	23.2	25.1
23.8	23.3	26.2	27.8	27.3
27.0	30.1	29.4	31.7	29.4
29.2	33.1	29.8	31.3	27.8
30.4	33.4	29.1	29.6	26.3
29.0	30.2	28.3	29.5	26.0
28.0	29.1	28.0	29.2	25.9
27.7	28.8	28.1	28.6	26.1
26.6	25.8	26.6	28.0	26.6
23.3	19.7	22.4	24.3	25.7
19.6	15.3	18.2	20.9	24.2
25.3	29.0	26.9	27.1	26.2
11.9	19.1	11.4	11.3	5.7

十五度，而大陸性熱帶氣候係在海洋熱帶氣候以西之地，其南北緯度均應比對，今查內羅比在南緯一度十五分之處，屬于赤道氣候，又有德里係在北緯二八度二九分，均不在大陸性熱帶氣候範圍之內，今均別入表內，似有可疑之處。又有墨西哥城位于北緯一九度二六分之處，只因地勢高度為二二七八公尺，故氣溫較低，加爾各答位于北緯二二度三〇分之處，只因地高僅七公尺，故氣溫較高，此為應加注意之點。

(四)大陸西側暖溫帶氣候（地中海氣候）

北緯三十度與四十度之間，或南緯三十度與四十度之間，是冷溫帶與熱帶之間的漸移地帶，叫做暖溫帶，一稱副熱帶。由于大陸東西兩側風向的差異，又可分做兩類：一在大陸東側，冬夏兩季都受季風的影響，叫做中國氣候，因為這種氣候在中國東南部最顯著；另一在大陸西側，冬季受盛行西風的影響，溫和多雨，夏季受副熱帶高氣壓的影響，炎熱乾燥，叫做地中海氣候；因為這種氣候在地中海及其沿岸各地最顯著。此外北美洲加利福尼亞州，南美測智利中部、南非洲好望角州西南角，澳大利亞洲西南角，皆屬地中海氣候。

地中海氣候之氣溫，由于本類氣候位副熱帶，並且冬季受盛行西風的影響：

特徵有四：

(1)冬季較熱帶氣候為明顯，但甚溫和，最冷月平均氣溫約介六度與十度之間，植物可繼續生長。

(2)夏季乾熱，但不如熱帶氣候之甚，七月平均氣溫約介二〇度與二六度之間，如果接近大洋，受涼流的影響，夏季不甚炎熱。

(3)年較差較熱帶氣候為大，但又小于冷溫帶。

(4)冬季甚少嚴霜，宜于種植柑橘、檸檬、及無花果等。地中海地區是世界

果實大產地之一。

地方型—地中海盆地型、北美加利福尼亞州型、南美中部智利型、南非好望角州西南型、澳大利亞西南角型。

各地經緯度高度及各月平均氣溫表

地名	緯度	經度	高度	一	二	三	四	五	六	七	八	九	十	一十	二十	年平均	較差
直布羅陀	N 38°08′	W 5°40′	H 15	12.7	13.2	14.1	15.8	18.1	20.8	23.0	23.8	22.2	18.7	15.8	13.3	17.6	11.1
里斯本	N 38°42′	W 9°11′	H 22	10.2	11.2	12.3	14.2	15.7	19.2	21.1	21.7	20.2	16.7	13.6	10.9	15.7	11.4
聖地牙哥	N 42°52′	W 8°33′	H 270	7.2	8.3	9.3	11.0	16.0	18.2	18.6	18.8	16.8	13.1	10.3	8.0	12.7	11.6
巴勒摩	N 38°07′	E 13°23′	H 70	10.2	11.2	12.6	14.7	17.7	21.3	24.6	24.7	23.0	19.6	15.2	11.8	17.2	14.3
米蘭	N 45°27′	E 9°10′	H 146	1.2	4.0	8.2	12.8	17.6	21.6	23.7	23.3	19.2	13.1	6.6	4.0	12.8	22.1
羅馬	N 41°45′	E 12°15′	H 50	7.0	8.2	10.5	13.7	18.0	21.6	24.5	24.1	20.8	16.5	11.3	8.0	15.3	17.5
馬賽	N 43°20′	E 5°10′	H 75	6.8	7.8	10.0	12.7	16.2	19.7	22.1	21.4	19.1	14.7	10.6	7.6	14.1	15.3
馬德里	N 40°26′	W 3°42′	H 655	4.6	6.5	8.7	12.1	16.1	20.8	25.1	24.7	19.6	13.3	8.3	5.0	13.7	20.1
巴塞隆納	N 41°23′	E 2°11′	H 39	8.0	9.7	10.7	13.2	16.5	20.2	23.2	23.0	20.5	16.1	12.2	8.7	15.2	13.2

舊金山	開普敦	貝魯特	的黎波里	伊斯坦堡	雅典
N 37°45′	S 33°56′	N 33°55′	N 33°05′	N 41°02′	N 37°54′
W 122°27′	E 18°22′	E 35°50′	E 13°10′	E 29°	E 23°52′
H 63	H 12	H 33	H 17	H 75	H 107
9.6	21.0	13.6	12.2	4.7	9.1
10.7	21.2	14.2	13.3	5.0	9.7
11.5	20.0	16.2	15.5	7.5	11.2
12.3	17.3	18.8	18.2	11.2	14.7
13.0	14.9	22.1	20.2	16.1	19.0
14.0	13.1	25.3	23.5	20.6	23.5
14.0	12.6	27.7	26.0	22.8	26.6
14.3	13.1	28.2	26.7	22.5	26.3
15.5	14.3	27.1	25.7	19.6	23.0
14.9	16.2	24.5	23.3	16.2	18.8
13.0	18.0	19.6	18.2	11.3	14.0
10.3	19.9	15.8	14.2	7.3	11.2
12.7	16.8	21.1	19.0	13.7	17.2
5.9	8.6	14.7	14.5	18.1	17.3

佰斯	法耳巴拉索
S 31°58′	S 33°
E 115°52′	W 71°40′
H 60	H 41
23.0	17.6
23.3	17.2
21.7	16.2
19.1	14.5
15.7	13.1
13.4	11.2
12.7	11.2
13.2	11.7
14.4	12.2
16.0	13.7
18.5	15.6
21.4	16.8
17.7	14.2
10.6	6.3

按北緯三十度至四十度之間，或南緯三十度至四十度之間，叫做暖溫帶，今查上述表中北緯超過四十度之地區，共有七處，其中米蘭地區竟高達北緯四十五度二七分，似有可議之處；又表中有三個地區，均在南緯三十度以上，其四季與北半球溫帶之地區相反，可證我國的四季二十四節氣，又不適用于這些地區了。

(五)大陸東側暖溫帶氣候（中國江南氣候）

本類氣候在大陸東側，與大陸西側地中海氣候遙對。亞洲與北美兩大陸冬季因受高緯度地方冷氣團侵入的關係，本類氣候所跨緯度較低，由北緯二十五度到北緯三十五度。南美和澳大利亞冬季因無大規模冷氣團侵入，本類氣候所跨緯度較高，可達南緯四十度。

特徵—有二：

(1)東岸接近暖流，冬季溫和，與地中海的冬季，無大差別，但當極地冷氣團侵入後，氣溫可迅速降低，最冷月平均氣溫在十度左右。

(2)夏季熱而濕，類似赤道氣候，北半球內最暖月平均在二七左右，疫厲流行，有害健康。

地方型—美國東南部型，阿根廷中部型，南非東南角型、澳大利亞東南部型、中國江南地方季風型、日本九州南部季風型。

各地經緯度高度及各月平均氣候表

地名	緯度	經度	高度	一	二	三	四	五	六	七	八	九	十	十一	十二	年平均	較差
查理斯敦	N 32°47′	W 79°57′	H 14	9.8	10.6	14.1	17.7	22.2	25.6	27.0	26.6	24.5	19.4	14.3	10.5	18.5	17.2
新奧爾良	N 29°56′	W 90°05′	H 12	12.1	13.7	17.2	20.3	23.6	26.6	27.5	27.3	25.3	20.4	16.1	12.6	20.2	15.4
派布拉夫	N 34°13′	W 92°01′	H 65	6.1	7.2	12.7	17.7	22.2	26.1	28.3	27.2	24.4	17.2	11.6	7.2	17.2	22.2
布宜諾斯艾利斯	S 34°35′	W 58°22′	H 22	23.1	22.5	20.3	16.2	12.7	9.7	9.3	10.6	12.7	15.5	18.7	21.6	16.1	13.8

美爾鉢	雪梨	布利斯班	伊利薩伯港	德爾班	巴亞布蘭加
S 37°47′	S 34°	S 27°29′	S 33°58′	S 29°51′	S 38°45′
E 144°58′	E 151°	E 153°08′	E 25°35′	E 31°	W 62°01′
H 35	H 44	H 41	H 55	H 79	H 15
19.7	22.0	25.1	20.7	24.6	23.2
19.5	21.0	24.7	20.9	24.8	22.1
18.1	20.6	23.5	20.0	23.8	19.3
15.3	18.0	21.2	18.3	22.1	15.2
12.2	14.7	18.0	16.4	19.8	11.5
10.1	12.3	15.6	15.1	18.2	8.3
9.1	11.2	14.7	14.3	17.9	8.1
10.5	12.6	15.7	14.6	18.7	9.3
12.1	14.8	18.5	15.4	19.7	12.2
14.1	17.4	21.0	16.5	20.8	14.8
16.2	19.4	23.1	18.0	22.2	18.6
18.0	21.1	24.6	19.7	23.6	21.7
14.6	17.2	20.5	17.5	21.3	15.3
10.6	10.7	10.4	6.6	6.4	15.1

漢口	蕪湖	南京	杭州	惠靈頓	奧克蘭
N 30°35′	N 31°20′	N 32°04′	N 30°15′	S 41°17′	S 36°52′
E 114°08′	E 118°21′	E 118°45′	E 120°10′	E 174°47′	E 174°45′
H 30	H 15	H 68	H 10	H 43	H 79
3.9	4.0	2.2	4.0	16.8	19.1
5.4	4.9	3.7	5.3	16.7	19.4
10.5	9.1	8.6	9.7	16.1	18.2
16.4	15.3	14.5	15.3	14.1	16.1
22.2	20.7	20.3	20.5	11.6	13.7
25.9	24.9	24.4	24.7	9.7	11.9
28.8	28.1	27.7	28.3	8.6	10.9
28.8	28.4	27.5	28.0	9.2	11.2
24.1	23.9	22.6	23.8	10.6	12.5
18.5	18.6	17.2	17.7	12.2	14.0
12.1	12.0	10.6	12.1	13.7	15.6
6.1	6.2	4.6	7.0	16.0	17.7
16.9	16.3	15.3	16.4	12.8	15.0
24.1	24.4	25.5	25.3	8.2	8.5

桂林	昆明	重慶	鹿兒島
N 25°13′	N 25°01′	N 29°46′	N 31°32′
E 110°12′	E 102°34′	E 106°34′	E 130°30′
H 162	H 1909	H 240	H 120
7.8	9.5	7.8	7.2
9.6	10.6	9.7	7.2
12.4	13.8	14.2	10.5
19.0	17.3	18.8	15.5
23.3	19.8	22.6	18.3
26.6	20.4	25.1	21.6
28.5	20.9	28.9	25.5
28.1	20.7	29.2	26.6
26.7	18.9	24.1	23.8
22.5	15.7	18.9	18.8
19.7	12.8	14.2	13.8
11.5	9.9	10.3	8.8
19.3	15.9	18.7	16.6
20.7	11.4	21.4	19.4

查右表南半球之地區，計九處之多，其四季均與北半球相反，包括南美、南非、澳洲等處，中國之二十四個節氣，均不適用于此九處。

(六)大陸西側冷溫帶氣候（西歐氣候）

北半球暖溫帶以北、或南半球暖溫帶以南之地區，屬冷溫帶氣候。其緯度在大陸東西兩側相差很大，大陸西側因受暖流和盛行西風的影響，所跨緯度較高，約由北緯四十度到六十度；大陸東側因冬季受極地冷氣團南侵的影響，所跨緯度較低，約由北緯三十五度到四十度。冷溫帶氣候與暖溫帶不同，暖溫帶無寒冷的冬季，冷溫帶却有寒冷的冬季；冷溫帶氣候又與高緯度地方寒帶氣候不同，因為寒帶氣候的冬季，較冷溫帶更冷更長。大陸西側冷溫帶氣候在西歐很顯著，中歐次之，因此本類氣候又叫做西歐氣候型。作物以小麥為主，果樹以蘋果為主。除西歐中歐地方外，北美洲西北沿岸地方也屬冷溫帶氣候。南半球非洲和澳大利亞因所跨緯度較低無冷溫帶氣候。澳大利亞以南之地，如塔斯馬尼亞島、紐西蘭之南島、和南美洲南端，範圍雖小，但其氣候性質，頗似冷

溫帶，應列入大陸西側冷溫帶氣候。

特徵有三：

(1)冬季異常溫和，最冷月平均氣溫在零度左右，距海較遠之地，因受極地氣團侵入的影響，可降到零下五度。

(2)夏季很涼爽，最暖月平均氣溫介十五度與二十一度之間，頗似我國平津等地四月的天氣。

(3)年較差甚小。沿岸地方在一〇度左右；距岸漸遠，年較差漸增，在二〇度左右。沿岸地方由于年較差很小，季節變化很緩慢，且在短時間內常有季節倒轉的現象。

地方型—西歐中歐氣候型、北美洲西北沿岸型、南部智利型、塔斯馬尼亞和紐西蘭型。

各地經緯度高度及各月平均氣溫表

地名	倫敦	巴黎	日內瓦	柏林
緯度	N 51°25′	N 52°	N 46°13′	N 52°30′
經度	E 2′	E 2°20′	E 6°11′	E 13°25′
高度	H 6	H 50	H 405	H 50
一	3.8	2.6	0.0	-0.2
二	4.5	4.1	2.0	1.0
三	5.7	6.2	4.9	3.7
四	8.5	9.6	9.3	8.2
五	11.8	13.3	13.2	13.8
六	15.1	16.5	17.1	17.5
七	17.0	18.1	19.3	18.7
八	16.4	17.7	18.2	17.7
九	13.9	14.7	15.1	14.5
十	9.9	10.1	9.5	9.2
十一	6.6	5.8	4.8	4.2
十二	4.6	3.4	0.9	1.0
年平均	9.8	10.1	9.5	9.1
較差	13.2	15.5	19.5	18.9

維也納	華沙	布達佩斯	貝爾格勒	溫哥華	波特蘭
N 48°14′	N 52°14′	N 47°30′	N 44°52′	N 49°16′	N 45°38′
E 16°20′	E 21°	E 19°05′	E 20°32′	W 123°05′	W 122°45′
H 200	H 118	H 155	H 140	H 41	H 46
-1.7	-3.3	-2.1	-0.9	2.2	3.8
-0.2	-1.8	-0.2	0.7	3.3	5.5
3.8	1.6	4.3	6.7	5.5	7.7
9.3	7.2	10.6	11.2	8.3	10.5
14.0	13.3	15.6	16.7	12.2	13.8
17.7	16.6	19.2	19.5	15.0	16.1
19.6	18.2	21.2	21.7	17.2	19.4
18.7	17.1	20.2	21.2	16.6	18.8
15.2	13.1	16.1	17.2	13.3	16.1
9.7	7.7	10.6	12.5	9.4	12.2
3.3	2.2	3.6	5.7	6.1	7.7
-0.6	-1.2	-0.7	1.7	8.8	5.0
9.2	7.3	9.8	2.2	8.8	11.6
21.3	21.5	23.3	22.6	15.0	15.6

荷奇提卡	敦尼丁	巴第瓦
S 42°42′	S 45°52′	S 39°45′
E 171°03′	E 170°32′	W 73°01′
H 3	H 12	H 43
15.5	14.2	15.5
16.1	14.1	15.0
15.0	13.0	13.8
12.7	10.7	12.2
10.0	8.1	10.5
8.3	6.7	9.4
7.1	5.7	7.7
2.7	6.7	7.7
10.0	8.2	9.4
11.6	10.5	10.5
12.7	11.7	11.6
14.4	13.5	15.8
11.6	10.2	11.6
8.9	8.5	7.8

查右表中有三個南半球地區，其四季與北半球者相反，故中國所用之二十四節氣，不適用于該三地區。

(七)大陸東側冷溫帶氣候（中國北部氣候）

所跨緯度較大陸西側冷溫帶氣候為低，約介北緯三十五度與四十度之間，

冬季甚為寒冷，但不如寒帶氣候為劇烈，月平均氣溫在冰點以下的月分多至三個月，河流有短期結冰。生長季較暖溫帶為短，不能有兩期收穫，如果充分利用生長季，每兩年可有三期收穫，例如中國黃河下游各省。本類氣候包括美國東北部、中國北部地方、遼東半島、朝鮮半島、和日本群島。大陸東側有暖流經過，但因距岸較遠，又無由海洋吹向大陸的盛行風，因此暖流對于大陸氣溫無明顯作用。惟日本群島南部當黑潮之冲，受暖流包圍，冬季較暖。

特徵有五：

(1)冬季較暖溫帶寒冷，月平均氣溫最多有三個月在冰點以下。

(2)夏季氣溫很高，頗似暖溫帶，月平均氣溫在二十二度以上月份，最多有三個月。

(3)由于冬夏季氣溫變化很大，年較差在二十度以上，中等雨量，由四百公釐至一千五百公釐。

(4)絕對高溫和溫和絕對低溫甚大，冬季內極地冷氣團南侵，氣溫可迅速降低，例如蘭州冬季絕對低溫可低至冰點下十九度，夏季內，熱帶暖氣團北侵，氣溫可迅速增高，例如蘭州可昇至三十八度，紐約可昇至四十度。

(5)氣溫為決定季節的主要因素，例如北平春暖夏熱秋涼冬寒，四季變化，極為分明。

地方形—美國東北部型、中國北部地方季風型、朝鮮半島季風型、日本群島季風型。

各地經緯度高度及各月平均氣溫表

地名	緯度	經度	高度	一	二	三	四	五	六	七	八	九	十	一十	二十	年平均	較差
青島	N 36°04′	E 126°19′	H 79	-1.2	-0.1	4.3	6.0	15.5	19.6	23.4	25.0	21.3	15.7	8.3	1.4	11.0	26.8
芝加哥	N 41°50′	W 87°40′	H 251	-3.5	-2.7	2.5	8.5	14.6	20.0	23.3	22.7	19.0	12.6	5.2	-0.9	10.1	26.8
聖路易	H 38°35′	W 90°15′	H 176	-0.2	0.9	6.7	13.2	19.0	23.8	26.2	25.1	21.1	14.6	7.4	2.0	13.3	26.4
華盛頓	N 38°55′	W 77°	H 22	1.0	1.5	6.0	12.0	17.8	22.3	24.7	23.5	20.1	13.8	7.5	2.4	12.7	23.7
仁川	N 37°30′	E 126°43′	H 73	-3.8	-1.6	2.2	9.4	15.0	19.4	22.7	25.5	20.5	13.8	5.5	-1.1	10.5	29.3
大連	N 38°55′	E 121°33′	H 96	-4.7	-3.2	1.4	8.9	15.3	20.3	23.3	24.4	14.3	13.2	5.2	-1.7	9.7	29.1
蘭州	N 36°06′	E 103°50′	H 1556	-6.9	-0.6	6.5	12.2	17.5	21.7	28.8	20.6	17.1	8.1	1.3	0.4	10.1	29.7
西安	N 34°17′	E 108°57′	H 395	-0.6	2.3	8.7	14.7	20.9	26.7	28.5	26.2	20.8	14.0	7.4	1.9	14.2	28.5
北平	N 39°55′	E 116°25′	H 43	-4.6	-1.7	5.1	13.7	20.0	24.5	26.1	24.9	19.8	12.6	3.9	-2.7	11.8	30.7
天津	N 39°13′	E 117°03′	H 19	-4.1	-1.8	4.7	12.7	19.5	23.7	26.1	25.9	20.8	14.2	4.5	-2.4	11.9	30.2

東京
N 35°40′
E 139°45′
H 33
3
3.7
6.8
12.5
16.6
20.5
24.5
25.3
21.8
15.7
10.2
5.2
13.7
22.3

按大陸西側因受暖流和盛行西風的影響，所跨緯度較高，約由北緯四十度到六十度；大陸東側因冬季受極地冷氣團南侵的影響，所跨緯度較低，約由北緯三十五度到四十度。今查大陸西側冷溫帶氣候表中，柏林緯度最高，為北緯五十二度三十分；巴第瓦緯度最低，為南緯三十九度四十五分；再查大陸東側冷溫帶氣候表中，芝加哥緯度最高，為北緯四十一度五十分，西安緯度最低，為北緯三十四度一十七分。

(八)寒帶氣候

北半球冷溫帶氣候以北和北極圈以南之地，屬寒帶氣候。本類氣候在西風帶內，與冷溫帶氣候略同，其中不同之點為月平均溫度在冰點以下的月份超過三個月，但最多不超過七個月。生長季很短，作物每年僅有一次收穫。本類氣候所跨緯度很廣，可分南北兩部，北部生長季極短，已不能種植普通穀類植物，但可以生長森林，這種氣候叫做副極地氣候，為講述便利計，亦併入本類氣候。南部為茂草原區，可種植小麥黑麥燕麥及馬鈴薯等，產量甚富。寒帶氣候略成東西向帶狀，橫跨大陸。但西側因受暖流和西風的影響，所跨緯度較高；東側因受寒流及極地冷氣團南侵的影響，所跨緯度較低；因此本類氣候的北界略成東西向，南界略成西北東南向。挪威西南岸卑爾根以南之地，以及瑞典南部斯坎平原，冬季較短，氣溫微高，可列入冷溫帶氣候。挪威南部奧斯陸平原、和瑞典中部，月平均氣溫在冰點以下的月份，超過三個月，應列入寒帶氣候。又中國東北地方、及熱察等省，夏季氣溫尚高，似可划入冷溫帶氣候區內，但冷季受極地冷氣團的南侵，甚為寒冷，月平均氣溫在冰點以下的月份，超過

三個月，作物一年祇有一次收穫，亦應列入寒帶氣候。本類氣候包括兩區：一為歐洲大陸北部，另一為北美大陸北部。

特徵—由于所跨緯度甚高，正午太陽的高度甚低，晝夜長短變化又大，有三個特徵：

(1)冬季較冷溫帶更長更冷，南部月平均氣溫在冷點以下的月份，為四個月或五個月，北部六個月或七個月。

(2)夏季氣溫北部冷爽，南部尚熱，北部六七八三個月的月平均氣溫在一五度左右，南部在二〇度左右。

(3)氣溫年較差由大陸西側而東逐漸加大。除小數地方外，大多為中等雨量，由三百至七百公釐。

地方型—北美大陸北部型、歐亞大陸北部型。

各地經緯度高度及各月平均氣溫表

地名	緯度	經部	高度	一	二	三	四	五	六	七	八	九	十	一十	二十	年平均	較差
奧斯陸				-4.2	-3.6	-0.7	4.7	10.5	15.6	17.2	15.5	11.2	5.7	0.5	-3.1	5.7	21.4
別寧格勒	N 59°55′	E 30°22′	H 10	-7.6	-7.7	-4.1	2.1	9.1	14.6	17.5	15.5	10.6	4.7	-0.8	-5.5	4.1	25.1
莫斯科	N 55°45′	E 37°36′	H 150	-10.2	-8.5	-4.1	4.1	12.7	16.3	18.7	16.5	10.7	4.3	-2.2	-7.5	4.2	28.9
托木斯克	N 56°30′	E 80°59′	H 119	-19.7	-16.6	-10.6	-1.0	8.1	15.0	17.7	15.1	9.1	-0.1	-10.7	-16.8	0.7	37.0

魁克克	瀋陽	哈爾濱	維科揚斯克	海參威	伊爾庫次克
N 46°53′	N 42°01′	N 45°40′	N 67°30′	N 43°15′	N 52°30′
W 71°20′	E 123°28′	E 126°31′	E 133°30′	E 131°50′	E 104°20′
H 90	H 44	H 147	H 100	H 15	H 490
-12.3	-13.1	-17.8	-50.1	-13.7	-20.8
-11.3	-9.6	-14.6	-44.2	-10.1	-18.5
-5.3	-1.2	- 7.6	-30.2	-3.1	-10.2
2.4	8.2	5.2	-13.1	4.3	0.4
10.5	16.0	13.0	1.5	9.5	8.0
16.2	21.5	18.8	12.0	13.6	14.3
19.2	24.8	22.0	15.1	18.0	17.2
17.5	23.5	21.5	10.7	20.6	14.8
13.1	17.0	14.2	2.2	16.5	7.8
6.3	9.2	5.0	-14.6	9.2	-0.2
-1.2	-0.9	-6.7	-36.7	-0.5	-10.7
-9.1	-10.0	-17.6	-46.5	-9.6	-18.2
3.6	7.2	2.8	-16.1	4.6	-1.2
31.5	37.9	39.8	65.2	34.3	38.0

溫泥伯	渥太瓦
N 49°47′	N 45°30′
W 97°15′	W 75°44′
H 231	H 89
-19.9	-11.1
-17.7	-10.2
-9.4	-3.5
3.1	5.9
11.1	13.2
16.8	18.3
19.1	20.9
17.6	19.2
12.0	14.9
4.8	8.1
5.9	0.1
-14.5	-8.3
1. 1.4	6.1 6.1
39.0	32.0

按表中歐洲部份之列寧格勒為北緯五九度五五分，東經三〇度二二分；莫斯科為北緯五五度四五分，東經三七度三六分。亞洲部份之哈爾濱為北緯四五度四〇分，東經一二六度三一分；瀋陽為北緯四二度一分，東經一二三度二分。所謂「南界略成西北東南向」之寒帶氣候，緯度有相差至一七度五四分之多。二十四節氣不適于用。

(九)極地氣候

北極圈以北或南極圈以南的地方，屬極地氣候。本類氣候由于緯度太高，又有永晝永夜現象，各地月平均氣溫在冰點以下的月份七至十二月。分為兩型：一為苔原氣候，另一為冰帽氣候。苔原氣候包括歐亞大陸的北岸和北美大陸的北岸，以及格陵蘭島南部沿海地方。冰帽氣候包括格陵島內部和南極大陸。

極圈附近之地屬副極地氣候，尚可生長樹木，這是寒帶氣候與極地氣候之間的漸移地帶。距極圈愈遠，永晝永夜現象愈甚。夏季太陽出離地線後，繞地環行，形成永晝現象；冬季太陽在地平線線下繞行，不上昇，長夜漫漫，形成永夜現象。在苔原氣候內，月平均氣溫在冰點以下的月份七至十一個月：例如上那維克和斯伐爾巴為八個月，沙卡斯提和巴洛岬為九個月。冬季地面凍結的深度可達二十公尺左右；氣溫下降至冰點下四〇度是很常見的事。夏季表層土解凍，深約半公尺或一公尺，可生長蘇苔類植物，因此叫做苔原氣候。地面雖然解凍，地下仍然凍結，因此苔原氣候，有時被叫做凍土氣候，五月和九月晝間氣溫可昇到一〇度，但夜間可降到冰點以下，六七八三個月是最暖月，月平均氣溫在一〇度左右，雖然不能種植作物，但可種植蔬菜。緯度愈高，氣候愈低，最後變為只有嚴冬而無春夏秋冬的氣候，叫做冰帽氣候。苔原氣候是副極地氣候與冰帽氣候之間的漸移地帶。由于氣溫很低，雨量稀少，冬季時，地帶亦非全部積雪。格陵蘭島內部年平均氣溫在冰點下三二度左右，南極大陸內部年平均氣溫在冰點下三四度左右。由于氣溫極低，蒸發量小，地面積雪，多年不融，漸積漸厚，久而固結，形成冰野，覆蓋地面，叫做大陸冰河。由于冰地自身的壓力，沿地面斜坡向海岸移動，一旦離開海岸，受海水浮力，冰塊斷裂，浮在海面，形成冰山，八分之一浮在水面上，八分之七隱藏在水面下，有害航運。格陵蘭島和南極大陸氣溫極低，常為極地冷氣團發生地。斯伐爾巴島受北

大西洋暖流餘波的影響，冬季氣溫尚不甚低。挪威北岸亨墨菲斯北緯七〇度四〇分，受暖流的影響，一月平均氣溫為冰點下五度，七月平均氣溫為一〇度，適于居住，是歐洲緯度最高的都市。

特徵—有永晝永夜現象，月平均氣溫在冰點以下的月份，由七個月至十一個月，屬苔原氣候，超過十一個月屬冰雪氣候。雨量很少，在三百公釐左右。廿四節氣不適于用。

地方型—苔原氣候有二型：北美洲北岸型、和歐洲大陸北岸型。冰帽氣候有二型：格陵蘭島型，和南極大陸型。

各地經緯度高度及各月平均氣溫表

地名	緯度	經度	高度	一	二	三	四	五	六	七	八	九	十	十一	十二	年平均	較差
沙卡斯提	N 73°	E 124°	H 3	-36.6	-37.7	-34.4	-21.6	-9.4	0.0	5.0	3.3	0.5	-14.4	26.6	-33.3	-12.0	42.7
斯伐爾巴	N 79°	E 16°	H 12	-15.5	-18.8	-18.7	-13.3	-5.0	1.6	5.5	4.4	0.0	-5.5	-11.6	-14.0	-7.7	24.3
巴洛岬	N 71°22′	W 156°30′	H 6	-28.3	-25.0	-25.5	-18.8	-6.1	1.6	4.4	3.8	-2.5	-8.8	-12.7	-26.1	-12.2	32.7

由上表所列各地區、及上述文字之說明，可知緯度愈高者，氣溫多愈低，但冷氣團之發生地、和暖流之經過影響，亦能發生作用，故須觀察實情形而後

決定。

(十)沙漠氣候

氣候乾旱，蒸發量大于雨量的地方，叫做沙漠氣候。一般而論，年雨量不及二百公釐的地方，叫做沙漠氣候。但亦有例外，例如在苔原氣候或極地深候內，雨量稀少，大多不及二百公釐，但由于蒸發量較小，地面並不乾旱，因此不能列入沙漠氣候。又例如澳大利亞西部有些地方年雨量雖不及二百公釐，但因受地方性的因素，雨季正是作物生長最需的季節，且其降落季節和所降的水量有極大的可靠率，種植小麥，收穫良好，亦不能列入沙漠氣候。反過來看，熱帶和溫帶內有些地方，終年不降滴雨，但地面由于接近地下水面，土壤潤濕，植物生長暢茂，例如沙漠內許多水草田，亦應當列入沙漠氣候。

沙漠氣候分兩型：一為熱帶沙漠氣候，另一為溫帶沙漠氣候。所謂熱帶沙漠氣候是最冷月平均氣溫在一〇度左右，無明顯的冬季；所謂溫帶沙漠氣候，具有寒冷的冬季，雖然夏季很炎熱，但其最冷月的平均氣溫常在冰點左右。

熱帶沙漠氣候在低緯度地方，一稱低緯度沙漠，其中包括撒哈拉沙漠、阿拉伯沙漠、伊朗沙漠、印度西北部落爾沙漠、墨西哥西北索諾拉沙漠、及美國西南部、南非洲亞他加馬沙漠、南非洲喀拉哈里沙漠。

溫帶沙漠氣候在中緯度地方，一稱中緯度沙漠，其中包括中亞細亞沙漠、中國新甘青寧綏察熱等省及蒙古戈壁沙漠、美國西部大盆地和南美洲巴塔哥尼亞沙漠。

熱帶沙漠氣候的氣溫，可分兩型：一為大陸性型，例如撒哈拉沙漠，另一為海洋型，例如亞他加馬沙漠。

大陸性熱帶沙漠的氣溫，與大陸性熱帶氣借頗相似，但有兩個特徵：

(1)日較差很大，二〇度至四〇度，晝間天空晴朗，日照很強，氣溫迅速上

昇，可達二〇度或三〇度，炎夏時可達四〇度或五〇度，夜間因天空晴朗，地面散熱很快，氣降低亦極迅速，冬季夜間常降至冰點以下，出現微寒，例如開羅等地冬夜常有結冰現象。

(2)極端氣溫很高，炎夏時，陽光強烈，沙漠表面溫度可達七一度，沙漠以上的氣溫可昇至五十度。的黎波里以南四十公里阿夕夕亞絕對高溫在蔭影內測得為五八度，較美國死谷絕對高溫尚高一度，較中國吐魯番絕對高溫尚高十度餘。

海洋性熱帶沙漠的氣溫，受海洋的影響，有三個特徵：

(1)夏季氣溫很低，例如智利北部亞他加馬沙漠，東界安地斯山脉，西濱太平洋，接近秘魯涼流，夏季內，盛吹西南風，風經過涼流，氣溫很低，登岸後，可解除亞他加馬的炎熱，因此夏季涼爽。伊基圭最暖月（二月）平均氣溫為二〇・七度，鯨灣最暖月（二月）平均氣溫為一八・八度，聖地亞哥最暖月（八月）平均氣溫為二〇・二度。

(2)冬季溫和，無結冰現象。最冷月平均氣溫、伊基圭（八月）為一五・七度，鯨灣（八月）為一三・八度，聖地亞哥（一月）為一二・二度。

(3)年較差很小，在一〇度以內。

溫帶沙漠氣候的氣溫，亦可分為大陸性與海洋性兩型：中國蒙新沙漠、中亞細沙漠、和美國大盆地深居內陸，屬大陸性型；巴塔哥尼亞沙漠東濱太西洋，屬海洋性型。

大陸性溫帶沙漠氣候的氣溫，有兩個特徵：

(1)日較較差很大，一五度至四〇度。庫車六月可達一七・九度，吐魯番最大日較差可達五〇度。

(2)年較差很大，二五度至四五度。疏勒年較差為三二・三度，吐魯番為四三・九度，庫倫為四〇・八度。

海洋性溫帶沙漠氣候的氣溫，類似海洋性冷溫帶氣候冬季溫和，夏季涼爽，例如巴塔哥尼亞沙漠沙敏多，最暖月平均氣溫為一八・三度，最冷月平均氣溫為三・三度，年較差為一五度。

沙漠氣候結論：

特徵—蒸發量大于雨量，空氣乾燥，雨量不及二百公釐。無寒冷冬季的叫做沙漠，有寒冷冬季的叫做溫帶沙漠。

地方型—熱帶沙漠包括撒哈拉沙漠乃亞他沙漠等型。溫帶沙漠包括中亞細亞沙漠及巴塔哥尼亞沙漠等型。

各地經緯度高度及各月平均氣溫表

地名	緯度	經度	高度	一	二	三	四	五	六	七	八	九	十	一十	二十	年平均	較差
開羅	N 30°02′	E 31°21′	H 30	11.5	13.0	16.0	19.7	23.3	26.2	27.2	27.0	24.3	22.1	17.7	13.2	20.1	15.7
亞丁	N 12°45′	E 45°05′	H 30	24.1	25.0	26.3	28.5	30.6	31.8	31.0	30.2	31.0	28.7	26.5	25.1	28.2	7.2
聖地亞哥	N 32°44′	W 117°10′	H 29	12.2	12.7	13.6	14.6	15.8	17.5	19.3	20.2	19.3	17.3	15.0	13.1	15.8	8.0
伊基圭	S 20°05′	W 70°01′	H 10	20.7	20.7	19.7	18.2	17.0	16.2	15.7	15.7	16.2	17.2	18.5	19.7	18.0	5.0

吐魯番	疏勒	沙敏多	阿斯特拉汗	昂斯洛	鯨灣
N 43°	N 39°28′	S 46°	N 46°20′	S 21°50′	S 22°53′
E 89°02′	E 76°02′	W 69°	E 48°	E 115°	E 14°25′
H -15	H 131	H 247	H -14	H 4	H 3
-10.4	-5.6	18.3	-7.1	29.6	18.3
-3.9	1.1	17.2	-5.1	29.6	18.8
8.8	8.3	15.0	0.3	28.8	18.8
18.4	16.1	10.5	8.7	26.5	18.3
24.6	21.1	6.6	17.0	21.6	16.6
33.4	25.0	3.3	22.6	18.2	15.5
33.5	26.7	3.3	25.2	17.7	15.0
33.2	24.4	5.5	23.2	18.7	15.8
26.6	20.6	7.7	17.0	20.7	14.4
15.8	13.3	11.6	9.7	23.3	15.5
2.3	4.4	13.8	2.2	26.1	16.1
-7.3	-3.3	16.1	-3.0	28.3	17.7
14.6 14.6	12.7	10.5	9.2	24.1	16.6
43.9	32.3	15.0	32.2	12.0	4.5

庫倫
N 47°56′
E 106°55′
H 126
-23.7
-19.2
-11.3
0.7
8.0
14.6
17.1
15.3
8.1
-0.8
-13.2
-21.3
-2.2
40.8

查大陸性熱帶沙漠的氣溫，有兩個特徵：

(1) 日較差很大，二〇度至四〇度，炎夏時晝間氣溫上昇可達四〇度或五〇度，夜間降低極速，冬季常至冰點以下，例如開羅等地，冬夜常有結冰現象。

(2) 極端氣溫很高，炎夏時，沙漠表面氣溫可達七一度，例如的黎波里以南四十公里阿夕夕亞絕對高溫在荌影內測得為五八度，較吐魯番尚高十度。

又查大陸性溫帶沙漠的氣溫，有兩個特徵：

(1) 日較差很大，一五度至四〇度，例如吐魯番可達五〇度；

(2)年較差很大，二五度至四五度，例如吐魯番為四三・九度。

中國命學家以氣溫之高低，代表夏冬兩時、火水兩行，若一日之中，時而火旺，時而水旺，則火水兩行強弱之論斷，不勝其變化之煩，勢將無法適從矣。

(十)高地氣候

各大陸地勢高峻之地，由于高度增加，氣候性質與緯度相同之平原低地，發生顯著之差別，應列入高地氣候，例如非洲吉力馬札洛山、干亞山、北美洲洛磯山脈、南美洲安地斯山脈、歐洲阿爾卑斯山脈、亞洲喜馬拉雅山脈、崑崙山脈、天山山脈、帕米爾高原、和青康藏高原等地。

高地氣候的氣溫，有六個特徵：

(1)氣溫隨高度遞減，平均每昇高一百公尺、氣溫下降〇・六度。

(2)由于山上空氣稀薄，所含水氣和微塵均甚稀少，日照強烈。

(3)山上日較差較山谷地方為少，例如白朗峯高度為四八一〇公尺，七月平均日較差為三・五度，而山谷地方日內瓦，高度為四〇五公尺，七月平均日較差為一〇・五度。

(4)地面溫度晝夜變化甚大，在蔭影下氣溫變化很小，但裸露的岩石表面，溫度晝夜變化很大，可使岩石迅速崩解，因此山峯峻拔，坡度極陡。

(5)冬季山谷內可發生氣溫逆增現象，山谷底部積聚冷空氣，山谷上部得與暖氣層接觸，因此阿爾卑斯山地的村落，多在冲積扇上或階地之上，瑞士之葡萄園不在谷底，而在向陽的山坡。

(6)低緯度高山地方年較差很小，中緯度高山地方年較差很大。例如基多在赤道附近，高度為二八五〇公尺，年較差為〇・四度，米斯提火山在南緯一六度，高度為五八五三公尺，年較差為四・四度；又例如美國皮克

峯在北緯三八度，高度為四三〇二公尺，年較差為二〇・八度。

高地氣候結論．

特徵—氣溫隨高度遞減。

地方型—熱帶高地以安地斯山脈為代表，溫帶高地以阿爾卑斯山脈為代表。

各地經緯度高度及各月平均氣溫表

地名	緯度	經度	高度	一	二	三	四	五	六	七	八	九	十	一十	二十	年平均	較差
基多	S 0°10′	W 78°30′	H 2850	12.5	12.7	12.5	12.6	12.7	12.7	12.7	12.7	12.7	12.6	12.3	12.6	12.6	0.4
米斯提	S 16°15′	W 70°58′	H 5853	-5.8	-6.1	-6.7	-7.7	-9.1	-10.0	-10.2	-9.7	-8.7	-7.3	-6.5	-6.1	-7.8	4.4
拉薩	N 29°48′	E 91°02′	H 3700	0.0	1.1	6.0	9.5	12.7	16.8	16.7	15.0	14.5	9.1	4.2	0.6	8.9	16.8
皮克峯	N 38°50′	W 105°03′	H 4302	-16.4	-15.7	-13.3	-10.6	-5.2	0.4	4.4	3.6	0.1	-5.7	-11.5	-14.3	-7.0	20.8

按氣溫隨高度遞減，平均每昇高一百公尺，氣溫下降〇・六度，然亦視該地之地形如何而略有差異。例如表中拉薩位于北緯二九度四八分，地勢高度三七〇〇公尺，其一月份平均氣溫為零度，七月份為一六・七度；又例如印度之德里，為大陸熱帶氣候，位于北緯二八度二九分，和拉薩之緯度相差一度一九分，地勢高度為二一九公尺，其一月份平均氣溫為一四・三度，七月份為三〇・二度，較拉薩高得很多，顯然可見拉薩因為地勢高度較高三四八一公尺，以致平均氣溫較低，即是水行之力較強，火行之力較弱，對于命運吉凶之推斷，

影響頗大。

第三章　五行强弱之尋眞

引　言

古人以節氣卽是氣候，由月令表示之，故有八字用神或格局專求月令之說。本書以二十四節氣之說，係北半球溫帶地區之創言，旣不適用于熱帶之地，更不適用于寒帶之區，尤與南半球之溫帶氣候相反，卽專就中國而論，疆土之廣，南部為熱帶區域，北部為寒帶區域，均與二十四節氣不相符合，命學家根據二十四節而論五行之強弱，除北半球溫帶地區外，其他地區均有問題。

氣溫之高低、與緯度之低高有直接關係。美國氣候學家芬池與杜律瓦塔兩氏把世界緯度分做三類，卽低緯度地方、中緯度地方、和高緯度地方，然後根據各地緯度的高低，把世界氣候分做六大類，又在每一大類中分為若干型；地

學通論之作者地理學教授鄒豹君氏，亦根據緯度之高低，將全世界氣候分為九大類，並用各地方經緯度及地勢高度和各月平均氣溫數字以表示之，另有沙漠氣候和高地氣候兩大類，共計為十一大類。由此可知應用緯度高低，表示各地之氣候，亦即表示各地五行之強弱，實為最有效而最便利之方法。

一、緯度與干支及氣候之配合

時空制命書把北緯及南緯各分為十五節，每節為六度，茲為從簡計，姑就北緯言之，南緯可以例推也。北緯九〇度，均分為一五節，每節各六度，由零度起，用甲寅、甲午、甲戌、丙寅、丙午、丙戌、戊寅、戊午、戊戌、庚申、庚子、庚辰、壬申、壬子、壬辰，十五位陽性干支，依次表之。各個氣候型的界限，不能很明顯的用「線」來確定，因為由甲地進入乙地，如果氣候有變化，定是逐漸地改變，並非突然地改變，因此在兩個互相毗連的氣候型之間，必有一廣濶的漸移地帶，在這漸移地帶內，氣候性質一方面類似甲型，另一方面也必類似乙型，所以確定氣候型的界限是「帶」，不是「線」，但編繪氣候圖時，只能用線，不能用帶，所以各氣候學者所划分的氣候，彼此常有出入，不能相同，加之在同一氣候型內，由于區內各地方，不僅地面形狀不同，高度也不一樣，因此各地方的氣候，也不免互有差異。

地學通論之作者，以赤道氣候在赤緯南北兩側，約介北緯五度與南緯五度之間，赤道氣候區域南北兩側以外之地，屬熱帶氣候，其位置約由北緯五度至二五度，或由南緯五度至二五度。茲為簡述起見，僅就北緯度部份言之，北緯五度之外，為熱帶氣候，伸展至北緯二五度。赤道氣候與熱帶氣候之間，有廣濶的漸移地帶，故北緯之赤道氣約與北緯十五節中之首節「甲寅」相當，故甲寅亦可稱為赤道氣候，因甲寅雖含有六度，但有漸移地帶之配合，具有伸縮性故耳；又熱帶氣候之北，一為大陸東側暖溫帶氣候（中國江南氣候），一為大陸西側暖溫帶氣候（地中海氣候），茲就大陸東側者言之，其所跨緯度，由北

緯二五度至三五度，故熱帶氣候與暖溫帶氣候之間，亦當有廣濶之漸移地帶，如此，則由北緯五度至二五度之間，約與北緯十五節中之第二節甲午、第三節甲戌、第四節丙寅、三節相當，故此三節亦可同理稱為熱帶氣候；又同理，北緯十五節中之第五節丙午、第六節丙戌，此兩節與暖溫帶氣候相當，故此兩節亦可同理稱為暖溫帶氣候；又大陸東側冷溫帶氣候，所跨緯度約介北緯三五度與四〇度之間，加以漸移地帶之配合，約可與北緯十五節中之第七節戊寅相當，故此戊寅亦可同理稱為冷溫帶氣候；又北半球冷溫帶氣候以北，和北極圈以南之地，屬寒帶氣候，略成東西向帶狀，橫跨大陸，但西側因受暖流和西風的影響，所跨緯度較高，東側因受寒流及極地冷氣團南侵的影響，所跨緯度較低，茲就東側者言之，約由北緯四〇度至六七度，約可與十五節中之第八節戊午、第九節戊戌、第十節庚申、第十一節庚子、四節表之，因有漸移地帶之配合，故此四節亦可同理稱為寒帶氣候；又北極圈以北或南極圈以南的地方，屬極地氣候，由于緯度太高，約由六七度至九〇度，又有永晝永夜現象，各地月平均氣溫在冰點以下的月份七至十二個月。分兩型：一為苔原氣候，另一為冰帽氣候。苔原氣包括大陸的北岸和北美大陸的北岸，以及格陸蘭島南部沿海地方，冰帽氣候包括格陵蘭島內部和南極大陸。故極地氣候，約可與北緯十五節中之第十二節庚辰、第十三節壬申、第十四節壬子、第十五節壬辰，四節表之，故此四節亦可同理稱為極地氣候。

至于大陸西側方面，赤道氣候與熱帶氣候、和大陸東側者相同，不必置論。又大陸西側暖溫帶氣候（地中海氣候），凡北緯三十度與四十度之間，或南緯三〇度與四〇度之間，是冷溫帶與熱帶之間的漸移地帶，叫做暖溫帶，一稱副熱帶或亞熱帶（Subtropical Zone）。由于大陸東西兩側風向的差異，又可分做兩類：一在大陸東側，冬夏兩季都受季風的影響，叫做中國氣候，因為這種氣候在中國東南部最顯著；另一在大陸西側，冬季受盛行西風的影響，溫和

多雨，夏季受副熱帶高氣壓的影響，炎熱乾燥，叫做地中海氣候；因為這種氣候在地中海及其沿岸各地最顯著。此外北美洲加利福尼亞洲州，南美洲智利中部、南非洲好望角州西南角、澳大利亞洲西南角，皆屬地中海氣候。按北半球熱帶氣候，約自北緯二五度止，而暖溫帶自北緯三〇度起，中間約有五度之空缺，不相連貫，大約因有漸移地帶之關係，實際上應由二五度起，至四〇度止，均為暖溫帶，約與北緯十五節中之第五節丙午、第六節丙戌、第七節戊寅，三節相當，故此三節亦可稱為大陸西側之暖溫帶氣候；又大陸西側冷溫帶氣候，因受暖流和盛行西風的影響，所跨緯度較高，約由北緯四〇度至六〇度，約與北緯十五節中之第八節戊午、第九節戊戌、第十節庚申，三節相當，故此三節亦可稱為大陸西側之冷溫帶氣候；又北半球冷溫帶以北和北極圈以南之地，屬寒帶氣候，大陸西側寒帶所跨緯度，約由六〇度至六七度，約與北緯十五節中之第十一節庚子相當，故此庚子節亦可稱為大陸西側寒帶氣候；又北極圈以北

之地，屬極地氣候，約由北緯六七度至九〇度，約可與北緯十五節中之第十二節庚辰、第十三節壬申、第十四節壬子、第十五節壬辰，四節相當，故此四節亦可同理稱為極地氣候，正與東側者相同。

茲將大陸東西兩側氣候按緯度分類用圖表以示之：

大陸東側氣候分類	北緯十五節干支	北緯十五節號數	北緯十五節度數	大陸西側氣候分類
極地氣候	壬辰	一五	90 84	極地氣候
	壬子	一四	78	
	壬申	一三	72	
	庚辰	一二	66	
寒帶氣候	庚子	一一	60	寒帶氣候
	庚申	一〇	54	冷溫帶氣候
	戊戌	九	48	
	戊午	八	42	
冷溫帶氣候	戊寅	七	36	暖溫帶氣候
暖溫帶氣候	丙戌	六	30	
	丙午	五	24	
熱帶氣候	丙寅	四	18	熱帶氣候
	甲戌	三	12	
	甲午	二	6	
赤道氣候	甲寅	一	0	赤道氣候

二、五行強弱之推論

1日主與財官等命星強弱之分別

命式中以日干為主，以財官為用，日主強，財官旺，財官為福；日主弱，財官旺，則財官為禍。故曰主與財官之強弱，為論命入手初步要點，茲為簡單說明起見，只就日主言之，財官等可做此推論也。

日主得地、得令、得位、得生、得助，皆足以加強其力量；日主受尅、泄氣、耗神，皆足以減少其力量。日主旺于緯節地帶（地球上之氣候，分為熱帶、溫帶、寒帶，均由緯度高低而定），謂之得地；日主旺于月支（在溫帶地方，有春夏秋冬四季之分，月令氣候，甚有關係，惟熱帶四季皆夏，寒帶四季皆冬，情形不同，則月支可視同年支，沒有節氣作用），謂之得令；日主于年、日、時、刻、各支處，得長生、臨官、帝旺，或逢墓庫（陽干逢庫有根，逢墓有力，陰干則否），謂之得位；日主逢印綬，謂之得生；日主逢比刦，謂之得助；官殺太重，日主受尅；傷食太多，日主泄氣；財星太旺，日主耗神。日主之或強或弱，當先細究命式干支之相互關係，而比較之。惟生尅則以日干為主，就年月日時刻五柱中（因此五柱均在一年範圍內，自成一小團體，緊湊有力），分別論之。大運及流年之干支，亦能左右日主之強弱，為行運之吉凶關鍵

2日干之强命例

乙丑　乙丑　乙丑　乙丑
辛巳　辛巳　辛巳　庚辰　辛巳
辛卯　第　辛卯　第　壬辰　第　甲辰　第　辛卯　第

甲午	一	甲午	二	丙午
丙戌	式	丙午	式	丁未
庚寅		癸亥		壬寅
甲申	萬	己未	徐	壬寅
甲辰	中	甲辰	少	甲辰
戊寅	校	戊寅	校	戊寅
丙戌	之	○○	之	○○
丙午	子	丙午	女	丙午
甲戌		甲戌		甲戌
丁未		○○		○○

三	己巳	四	甲午	五
式	丁巳	式	丙申	式
	壬寅		癸巳	
余	○○	楊	己未	范
上	庚子	空	甲辰	司
尉	己未	軍	戊寅	機
之	○○	上	○○	兵
女	丙寅	尉	丙午	之
	丙午		甲戌	子
	○○		○○	

第一式為萬中校科長之子命造，丙火日干，生于丙午緯節地帶為得地，生子甲午月令為得令，地支寅午戌雙雙會成大局，為得位得助，天干甲木重重相生，為得生，日主甚強。

第二式為徐少校之女命造，日主丙火坐午為得位，生丙午地帶為得地，生于午月為得令，又逢甲木相生，地支寅午戌會成火局相助，日主強而有力。

第三式為余上尉之女命造，日主丁火生于丙午地帶，又逢午月、寅時，是為得地、得令、得位，日主有力。

第四式為英文翻譯官楊上尉女士之命造，日主丁火坐巳，生于丙寅地帶，又逢巳月，是為得地、得令，日主強而有力。

第五式為汽車兵范某之女造，日主丙火生于丙午地帶，又逢午月、巳時，是為得地、得令、得位，日主甚強。

3日干之弱命例

乙丑　乙丑　乙丑　乙丑
辛巳　辛巳　辛巳　庚辰　庚辰
辛卯　第　壬辰　第　乙丑　第　己酉　第　丁亥　第
甲午　六　丁未　七　丙戌　八　癸酉　九　丙午　十
癸巳　式　甲子　式　庚寅　式　丁酉　式　壬寅　式
壬子　壬申　丁亥　庚子　己酉
庚子　劉　乙巳　李　○○　鄒　○○　張　○○　伍
甲辰　上　甲辰　下　庚子　少　壬寅　總　庚子　總
戊寅　士　戊寅　士　乙巳　尉　甲辰　隊　丁未　長
壬戌　之　○○　之　○○　○○　長　○○　朝

丙午　子　丙午　子　丙午　戊寅　丙寅　樞
甲戌　甲戌　丙申　癸酉　己酉
乙酉　○○　○○　○○　○○

第六式為劉上士之子命造，日主癸水坐巳，生于丙午地帶，又逢午月，失位、失地、失令，雖有壬子庚子相助，其力仍不能相敵，是為日主力弱。

第七式為李下士之子命造，日主甲木，生于丙午地帶，又逢申時巳刻，失地又失位，日主力弱。

第八式為鄒少尉之命造，日主庚金坐寅絕地，生于丙午地帶，日主力弱。

第九式為張總隊長之命造，丁火日主逢重重金，耗神太多，又逢戊寅地帶，土星泄氣，日主力弱。

第十式為前交通總長朝樞之命造，日主壬水坐寅，生于丙寅地帶，又逢午

月，失位、失地、失令，日主力弱。

4日主得地不弱命例

乙丑　乙丑　乙丑　乙丑
辛巳　辛巳　辛巳　庚辰

辛卯　第　辛卯　第　壬辰　第　壬辰　第
辛卯　十　辛丑　十　辛亥　十　辛亥　十
己巳　一　丙辰　二　戊寅　三　己卯　四
乙丑　式　庚寅　式　癸丑　式　乙丑　式
丙子　甲申　己未　壬午
甲辰　楊　甲辰　黃　甲辰　徐　甲辰　邢
戊寅　下　戊寅　上　戊寅　少　戊寅　中
○○　壬寅　馬
丙辰　副

戊戌　士　○○　尉　○○　校　○○　校　○○　局
丙午　之　丙午　之　丙午　之　丙午　之　丙午　長
甲戌　女　甲戌　子　甲戌　女　甲戌　子　甲申
丁卯　○○　○○　○○　○○

第十一式為楊下士司機之女命造，日主己土生于卯月，天干辛金重重，又逢乙木子水，日主似弱，惟生丙午地帶，寅午戌三會大局，己土仍為有力，不以弱論。

第十二式為黃上尉之子命造，日主丙火坐辰，生于丑月，天干庚辛重重，日主似弱，惟生于丙午地帶，日主有力，不以弱論。

第十三式為徐少校之女命造，日主戊土坐寅，生于亥月，干逢金水重重，日主似弱，惟生丙午地帶，日主有力，不以弱論。

第十四式為邢中校之子命造、日主己土坐卯，生于亥月，干逢金水，日主似弱，惟生丙午地帶，日主有力，不以弱論。

第十五式為馬副局長之命造，日主丁火坐未，生于酉月申時，天干逢水土，日主似弱，惟生丙午地帶，丁火有力，不以弱論。

5日主得令不旺命例

乙丑　乙丑　乙丑　乙丑
辛巳　辛巳　辛巳　辛巳
辛卯　第　辛卯　第　辛卯　第　辛卯　第
丙申　十　己亥　十　庚子　十　庚子　十
庚辰　六　癸亥　七　癸未　八　壬午　九
丁亥　式　巳未　式　丙辰　式　乙巳　式

癸卯　戊辰　丁酉　戊寅
甲辰　徐　甲辰　楊　甲辰　丁　甲辰　李　甲辰　王
戊寅　司　戊寅　上　戊寅　軍　戊寅　上　戊寅　少
甲午　機　○○　士　○○　士　○○　尉　○○　校
丙午　之　丙午　之　丙午　之　丙午　之　丙午　之
甲戌　子　甲戌　子　甲戌　子　甲戌　子　甲戌　女
丁卯　○○　○○　○○　○○　○○

第十六式為汽車司機徐某之子命造，日主庚金坐辰，生于申月得祿，日主得祿本旺，惟生于丙午地帶，地支寅午戌會成大局，天干木火重重，日主雖得令而不旺。

第十七式為楊上士之子命造，日主癸水坐亥，生于亥月，日主本旺，惟生

于丙午地帶，火土成局，癸水變弱。

第十八式為丁軍士之子命造，日主癸水生于子月得令，復逢庚辛生之，惟生于丙午地帶，火土重重，癸水變弱。

第十九式為李上尉之子命造，日主壬水生于子月，復得庚辛生之，日主本旺，惟生于丙午地帶，日主變弱。

第二十式為王少校之女命造，日主癸水生于子月，又得庚辛以生之，日主本旺，惟生于丙午地帶，日主變弱。

第四章　哲學方法論命

一、哲學之定義及其應用之成敗

哲學之定義，最為紛岐。今之所謂哲學者，則為滿足人性中各方面之要求，而以萬有全體為其對象之普遍的科學，以認識與思考為方法，故為科學之一，且為一切科學的知識之總和，深思窮理為業，以闢邪祛妄為任。

人生命運之得失，包括範圍甚廣，人們一般心理，大都希望預知其命運之吉凶。命學家須具有豐富之通才知識，能認識多方面之事物，深思人事之演變，推測遭遇之禍福，是為哲學方法之推命。

哲學既與科學相結合，故哲學家兼具科學家之精神，其深思窮理之言詞，決非神秘之玄說可比。例如古哲所稱「天道福善而禍淫」之哲言，衰了凡用此

哲言而有驗，行善求名而得名，行善求子而得子；夏王甘誓稱：「有扈氏威侮五行、怠棄三正，天用剿絕其命，今予惟恭行天之罰。」依此誓詞之哲言，似當一戰卽可使有扈氏滅亡，不意夏王竟戰而不勝，反自認德薄而班師，此為夏王之哲言不驗。故哲學家須有立言與事實相應之信心，亦應有擔當立言不驗之勇氣。

時空制命式，係根據各種科學原理而建立，自可用科學方法以論命，亦可應用哲學方法以論命。惟中國古人喜研究哲學，故以干支五行生剋制化之理，以推論人之命運，已經歷長久之時間，並積有豐富之推理與經驗資料，茲先就哲學方法推命言之。

二、論命以財官爲主，緯節爲推論五行氣候強弱之要部

乙丑　乙丑　乙丑　乙丑

庚辰　庚辰　庚辰　庚辰

丁卯　第　辛酉　第　丙申　第　癸未　第　己丑　第

癸丑　二　庚子　二　己亥　二　辛酉　二　己巳　二

丙申　一　丙辰　二　己卯　三　乙酉　四　乙酉　五

戊子　式　己丑　式　壬申　式　丁亥　式　甲辰　式

○○　○○　○○　○○　○○

甲辰　蔡　庚子　唐　庚子　本　庚子　閻　戊戌　張

庚午　總　乙亥　總　乙巳　書　丙辰　錫　甲申　群

○○　長　○○　理　○○　著　○○　山　○○　秘

丙午　元　丙寅　紹　丙午　者　戊寅　院　丙戌　書

甲子　培　己酉　儀　丙申　　庚寅　長　庚午　長

○○　○○　○○　○○　○○

第二一式為前教育部總長蔡元培之命造，日主丙火坐申，生月丑月子時，水旺火弱，何以云貴，俗士勉強取卯中乙木為用，解釋甚費力而無當，不知其生地為丙午、日主有力，能以用官，純出自然，故成貴命。

第二二式為前北京政府國務總理唐紹儀之命造，日主丙火坐辰，生于子月丑時，天干逢土金，日主似弱，惟生于丙寅地帶，丙火有力，金水相生，財官兩旺，故成大貴。

第二三式為本書著者之命造、己土日主，生于亥水月建，時逢壬申，若以八字論命，則為土衰水旺，丙火無根，身弱為病，喜火土而忌金水。然在辛丑運中，文名頗盛，不僅高考及格，且遠涉重洋，留學英倫；壬寅運中，身兼三職，名利雙收，且握獨當一面之權；癸卯甲辰各運，在學術方面，曾著有數書，由商務印書館及武學書局並其他機關印行，翻印次數頗多，在事業方面，曾主持某某工業機構職務，且屢經時局之急轉變化，未受任何危險；乙巳運中，轉任某校教授，兼訓導主任工作，並成立人生性型學社，主持社務，兼主編「性型通訊」刊物；丙午運中丙午年內，完成各種古代命學考證文稿工作，並將徐子平命學考證、徐大昇命學考證、命學真源考證各書，先行出版。本造用時空制命式批判，易得答解，蓋日主己土生于丙午地帶，身旺有力，能運用財官，故不忌金水。

第二四式為前行政院長閻上將錫山之命造，俗士謂其乙弱辛旺，須求暗遥卯祿幫身，不知兩酉在命，遥卯無功，運行乙卯，負行政院之重任，足證更不能以從殺論，蓋乙生于戊寅地帶，本不為弱，何須遥卯，由此更知以時空制命式論命，較用八字更為詳確。

第二五式為總統府秘書長張群之命造，若以八字論，日主乙木無根，勢須從殺，子平家多主此說。但試查其以前行運，木運水運俱佳，實與從殺格不合。若以時空制命式論之，乙木生于丙戌亞熱地帶，其勢正盛，金逢丙戌之地，

其勢變弱，不能以從殺論，惟財氣較旺，財又生殺，故行此刦運及印運，均扶搖直上。

由上述五例觀之，可證緯節地帶對于論命之重要性。

三、虛用財官

論命本以財官為主，配合日干，應用傷食印刦各星，調濟衰旺，論其強弱，察其制化，以定貴賤吉凶；若命式中無官無財可取，方設法虛取財官，或用冲合財官取格，或用夾拱財官取格，或用邀合財官取格，均為虛用財官，亦稱雜格，舉例如下：

1飛天祿馬格

命式中原無財官叩用，乃用地支冲合財官之字，以為貴氣，取庚壬二日干，用子字多，冲午中丁與己為財為官，要命式中有寅字、未字或戌字，能合午字為妙，大忌填實，歲運同論；又有辛癸二日，用亥字多，冲巳中丙戊為財官，要柱中有申、酉、或丑字，以合巳字為妙，亦忌填實。因徐子平以祿為官，以馬為財，所謂飛天祿馬格，即古所稱之「虛邀祿馬」格，雖滴天髓注中有「飛天合祿之類，固為影響遙繫而非格」之說，然任何格局，均有驗有不驗，何況雜格，古書既有此格，故仍錄之以作參考。此各舉例如下：

乙丑　乙丑　乙丑　乙丑
辛巳　辛巳　辛巳　〇〇
辛卯　第　壬辰　第　壬辰　第　壬子　第
庚子　二　辛亥　二　辛亥　二　壬子　二
庚子　六　辛酉　七　癸亥　八　壬子　九
庚辰　式　己亥　式　庚申　式　壬寅　式

〇〇	庚午	丙子	〇〇	〇〇	〇〇	〇〇	〇〇
甲辰	劉	甲辰	鄧	甲辰	黃	〇〇	〇〇
丙寅	少	戊寅	君	戊寅	上	〇〇	〇〇
〇〇	校	〇〇	之	〇〇	士	〇〇	〇〇
丙寅	之	丙午	女	丙午	之	〇〇	〇〇
辛亥	女	甲戌		甲戌	子	〇〇	〇〇
〇〇		〇〇		〇〇		〇〇	〇〇
						命	之

使 正

第二六式為劉少校之女命造，兩子冲出午中丁火為日主庚金之官星，兩寅合午，成格之命。

第二七式為鄧君之女命造，兩亥冲巳，得酉合之成格。

第二八式為黃上士之子命造，丙火坐子，生于丙午地帶，以有力論，可取為財格，但多破耗；若以八字論，則可成為飛天祿馬格，此為兩法不同之處。

第二九式為某正使之命，錄自淵海子平飛天祿馬格中之一例，以子冲午中己土為官星，惟不知其生于何代及何地，故均以〇表之。

2倒冲格

凡命式中原無官星，方用此格，以丙午日為主，丙以癸水為官，要式中午字多有力，冲出子中癸水，則丙日得官星，忌未字合住午字則不能冲，又忌官星填實，喜有丑字申字或辰字合住子字為妙；又丁巳日，要式中巳字多有力，冲出亥中壬水，則丁日得官星，忌申字合住巳字則不能冲，亦忌官星填實，喜有寅字或卯未字合住亥字。有謂此格多牽強，然仍有驗有不驗，今錄之以作參考。舉例如下：

乙丑　乙丑　乙丑
辛巳　○○　辛巳　○○
辛卯　第　丙午　第　辛卯　第　辛酉　第
甲午　三　庚寅　三　癸巳　三　癸巳　三
丙午　○　丙午　一　丁巳　二　丁巳　三
己亥　式　癸巳　式　庚戌　式　乙巳　式
辛未　○○　丙戌　○○
甲辰　徐　○○　趙　甲辰　金　○○　施
戊寅　少　○○　知　戊寅　君　○○　判
○○　校　○○　府　○○　之　○○　院
丙午　之　○○　之　丙午　子　○○　之
甲戌　女　○○　命　甲戌　○○　命

○○　○○　○○
○○

第三〇式為徐少校之女命造，以午冲子中癸水為官。

第三一式為趙知府之命，錄自淵海子平平倒冲格中之一例，惟癸水官星見于時干，癸水雖無力，究為破格減分。

第三二式為金某之子命造，辛偏財與癸偏官均見于干，雖無力，仍減分。

第三三式為施判院之命，辛癸均見于天干，且辛字坐酉有力，宜減分。

3井欄斜叉格

此格以庚申庚子庚辰三日為主，地支三合水局，天干透三庚，乃為全逢潤下，庚用丁為官，以申子辰冲寅午戌火局，庚日得官星為貴，丙丁則官煞顯露，巳午則井口填實，時遇丙子、為時上偏官，甲申為日祿歸時，難成此格，所

以福氣不全而減半也。井欄叉卽井口也，潤下者水也，井中有水，所以濟人，見午未填實水為土雜，則無濟人之功。只要庚日生申，年月時或戊子戊辰不妨，但得支是申子辰全，怕見寅午戊三字，則冲壞矣。有謂此格多牽強，然仍有驗有不驗，今錄之以作參考。舉例如下：

乙丑　乙丑　乙丑
庚辰　第　庚辰　第　○○　第
戊子　三　庚子　三　庚子　三
庚申　四　庚辰　五　庚辰　六
庚申　式　庚申　式　庚申　式
庚辰　乙酉　壬午
○○　某　○○　陳　○○　宋
甲辰　小　○○　次　○○　大

戊寅　商　○○　長　○○　夫
○○　人　○○　之　○○　之
丙午　之　○○　命　○○　命
壬戌　命　○○　○○
○○　○○　○○

第三四式為某小商人之命造，王心田命理用神精華按其八字評稱：「庚金七月，地支申子辰會局，對于寅午戌之財官印，完全成為井欄叉格，依古書重于格局者，又是貴命無疑，而不知仍是普通商人也。」按八字之雜格，實是有驗有不驗，且王心田專重用神，不重格局，故有上述之說法；亦有謂「王氏只知其一，不知其二，庚金生于丙午地帶，故不可以井欄斜叉論。各家之說不同如此。

第三五式為陳次長之命造，乙木財星在干無力、不可為用，但仍宜減分，且不知其生地是否配合。

第三六式為宋大夫之命，錄自淵海子平井欄叉格之一例，午時破格，應減分。

4王騎龍背格

凡命式中原無財官，方用此格，壬日坐辰，壬以丁為財、己為官，壬用辰支暗冲戌中丁戊，壬日得財官之貴，式中須辰字多，方能冲起，再得一寅字合住財官為妙；若壬日坐寅，式中辰多，亦可取此格，以壬食甲，甲合己為壬官，甲生丁為壬財，辰能冲戌，寅以合之為貴。（按上文所稱各項相冲相合相生之法，有謂牽強，且戌中之戊為壬之煞而非官，官與煞不同。因古書既有此格，故錄之以作參考。）舉例如下：

乙丑　乙丑　乙丑
辛巳　辛巳　○○　○○
壬辰　第　壬辰　第　壬辰　第　壬寅　第
甲辰　三　壬寅　三　甲辰　三　壬寅　四
壬辰　七　壬寅　八　壬辰　九　壬辰　○
辛丑　式　癸卯　式　壬寅　式　壬寅　式
丙申　　癸丑　○○　○○
甲辰　劉　甲辰　劉　○○　○○　王
戊寅　上　戊寅　中　○○　○○　王
○○　尉　○○　校　○○　○○　富
丙午　之　丙午　之　○○　○○　之
甲戌　女　甲戌　子　○○　○○　命

○○　○○　○○　○○

第三七式為劉上尉之女命造，有作為王騎龍背格論有；亦有因刻干丙火得地得生，可取為用者，各說不同。

第三八式為劉中校之子命造，為壬日坐寅而有辰勉強可用。

第三九式為王樞密之命，錄自淵海子平王騎龍背格中之一例。

第四○式為王巨富之命，壬日坐辰而逢三寅之富命。

5子遙巳格

凡甲子日甲子時刻生人，命式中原無官星，方用此格。甲以辛為官，各子中癸水，能遙合巳中戊土，戊來合癸，畏子上甲木剋制，不敢來合，戊與子同居巳宮，丙戊為父子，戊動內亦動，丙却與酉中辛相合，來剋甲木，甲日得官

星，戊方得合癸，是為巳酉丑三合，會起官星局，年月大怕有午冲子、丑絆子，不能遙矣，破格，歲運亦然；申丑等字，亦可合子字，則不能遙動，亦忌見之。（按此格輾轉遙合，無中生有，有謂牽強，只因古書原有此格，有驗有不驗，故錄之以作參考。）舉例如下：

乙丑　乙丑
辛巳　○○
辛卯　第　庚子　第
丁酉　四　己卯　四
甲子　一　甲子　二
甲子　式　甲子　式
乙亥　○○
甲辰　陳　○○　樊

戊寅　少　○○　尚
○○　校　○○　書
丙午　之　○○　之
甲戌　女　○○　命
○○　　○○

第四一式為陳少校之女命造，年上辛金，月丁剋之，月令酉金，年卯冲之，故仍可用為子遥巳格，究嫌剝雜不清，應予減分。

第四二式為樊尚書之命，錄自淵海子平子遥巳格中之一例，己土正財，坐于卯上，財星無力不能用，故仍可取子遥巳格。

6丑遥巳格

凡命式中原無官星，方取此格。只有辛丑癸丑二日，辛以丙為官、癸以戊為官，丙戊祿在巳，惟丑能破巳，柱中多逢丑地，則丙戊之祿出，辛癸遥合得官星，忌見子絆未冲、巳字填實，不過虛名虛利而已，歲運同論。（按此格亦無中生有，有謂牽強，只因古書原有此格，故錄之以作參考。）舉例如下：

乙丑　乙丑　乙丑
辛巳　辛巳　○○
○○

辛卯　第　庚寅　第　辛丑　第　乙丑　第
庚子　四　己丑　四　辛丑　四　己丑　四
辛丑　三　癸丑　四　辛丑　五　癸丑　六
己丑　式　丁巳　式　庚寅　式　乙卯　式

辛未　庚戌　○○　○○
甲辰　蔣　甲辰　王　○○　張　○○　葉
乙丑　上　戊寅　上　○○　總　○○　侍
○○　校　○○　校　○○　制　○○　即
戊寅　之　丙午　之　○○　之　○○　之
癸酉　女　甲戌　女　○○　命　○○　命
○○　　○○　　○○　　○○　　○○

第四三式為蔣上校之女命造，雖可成丑遥巳格，然因有未刻冲丑，應減分。

第四四式為王上校之女命造，雖似丑遥巳格，因時支巳字填實，應減分。

第四五式為張總制之命，錄自淵海子平丑遥巳格中之一例，以丑遥丙火為官。

第四六式為葉侍即之命，錄自淵海子平丑遥巳格中之一例，丑中有癸水能遥合巳中戊土為癸之官。

7六陰朝陽格

凡六辛日戊子時生人，柱中原無官星，方用此格。三命通會稱：「此格六辛日為主，辛以丙為官星，以癸為壽星，喜戊子時，以戊合癸，子乃辛之生地，戊祿在巳，戊來印辛，戊乃丙之子，丙見戊印辛，丙却生戊合辛為貴，辛日得官星也，柱中只宜子字一位，多則不中，怕午冲丑絆，則陰不能朝陽，丙巳填實；；又曰午一陰生，至亥六陰畢，辛金坐亥，或生亥月，乃為六陰之地，時得子時，取子中一陽生，乃陰還陽，故名，辛未辛酉亦是，餘三日則非，是金水涵秀為貴；或云辛乃陰金，丙乃陽火，以辛向丙，非朝陽而何，六陰云者，猶言六辛日也。亦通。」（按上文「丙見戊印辛，丙却生戊合辛為貴。」由此可證丙不僅有「視覺」，且有「知覺」以相生相合，有謂牽強，真是玄想中之玄說，古書既有此說，故錄之以作參考。）此格舉例如下：

乙丑　乙丑
庚辰　○○　○○
壬辰　第　戊辰　第　戊辰　第
戊申　四　辛酉　四　辛酉　四
辛丑　七　辛酉　八　辛丑　九
戊子　式　戊子　式　戊子　式
○○　○○　○○
甲辰　普　○○　知　○○　太
己卯　通　○○　縣　○○　尉
○○　人　○○　之　○○　之
丙午　○○　命　○○　命
壬戌　○○　○○

○○　○○　○○

第四七式為一普通人之命造，王心田命理用神精華稱：「辛金生七月，四柱不見一點火，適逢戊子時，乃一位朝陽格局，應極富貴之命，何以又是普通人也？」因王氏以八字論，確是朝陽格，若以時空制命式論，則丙午地帶，不合此格，故不以貴論。

第四八式為一知縣之命，錄自淵海子平六陰朝陽格中之一例。

第四九式為一太尉之命，錄自淵海子平六陰朝陽格中之一例，其日柱為「辛丑」，查三命通會以此格只有辛亥、辛未、辛酉三日，餘三日則非，今辛丑日在餘三日之內，不應採用，因各書說法不同。

8六乙鼠貴格

凡六乙日丙子時生人，柱中原無官星，方用此格。三命通會稱：「喜忌篇云，陰木獨遇子時，為六乙鼠貴之地，乙以申為貴神，獨遇子者，用鼠不用猴也，乙用庚金為官星，得丙子時，以子上丙火，遥歸巳中本祿，巳來合申，申來動子，是謂申子辰三合貴會，謂申中帶將庚來，乙日得官星，用申時，則官星顯露，所以不取，若子字多，謂之聚貴，尤妙，年月中有午冲丑絆，則子不能遥祿……歲運同。」（按此格有謂牽強，只因古書原有此格，故錄之以作參考。）此格舉例如下：

乙丑　乙丑　乙丑　乙丑
辛巳　○○　○○　○○
壬辰　第　甲寅　第　戊子　第　丁巳　第
癸卯　五　戊辰　五　癸亥　五　壬子　五

乙卯　○　乙亥　一　乙未　二　乙丑　三
丙子　式　丙子　式　丙子　式　丙子　式
丁亥　○○　○○　○○　○○
甲辰　林　○○　袁　○○　蘇　○○　大
丙寅　中　○○　判　○○　侍　○○　貴
○○　尉　○○　院　○○　郎　○○之之
丙寅　之　○○　之　○○　之　○○　命
辛亥　女　○○　命　○○　命　○○
○○　○○　○○　○○

第五〇式為林中尉之女命造，鼠貴成格。

第五一式為袁判院之命，第五二式為蘇侍郎之命，均錄自淵海子平，一為乙亥日

，一為乙未日。命理約言六乙鼠貴論中謂：「既稱六乙乃只取乙亥乙未二日，可謂六乙乎。」當係指淵海子平之例而言。第五三式為某大貴之命，錄自三命通會，為「乙丑」日，丙子時，由此可知乙亥乙未二日外，尚有乙丑日之例，是則命理約言之作者，惜未注意及此，故有「只取乙亥乙未二日」之說耳。

9合祿格

凡命式中原無官星，方用此格，以六戊日為主，以庚申時合卯中乙木為戊之官星，式中有甲乙字丙字巳字，刑壞于申，丙傷庚字，則減分數，歲運亦然；又六癸日為主，喜逢庚申時，用申時合巳中戊土，癸日得官星，若式中有戊字並己字，刑壞于申時，或丙字反傷庚申時，則減分數，歲運亦然。（按此格亦有謂為牽強，且淵海子平已經增補及翻印多次，錯字難免，故錄之以作參考。）此格舉例如下：

乙丑　乙丑　乙丑

辛巳　○○　○○
庚寅　第　壬午　第　癸酉　第
戊子　五　己酉　五　乙丑　五
戊子　四　戊午　五　癸丑　六
庚申　式　庚申　式　庚申　式
庚辰　○○　○○
甲辰　李　○○　黃　○○　程
戊寅　君　○○　提　○○　同
○○　之　○○　坊　○○　知
丙午　女　○○　之　○○　之
丙戌　○○　命　○○　命
○○　○○　○○

第五四式為李君之女命造，合祿成格。

第五五式為黃提坊之命造，庚合卯中乙木為戊官星，錄自淵海子平。

第五六式為程同知之命造，錄自淵海子平。為古人之命例。

10六壬趨艮格

凡壬日寅時生人，式中原無官星，方用此格，見寅生多，乃用寅中甲木暗邀己土為壬之官星，丙火邀辛金為壬之印綬，怕午合申冲，忌財官填實，喜身旺地，歲運同。寅為艮土之方，故曰趨艮。（按此格亦有謂為牽強，姑錄之以作參考。）此格舉例如下：

乙丑　乙丑
辛巳　庚辰
辛卯　第　壬午　第

丙申　五　戊申　五
壬寅　七　壬寅　八
壬寅　式　壬寅　式
癸卯　○○
甲辰　鄭　○○　張
戊寅　少　○○　繼
○○　將　○○　元
丙午　之　○○　老
甲戌　女　○○　之
○○　○○　命

第五七式為鄭少將之女命造、寅申逢冲，雖有兩寅不冲一申之說，仍應略為減分

第五八式為前中委張繼之命造，午申俱見，故一生波動甚大，而成就亦大。

11刑合格

凡命式中原無官星，方用此格，以六癸日為主，用戊土為正氣官星，逢甲寅時刻生人，甲寅刑巳中戊土，癸日得官星，忌戊己字填實，亦忌庚申字傷甲冲寅，歲運亦同。（按此格亦有謂為羣強，姑錄之以作參考。）此格舉例如下：

乙丑　乙丑
辛巳　○○
辛卯　第　乙未　第
甲午　五　癸未　六
癸卯　九　癸亥　○

甲寅　式　甲寅　式
癸酉　○○
甲辰　賀　○○　某
戊寅　上　○○　節
○○　尉　○○　度
丙午　之　○○　使
甲戌　子　○○
○○　○○

第五九式為上尉之子命造，可取刑合格。

第六○式為某節度之命造，錄自淵海子平刑合格中之一例。

12夾丘格（亦名拱財格）

淵海子平云，此格用日支與時支共拱其財，且如甲寅日甲子時，虛拱丑中己土為財庫，又如乙卯日丁巳時，甲午壬申時，癸酉日癸亥時是也。要虛拱，不要填實，及有惹絆，則拱不得，更要日主自旺，或財旺運皆吉。（按命理約言看拱夾法稱「舊書有夾丘拱財格，取癸酉日癸亥時，拱夾戌中丁火為財，夫戌乃癸酉旬中之空亡，何取空財，亥亦癸酉旬中空亡，何能拱夾，故附論于此而削之。」又稱「然舍四柱干支，只取虛位一字為格，其理豈得為確哉。」茲姑錄此格以作參考。）此格舉例如下：

乙丑　乙丑
辛巳　○○
辛卯　第　丙辰　第
辛卯　六　辛卯　六

癸酉　一　癸酉　二
癸亥　式　癸亥　式
癸丑　○○
甲辰　劉　○○　張
戊寅　君　○○　尚
○○　之　○○　書
丙午　子　○○　之
甲戌　○○　命
○○　○○

第六一式為劉君之子命造，拱戌財庫。

第六二式為張尚書之命造，錄自淵子平夾丘拱財格中之一例。

四、命式氣象規模

命式排定，須細推詳，具雄壯之氣象，的是局勢異常，有宏大之規模，畢竟格象不凡，取象不一，看法多端，論獨象、論從象，形態各異；看化象、看類象，格象不同，有天文、有地象，各有妙用；取納音、取神煞，因勢制宜；或以旬位取格，或以夾拱論命，或以祿馬論貴賤，或以源頭論吉凶。不可是甲而非乙，勿以入主而出奴，格式各有所驗，沒有絕對是非，看法各有所準，不是人人同樣。張神峰論命，專論病藥，不重納音，眞是偏見；王心田著書，只重用神，不重格局，也是狂徒；排四柱，遺文命書用胎月日時，徐子平用年月日時；論子午，命學捷訣說是屬陽，命理綱要說是屬陰；談長生，張老星宗以土生于申，淵海子平以土生于寅；說行運，遺文則有大小氣運之三運，珞祿賦只言一辰十歲之大運；推命法，遺文命書有九命之說，珞祿子賦有三命之言，林開命書有五命之說。各說各理，各行各是，用例取譬，更易說明，

某甲適于吃牛奶，治好了貧血；某乙適于吃雞蛋，補養了虛弱；張三要打肝精，方能生效；李四需要輸血，才可回生；牛奶不適宜于李四，吃了就吐；肝精不適用于某甲，打了反應；雞蛋不適用于張三，吃了胃痛；輸血不適宜于某乙，用了頭昏。事先須要檢驗，事後須要考查，不要專重輸血與打針，不宜輕視牛奶與雞蛋，須要看病開方，總宜因人而異。批命評運，亦正相同，方法須求其精密，理論須求其貫通，命師固宜善于運用，問者亦宜詳供資料，彼此能以合作，論命自然多驗。

1獨　象

日主在命式中得地得令得位得生得助，上下干支大體同為一類，或相扶助，則稱為獨象，亦為專旺格，旺之極者，以泄其氣為秀，故喜食神傷官為用，亦有喜印星者。若官殺在干，則破格局，須有去之或剋之之物；若財星在干，則以食神傷官生之為宜。茲將各種獨象格局分別述之于下。

(一)曲直格

此格以日干甲乙木，逢地支寅卯辰全，或亥卯未木局，不見庚辛，是為曲直格，喜水木運或火土運。

乙丑　乙丑
辛巳　第　○○　第
壬辰　六　甲寅　六
癸卯　三　乙卯　四
甲子　式　乙未　式
丙寅　丙子
巳亥　楊　○○　李
甲辰　君　○○　總

戊寅　之　○○　兵
○○　子　○○　之
丙午　○○　命
甲戌　○○
○○　○○

第六三式為楊君之子命造，曲直成格。

第六四式為李總兵之命造，錄自淵海子平。即古之所謂曲直格。

(二)炎上格

丙丁日干見寅午戌或巳午未全，則為炎上格，忌水破格，亦忌火氣太炎，則火不虛。

乙丑　乙丑
辛巳　〇〇〇
辛卯　第　乙未　第
甲午　六　辛巳　六
丙戌　五　丙午　六
庚寅　式　甲午　式
丙戌　〇〇
甲辰　張　〇〇　張、
戊寅　中　〇〇　太
〇〇　校　〇〇　保
丙午　之　〇〇　之
甲戌　子　〇〇　命

〇〇　〇〇

第六五式為張中校之子命造，炎上成格。

第六六式為張太保之命造，錄自淵海子平，即古之所謂曲直格。

(三)稼穡格

戊己日干為主，地支要辰戌丑未全，忌有木尅，喜金為用，此格為土，故名稼穡格。

乙丑　乙丑
辛巳　〇〇
壬辰　第　戊戌　第
庚戌　六　己未　六

己丑　七　戊辰　八
辛未　式　癸丑　式
癸巳　○○
甲辰　王　○○　張
戊寅　君　○○　眞
○○　之　○○　人
丙戌　○○　命
○○　○○

第六七式為王君之女命造，稼穡成格。

第六八式為張真人之命造，錄自淵海子平，即古之所謂稼穡格。

(四)從革格

庚辛日干為主，地支見巳酉丑或申酉戌，忌南方火運，喜庚辛旺運。有云式中須帶丙丁巳午一二位，方成其器，但不可火多；亦有云用神取食神傷官，以泄氣為秀，所謂強金得水，方挫其鋒。

乙丑　乙丑
辛巳　○○
辛卯　第　辛酉　第
辛丑　六　戊戌　七
辛酉　九　庚甲　○
癸巳　式　辛巳　式
壬戌　○○

甲辰 張 〇〇 主
戊寅 上 〇〇 掌
〇〇 尉 〇〇 權
丙午 之 〇〇 衡
甲戌 之 〇〇 之
〇〇 〇〇 職

第六九式為張上尉之子命造，格成從革。

第七〇式為主掌權衡之職者命造，錄自淵海子平，即古之所謂從革格。

(五)潤下格

壬癸日主，地支見申子辰或亥子丑全，忌辰戌丑未戌己官殺之鄉，亦云水太旺，式中須有土神一二位以制之，方成堤岸。

乙丑 乙丑
辛巳 〇〇
壬辰 第 庚子 第
辛亥 七 庚辰 七
癸亥 一 壬申 二
庚申 式 辛亥 式
丙子 〇〇
甲辰 徐 〇〇 萬
戊寅 君 〇〇 真
〇〇 之 〇〇 人
丙午 子 〇〇 之

甲戌　○○　命
○○　○○

第七一式為徐君之子命造，潤下成格。

第七二式為萬真人之命造，錄自淵海子平，即古之所謂潤下格。

2 從　象

日主在命式中失地失令失位失助，全局氣勢偏旺于一方，與日主相逆，此時日主只得棄原有之性質，而從其旺神，名為從象。

(一)從　殺

命式中殺神太旺，日主弱不能自立，不得已而從殺，要行殺旺運及財運為吉，名曰棄命從殺。

乙丑　乙丑
辛巳　○○
壬辰　第　辛巳　第
丁未　七　辛丑　七
壬戌　三　乙酉　四
辛丑　式　乙酉　式
己亥　○○
甲辰　劉　○○　某
戊寅　某　○○　仕
○○　之○○○　宦
丙午　子　○○　命

甲戌　○○
○○　○○

第七三式為劉某之子命造，壬水日主，遇辰戌丑未全，自當從煞，惟時干辛金生身，刻支亥水助身，故從殺不清，減分。

第七四式為某仕宦之命造，錄自滴天髓闡微，乙木生于季冬，支全金局，干透兩辛，從殺斯真，戊戌運連發甲第，置身翰苑，丁酉丙申，火截脚而金得地，仕版連登，乙未運，冲破全局，木得蟠根，不祿。

庚辰　○○
丙午　第　丙寅　第
庚寅　七　庚寅　七
壬午　五　壬午　六
丙午　式　乙巳　式
○○　○○
壬寅　清　○○　某
丁亥　宣　○○　侍
○○　統　○○　郎
戊寅　帝　○○　命
己卯　○○
○○　○○

(二)從　財

命式中日干弱而無依，全無印比扶助，地支成財局，天干透財、則棄命而從財。

乙丑　乙丑

第七五式為前清宣統帝之命造，壬水逢庚金之生助，從財不清，故一生多波動。第七六式為某仕郎之命造，錄自滴天髓闡微，壬水生于孟春，木當令而火逢生，一點庚金臨絕，丙火力能燬之，從財格真，水生木、木生火、秀氣流行，登科發甲，仕至侍郎。

(三)從　食　傷（從　兒　格）

命式中多食神或傷官，日主無力，則為從食神或從傷官格，亦稱從兒格。滴天髓稱：「從兒不論身強弱，只要吾兒又見兒。」即是食神傷官又生財之義。有謂此格日主不忌通根，不忌比刦，與棄命相從之意有別，此格之貴賤高低，當以宜忌為標準，不可專以成格與否為斷。

乙丑　乙丑
辛巳　〇〇

辛卯　第　丁卯　第
戊戌　七　壬寅　七
丙午　七　癸卯　八
乙丑　式　丙辰　式
辛未　〇〇
甲辰　常　〇〇　某
戊辰　上　〇〇　封
〇〇　尉　〇〇　疆
丙午　之　〇〇　之
甲戌　子　〇〇　命
〇〇　〇〇

第七七式為常上尉之子命造，丙火生土，土又生金，從兒又見兒。

第七八式為某封疆之命，癸水生于孟春，支全寅卯辰東方一氣，格成水木從兒，以時上丙火為用，所謂兒又生兒，只嫌月干壬水為病，喜丁火合壬化木，反生丙火，轉成生育之意，所以早登科甲，置身翰苑，仕至封疆，申運木火絕地，不祿。此格錄自滴天髓闡微。

(四)從印綬

例如癸日干，全局多印星，為從印綬格。書云：「獨水三犯庚辛，號曰體全之象。」故名體全象格，亦名母旺子衰之格。惟命理約言看從局法：「若滿局皆印綬，則無從理。」但其看偏正印法附註又稱：「以理衡之，局中印綬太多，亦從印，蓋七殺為剋我之神，尚且可從，則印為生我之神，如子投母，豈不可從，任鐵樵所註之滴天髓闡微一書，載有從強之說，即此意也。」

乙丑　乙丑
庚辰　○○
庚辰　第　壬辰　第
乙酉　七　壬子　八
癸卯　九　甲寅　○
庚申　式　戊辰　式
○○　○○
庚子　孔　○○　某
己酉　祥　○○　翰
○○　熙　○○　苑
戊寅　資　○○　之
丁丑　政　○○　命

○○　○○

第七九式為前行政院長、總統府資政孔祥熙之命造，金白水清，體全成象。

第八〇式為某翰苑之命造，錄自滴天髓闡微。甲木生于仲冬，雖日坐祿支，不致浮泛，而水勢太旺，辰土雖能蓄水，喜其戌土透露，辰乃木餘氣，足以止水託根，謂君賴臣也，所以早登科甲，翰苑名高。（君賴臣生者，印綬太旺之意也。）

(五)眞從與假從

滴天髓闡微云，真從之象有幾人，假從亦可發其身。【原注】日主弱矣，財官強矣，中有比助暗生，從之不真，至于歲運財官得地，雖是假從，亦可取富貴，但其人不能免禍，或心術不端耳。

任氏曰，假從者，如人之根淺力薄，不能自力，局中雖有刦印，亦自顧不暇，而日主亦難依靠，只得投從于人也，其象不一，非專論財官而已也，與真從大同小異，若各財官得時當令，日主虛弱無氣，雖有比刦印綬生扶，而柱中食神生財，財仍破印，或有官星制刦，則日主無從依靠，只得依財官之勢，財之勢旺，則從財，官之勢旺則從官，從財行食傷財旺之地，從官行財官之鄉，亦能興發，看其意向，配其行運為是，然假從之象，只要行運安頓，假行真運，亦可取富貴，何謂真運，如從財有比刦分爭，行官殺運必貴，行食傷運必富，有印綬暗生，要行財運，有官殺洩財之氣，要行食傷運，如從官殺，有比刦幫身，逢官運而名高，有食傷破官，行財運而祿重，有印綬洩官，要財運以破印，謂假行真運，不貴亦富，反此者凶，或趨勢忌義，心術不端耳，……

癸巳、乙卯、己亥、癸酉：春土虛脫，殺勢當權，財遇旺支，喜其己亥逢冲破印，格成棄命從殺，第卯酉冲殺，巳酉半會金局，不作真從而論，所以出身寒微，妙在中隔亥水，謂源濁流清，故能崛起家聲，出類拔萃，早游泮水，壬子運中，連登科甲，

以中書而履黃堂，擢觀察，辛亥運金虛水實，相生不悖，仕途平坦，將來庚戌，土金並旺，水木兩傷，恐不免意外風波耳。

3化　象

化象與從象有相似之處，皆以全局氣勢為轉移，例如甲木日主，生于四季，見己化土，與從財同；己土日主，生于四季，為稼穡格，則是獨象，遇見甲木，亦隨化土，不以甲木為官破格，而以甲為化土成格，此為與論從格不同之處；乙木日主，生于秋令，遇庚化金，與從殺同，庚金日主，生于秋令，為從革格，是為獨象，遇見乙木，亦隨化金，不以乙木為財，稱為身旺財弱，而乙為化金成格；其他倣此。

化格有真有假，真化之格，必須日主無根，而化神成方成局，得地得令，化神之氣，必須純粹專一，方成化格，否則便為假化。書云：「古人論命，先論從化，從化不成，方論財官，財官無取，方論格局。」又云：「化之真者，名公鉅卿，化之假者，孤兒異姓。」亦有持反對論調者，例如三命通會四言獨步云：「十干化神，有影形，無中生有，禍福難憑。」總之化象有驗有不驗，尚無絕對是非。

至于爭合妬合之說，如一己兩甲，則為爭合，甲己遇乙，則為妬合，謂之化而不化，又謂之破格。

化氣以日干為主，合月時之天干，較為有力，合年干或合刻干次之，至于天干相合而不包括日干，亦有作化氣論者，有不以化氣論者，而以採用後說為多。

有人論化氣，必須見辰字，辰為化氣之神所臨之支，甲己起甲子，至五位逢戊辰而化土，乙庚逢庚辰而化金，餘均倣此。有謂逢辰固吉，無辰得氣，亦自可用，蓋化氣得旺氣于月支及時支，稱為多吉，若不得月中旺氣，只有時上旺氣，亦可取用，生地關係尤大。

有坐下自化者，如壬午丁亥戊子甲午辛巳癸巳之例，壬午丁亥為福最深，戊子聰明，辛巳權謀，甲午小亨，癸巳貴中有酒色之疾，其說只可作參考。

(一)眞　化

舉列如下：

乙丑　乙丑
辛巳　○○
辛卯　第　乙丑　第
癸巳　八　甲申　八
戊申　一　甲辰　二
乙卯　式　己巳　式
辛卯　○○
甲辰　劉　某
戊寅　少　藩

○○　校　臬
丙午　之　之
甲戌　女　命
○○

第八一式為劉少校之女命造，戊癸化火，得地得令，成格之命。

第八二式為某藩臬之命造，錄自滴天髓闡微，年月兩干甲乙，得當令之申金，丑內之辛金制定，不起爭妬之風，時干土臨旺，與日主親切而合，合神眞實，乃謂眞化，但秋金當令，化神洩氣不足，至午運，助化神，中鄉榜，辛巳金火土並旺，登黃甲，宴瓊林，入翰苑，仕黃堂，庚辰合乙制化比刦，仕至藩臬。

(二)假　化

滴天髓云：「假化之人亦多貴，孤兒異性能出類。」舉例如下：

乙丑　乙丑
辛巳　○○
壬辰　第　己卯　第
丙午　八　甲戌　八
辛卯　三　甲子　四
己亥　式　己巳　式
乙丑　○○
甲辰　馬　○○　某
戊寅　中　○○　琴

○○　校　○○　堂
丙午　之　○○　之
甲戌　女　○○　命
○○　○○

第八三式為馬中校之子命造，丙辛作合，支逢亥水，干有壬水，似可合而化水，惟因生地生時均不適宜于化氣，格成假化。

第八四式為某琴堂之命造，錄自滴天髓闡微，天干兩甲逢兩己，各自相合，地支卯戌合，雖不能化火生土，却無爭妬之意，雖是假化，却有情而不悖，未運破其子水，中鄉榜，庚午己巳，生助化神，出仕琴堂。

4 取　象

取象之法不一，或以納音取象，或以生肖取象，或以干支取象，或以旬位取象，或以神煞取象，或以天地取象，理宜識其變通，法宜靈活運用。

(一)納音取象

以年月日時刻五柱為主，其他各柱，亦可參看。

(1)一氣爲根 舉例如下：

乙丑　金　乙丑
庚辰　金　庚辰
癸卯　金　第　辛卯木第
甲子　金　八　辛卯木八

甲午　金　五　辛卯木六
癸酉　金　式　辛卯木式

○○　○○
○○　名　○○　實某
○○　伶　○○　業苦
○○　程　○○　家道
○○　艷　○○　陳士
○○　秋　○○　嘉
○○　○○　庚

第八五式為名伶程艷秋之命造，期周及年月日時六柱納音均為金。

第八六式為實業家陳嘉庚富甲南洋，後任福建省政府委員，年月日時四柱納音均

為木，某若道士之八字與之相同，但不同周，當陳嘉庚正發富時，某道士正窮餓而死。

(2)五行俱足舉例如下：

乙丑	乙丑	壬辰	水	第	年甲子	金	第
辛巳	○○	庚戌	金	八	月戊辰	木	八
		戊戌	木	七	日丁巳	水	八
		己未	火	式	時丁未	土	式
		庚午	土	胎	胎	火	
		甲辰	祈	○○	姓		
		戊寅	上	○○	名		

○○	校	○○	職				
丙午	之	○○	業				
甲戌	子	○○	不				
○○		○○	詳				

第八七式為祈上校之子命造，年月日時刻五柱納音五行俱全。

第八八式為姓名與職業均不詳之人命造，錄自淵海子平，以年月日時胎五柱之古法為命式，與第八七式以年月日時刻五柱之新法為命式，略有分別。淵海子平稱：「此格取年月日時胎、帶金水木火土金者是也。亦不論官殺，只取五行為金，自有生生不絕之義，化化無窮之理，是以罕有矣。」按此所稱「是以罕有」，古時或可如此，現代金世界每時平均約生兩萬餘人，全中國約有六千人，全台灣亦有一百餘人，誠非「罕有」。

(二)納音及生肖取象

(1)龍居滄海

辰為龍，壬辰納音為長流水，又稱長流龍，亥為天門，癸亥納音為大海。凡壬辰年生人，遇亥者稱為龍躍天門，遇癸亥者稱為龍居滄海，或稱龍歸大海，有庚申辛酉生水，尤妙。舉例如下：

乙丑　乙丑
辛巳　癸酉
壬辰　第　壬辰　第
丁未　八　辛亥　九
癸亥　九　癸亥　○
癸亥　式　癸亥　式

庚申　○○
甲辰　周　○○　王
戊寅　少　○○　陽
○○　將　○○　明
丙午　之　○○　大
甲戌　女　○○　儒
○○　○○

第八九式為周少將之女命造，合于龍居滄海格。

第九○式為王陽明大儒之命例，特錄之以作為比較與參考。

(2)龍飛天河

戊辰為大林龍，丙午丁未為天河水，凡戊辰年生人，逢丙午丁未者，稱為龍飛天

河，亦稱飛龍在天。舉例如下：

乙丑　乙丑
辛未　〇〇
戊辰　第　戊辰　第
壬戌　九　丙辰　九
丁丑　一　丁丑　二
丁未　式　丁未　式
〇〇　〇〇
壬寅　明　〇〇　某
庚子　太　〇〇　巨
〇〇　祖　〇〇　富
丙戌　朱　〇〇　之
癸巳　元　〇〇　人
〇〇　璋　〇〇

第九一式為明太祖朱元璋之命造，稱為龍飛天門格，貴為天子。

第九二式為某巨富之命造，亦稱龍飛天門格，却是巨富，其相異如此。

(三)干支取象

以年月日時刻五柱為主，其他各柱亦可參看。

(1)一氣爲根舉例如下：

乙丑　乙丑　乙丑　乙丑
庚辰　〇〇　〇〇　〇〇
辛卯　第　甲寅　第　乙丑　第　戊午　第
甲子　第

辛卯　九　丙寅　九　乙酉　九　戊午　九　甲戌　九
辛卯　三　庚寅　四　乙亥　五　戊午　六　甲寅　七
辛卯　式　戊寅　式　乙酉　式　戊午　式　甲午　式
辛卯　○○○　○○　○○　○○
○○　五　○○　支　○○　天　○○　干　○○　天
○○　柱　○○　辰　○○　元　○○　支　○○　元
○○　一　○○　一　○○　一　○○　同　○○　一
○○　氣　○○　氣　○○　氣　○○　體　○○　氣
○○　○○　○○　○○　○○
○○　○○　○○　○○　○○

第九三式為年月日時刻五柱之今法命式。

第九四式至第九七式，均錄自淵海子平，為年月日時四柱之古法命式，因古時尚未採用「刻柱」。

(2)甲逢壬癸

玉照定真經：「甲逢壬癸，生于江水之中。」

乙丑　玉照定真經：「甲逢壬癸，生于江水之中。」【注】一重木，四重
○○　水也，假令一甲四壬癸也，如壬寅定于江海逝水之地生也。假令甲
甲子　第　子年、壬申月、壬申日、癸卯時，應耳。
壬申　九
壬寅　八
癸卯　式
○○

○○ 甲
○○ 逢
○○ 壬
○○ 癸
○○
○○

按第八九式友其說明與註文，均錄自玉照定真經。按四庫全書提要稱：「玉照定真經一卷，舊本題普郭璞、張顒注……疑書與注文均出自張顒一人之手，而假名于璞以行。」查唐代後期方有「八字」之說，故第九八式仍以「乙丑」為期。

(四)旬位取象

命式中生月日時刻五柱，用旬位以取象，是謂今法，古法則用年月日時四柱取象。

(1)一旬包裹

命式年月日時刻五柱，共出一旬，如甲子丙寅之類，帶生旺六合無破者主吉，其有二柱三柱或四柱共出一旬者次之，舉例如下：

乙丑　乙丑　乙丑
辛巳　○○　辛巳

辛卯　第　甲子　第　辛卯　第
庚寅　九　丙寅　一　壬辰　一
辛卯　九　己巳　○　乙酉　○

庚寅　式　庚午　○　戊子　一
丁亥　　○○　式　癸丑　式
甲辰　任　○○　　甲辰
戊寅　上　○○　五　戊寅　邵
○○　尉　○○　行　○○　少
丙午　之　○○　一　丙午　校
甲戌　子　○○　旬　甲戌　之
○○　　○○　　○○　子

第九九式有丁亥庚寅辛卯庚寅辛卯五柱，共出一旬。

第一○○式為五行一旬，謂年月日時胎共出一旬，如甲子丙寅己巳庚午之類，錄自三命通會「五行一旬」格。

(2)各佔一旬

三命通法謂：「年月日時胎，各佔一旬，謂之五福集祥，亦大格也。」今法時空制命書謂：「年月日時刻五柱各佔一旬，謂之五福集祥，須福神遞互相乘，無破敗方吉，其有四旬各佔一旬者次之。」舉例如下：

乙丑　　乙丑
辛巳　　辛巳
辛卯　第　辛卯　第
甲午　一　甲午　一
戊申　○　壬午　○
己未　二　庚戌　三
甲戌　式　癸未　式
甲辰　　甲辰

戊寅　黃　戊寅　翁
〇〇　中　〇〇　上
丙午　校　丙午　校
甲戌　之　甲戌　之
〇〇　子　〇〇　子

第一〇二式為黃中校之子命造，其年月時刻五柱，各佔一旬。

第一〇三式為翁上校之子命造，其年月日時四柱各位一旬，刻柱與日柱同旬。

(五)神煞取象

(1)鼎足鎡基

天干三奇，逢地支三合，又遇貴人，名鼎足磁基。舉例如下：

乙丑　乙丑
辛巳　辛巳
壬辰　第　壬辰
癸卯　一　癸卯　一
辛亥　〇　辛未　〇
辛卯　四　壬辰　五
乙未　式　辛亥　式
甲辰　甲辰
戊寅　顧　戊寅　姚
〇〇　中　〇〇　中
丙午　校　丙午　校
甲戌　之　甲戌　之

○○ 女 ○○ 女

第一〇四式為顧中校之女命造，壬癸辛三奇遇亥卯未三合，壬癸以卯為貴人。

第一〇五式為姚中校之女命造，壬癸辛三奇遇亥卯未三合，壬癸以卯為直人。

(2)羅紋貴人

天干互換貴人，稱為羅紋貴人。

乙丑　乙丑
辛巳　辛巳
庚寅　第　庚寅　第
己丑　一　己丑　一
甲子　○　甲子　○
戊辰　六　辛未　七

庚申　式　己丑　式
甲辰　甲辰
戊寅　唐　戊寅　盧
○○　君　○○　上
丙午　之　丙午　校
甲戌　子　甲戌　之
○○　○○　女

第一〇六式為唐君之子命造，甲戊庚以丑貴人，己以申子為貴人。

第一〇七式為盧上校之子命造，甲庚以丑未為貴人，己以子為貴人。

(3)祿馬同鄉

祿為年干爵祿之祿，馬為年支驛馬之馬，祿與馬同在一支，稱為祿馬同鄉；後人有用日柱取祿馬者，並有以祿為官、馬為財者。

乙丑　乙丑
辛巳　辛巳
庚寅　第　庚寅　第
丁亥　一　己丑　一
辛未　〇　戊午　〇
辛卯　八　甲寅　九
丙申　式　壬申　式
甲辰　甲辰

戊寅　徐　戊寅　忻
〇〇　上　〇〇　中
丙午　校　丙午　校
甲戌　之　甲戌　之
〇〇　子　〇〇　子

第一〇八式為徐上校之子命造，年干庚申為祿位，年支寅以申為馬位，祿與馬同在申位，是為祿馬同鄉。

第一〇九式為忻中校之子命造，年柱庚寅之祿與馬亦同在申位。

(六)源頭取象

滴天髓闡微源流：「何處起根源，流到何方住，機括此中求，知來亦知去。」

任氏曰，源頭者，卽四柱中之旺神也，不論財官印綬食傷比刦之類，皆可為源頭也，總要流通生化，收局得美為佳……

乙丑
○○
辛酉　第
庚子　一
丙寅　一
癸巳　○
○○　式
○○
○○　某
○○　通

○○○　政
○○　之
○○　命

第一一〇式為某通政之命造，任氏曰，此以金為源頭流至寅木，印綬生身更妙，巳時得祿，財又逢生，官星透露，清有精神，中和純粹，起處亦佳，歸局尤美，詞林出身，仕至通政，一生無險，名利雙輝。

(七)天地取象

此法之原理，採自某命書，（忘其書名），茲以陳上尉之子命式說明之如下：

乙丑
辛巳

辛卯 第
丁酉 一
丁巳 一
庚戌 一
丁丑 式
甲辰
戊寅 陳
〇〇 上
丙午 尉
甲戌 之
〇〇 子

第一一一式為陳上尉之子命造，天干辛為秋霜，庚為月亮，丙丁為象星，生時星月在天，寒霜下降，是為天文；地支卯為深林，酉為寺鐘，巳為大驛，戌為原野，深林中有古寺鐘聲，原野柳岸處有人群，是為地象；合之則為秋深夜寒人靜，而深林中寺鐘有聲，主人靜極而好佛。

第五章　科學方法論命

一、科學之定義

科學之定義，有廣狹兩說，就廣義言之，凡有組織有系統之知識，均可稱為科學，科學之工作，有三級歷程，其一為搜集事實，其二為敍述事實，其三為解釋事實。在廣義之說中，又有稍具範圍之解說者，其一謂科學者，確定事實間之因果關係，從而組織種種知識之說明，其二以概化性（Generality）為科學之特徵。由此可知，凡一切說明因果之學之足以為科學者，實以具概化性之故。故持廣義為解，則雖以超經驗界為對象之學，亦當在其中，如專尚思辨之哲學形上學等，亦可謂之科學。

就狹義言之，則指經驗的對象之學，要以有關自然現象及物質現象，常居王位。故此物質科學自然科學兩語，實足以包括經驗科學全體之命名。凡僅言科學者，常指物質科學自然科學，且與精神科學及人事科學相對而言。

茲就科學之精確性言之，人們一般心理，以為科學者，乃是現時最精確之知識，有必驗之定律，絲毫沒有差錯之學，目之為萬能之上帝。實則具有此種心理者，尚未真知科學，今舉例以明之。

1先就純正數理學公式言之

例如2＋3＝5，此一公式，可稱為特效定律或特效公式，2加3，一定等于5，固然不能減之為4，亦不能增之為6，是為純正數理學，係以抽象之數量，為其研究之對象。但一觸到實際，則問題叢生，例如2個人加3個人，固然等于5個人，倘若甲組的5個人，都是高大的健康的有學識的人，而乙組的5個人都是矮小的病弱的無學識的人，則兩組人的數量雖然相等，而質量大

不相同。再就數學之變化言之，2加3固然等于5，但2^2加3^2則不等于5^2；又$\sqrt{2}$加$\sqrt{3}$，亦等于$\sqrt{5}$；更單就$\sqrt{5}$言之，即可等于2．2360606，也可等于2．23607；則問題更多。

2次就發動機馬力公式言之

根據發動機各部之尺寸，及理想上之示功圖，以計算其馬力，稱為指示馬力，其公式如下：

$$IHP=\frac{PLAN}{33000}$$

IHP＝指示馬力
P＝平均有效壓力
L＝活塞行程
A＝活塞面積
N＝曲軸每分鐘之迴轉數

上述公式，僅為理論上之計算，但對于實際測定應有之馬力數，則無甚價值，實際上所得之馬力，往往與理想之示功圖相差甚遠，故此公式只能稱為或效定律，或稱為或效公式。

因為發動機有磨擦之阻力及熱量之損失等原因，故須按其機械效率配合計算之，稱為實用馬力，其式如下：

$$BHP=\frac{PLANE}{33000}$$

BHP＝實用馬力
E＝機械效率

此E字所代表之數值，約百分之六五至百分之九〇，其伸縮性頗大，須按其實際情形定之，故此公式，可稱為有效定律，或稱為有效公式。

重要科學之中，常有無研得其確實定律者，因之不能知其合理公式為何，例如飽和之蒸汽，在各種溫度下之壓力，曾用極縝密之實驗以測定之，但不能立一絕對無疑之普遍定律，各種公式均經建議，而無一可謂能與實驗之結果近

于符合者。近世之大科學家中，有竭無窮之力以發明空中折光之普通定律者，然無一人能有成功。由此可知除純數理學公式外，其他由實驗所得之公式，能求出其近似值者，即可謂之有效公式，不能絕對求出其普通近似值者，只可謂之或效公式。

3再就醫藥學之事例言之

現代醫藥突飛猛進，人多稱為是科學的產物，其藥品日增日多，然按其效力而言，可試分為三類：

其一，某種藥品對于某種疾病，具有特效者，稱為特效藥，例如早年人以六〇六針藥為治梅毒之特效藥，以奎寧為治瘧疾之特效藥，均是。惟特效藥正在發展中，現時已有比六〇六及奎寧更好之藥品出世，倘若人們不生梅毒及瘧疾，則此兩種特效藥對于他們即少有用處。

其二，某種藥物對于一般人們，大多可以發生作用者，可稱為有效藥，例如瀉藥大都能使一般人排泄，又如發汗藥大都能使一般人發汗，均是。

其三，某些藥品界乎有效與無效之間，說它無效，却又在某些方面、或某些人身上，發生過效力，說它有效，事實上又不盡然，只可稱為或效藥。此類藥品很多，商家常大事廣告，任意宣傳，倒如賀爾蒙一藥，即是如此。

4更就氣象機關之預報天氣事項言之

氣象學家現時尚無「特效定律」適用于地震，故不能預報地震。

天氣是永遠在行進著的，它能以每小時三十哩的速度在行動著，所以二十四小時後，它可能已運行七百二十哩了。現在預測天氣的方法，是用一張氣象地圖，整個世界都在同心協力地合作描繪氣象地圖，世界上有千萬個地方都設立氣象所，有些地方每小時觀察一次，也有些地方每隔六小時觀察一次，天氣

的報告在瞬息間便能從一個國家、傳達給另一個國家，故各地天氣運行情況，能在地圖上描繪出來。氣象地圖是推斷明日天氣的地圖，但天氣的預測尚未達到盡善盡美的地步，在氣象方面尚有許多事情需要瞭解的，且也尚有許多疑問無法解決，氣象家們無時無刻不在追求解答中。

在溫帶亞熱帶及熱帶地區，有很多地方天氣多變，風雨頻繁，各氣象工作者現時尚無「絕對有效定律」來預測二十四小時以內的天氣情況，故天氣預報，有驗有不驗。換言之，現時仍是用「或然律」預報天氣。

二、人體中細胞和染色體對于性命的關係（亦稱生物學論命法或科學論命法）

1細胞對于性命之關係

一個哇哇墮地的嬰兒，估計約有二萬億個細胞；一個體重約一百六十磅的男子，約有六十萬億個細胞。每一個正常細胞核中，都有四十六條染色體。

世界上雙生子最多的國家，首推丹麥，其次為美國，前者平均為每四十八胎之中就有一對，後者平均六十二次之中，即有一雙。最少者為日本，在一萬次的生產中，平均只有三十五對雙生。

雙生子有兩種情況，其一為兩個卵細胞同時受精，生成兩個獨立的嬰兒，這種雙胞雙生子的性別、容貌、身材，以及個性等等，往往不同；其二為一個卵細胞受精之後，自行分裂成為兩個胎兒，此種單胞雙生子，不但性別、容貌、身材，近乎難以分別，就成長後的一切嗜好與生活習慣，往往也是一樣。

一個卵細胞受精之後，分裂為兩個胎兒，這種胎兒的發育，則又有三種情況：其一是兩個胎兒都生出來，即是全似的雙生子；其二是兩個胎兒一強一弱，強的則長大起來，弱的則趨于消失，而為血液所吸收。有時候血液所吸，弱

的沒有被吸收，常常在強的分娩時，發現成了一個奇怪的很小的木乃伊；其三則是這個受精卵細胞分裂得不完全，兩個胎兒的軀幹連接在一起，通常稱為連體雙生子。

一個卵細胞分裂而成的雙生子，實際上是相同的人，相同發育，相同的個人。相同的雙生子，不僅常遭遇同樣的事情，也同時常患同樣的病，即使是在他們分離的時候，也是如此，有時候同時生子，或同時脫落牙齒等等。茲就同卵細胞雙生子（或女）對于性命相同之事項，略舉少數例證如下。

(1)梁氏雙生兄弟中銘和又銘二人，生于前清光緒丙午年五月二十四日未時，相差約五分鐘，二人同為名畫家，同日結婚，同時入報館工作，同時入國防部任專員，且于民五五年六月二日同獲國防部海陸空甲種二等獎章。

(2)台南縣鹽水鎮居民池添之雙生長女池素根，于民國四十三年農曆四月初三日下午七時十五分（標準時），生于鎮公所正東約一公里處住宅內，其雙生次女池素枝于同日下午七時五十分出生。稍長，相貌相似，二人性均好潔，很聰明，同出同入，同宿同食，二人中任一人生病，另一人則在同日或翌日亦即生病，大小便亦同樣，洗澡、換衣、掃地、學科作業，均相偕同作。在小學同班，學業成績，姊為前二名，妹則第三名。民國五十二年農曆五月三十日上午七時三十分，相偕出遊，妹妹先墜水，姊姊見狀下救，同遭溺斃。

(3)有一對美國雙生子，幼時即分離，長時無意中都與密歇根州一個小鎮上的兩位女孩子結婚，同作電氣工程師，同時生子。

(4)有一對美國雙生子，分居相距幾千里，平時不通音問，他們竟在同日同時，各自跳海而死。

(5)有一對年逾六十的雙生兄弟，其兄居紐約，不幸被汽車撞死，其弟遠居

澳洲雪梨埠，竟亦于同時喪生于汽車輪下。

(6)加州列城有一對雙生子，他們于一九四五年同日結婚，都生有子女三人，最近兩人同時被妻向法院控告，都離了婚。

(7)倫敦有一對雙生兄弟，愛榮、佛烈，幼年父母雙亡，被安置于孤兒院中，後來分別由兩個不同的家庭撫養，雖然兩人環境不同，而且彼此不知下落，但是長成之後，兩人都成了電話機修理工人，同一年結婚，同一年生子，都養一隻狼狗，同樣的取名狄茜。

(8)美國中西部有一對雙生女，十八歲時便已分居兩地，到了六十五歲時同時耳聾，七十五歲同時眼瞎，八十五歲時同患腦溢血而死。

(9)落杉磯醫院一個人治急性盲腸炎，由醫生立刻施用開刀手術。據那位病人說，他早已料到自己就快要開刀，因為在十小時之前，他的雙生兄弟已進入另一家醫院開刀了。更奇怪的，是他們兄弟同時生長第一根白頭髮，同樣的是近視眼，戴著同樣度數的眼鏡，甚至同樣的拔了一隻大牙、和鑲了一隻門牙。

(10)紐約州有一對雙生女，其一嫁了一個農夫，生了許多子女；其一獨身、作繼衣匠為生，生活雖不同，但最後于同月患重聽，變成聾子，又在同天患中風症。

由以上各例觀之，即可推知一般，其他類似之例甚多，不必一一詳述。性命學家對于同卵細胞分裂所生雙生子之相同各事項，作深入之研究，認為相貌相同、性格相同、行動相同、疾病相同等事項，或可用遺傳基因之說法，作為解答；然分居兩地之雙生子，有同日同時各自跳海而死者，有同時均被汽車撞死者，有時均被妻控告離婚者，諸如此類之海水、汽車、妻子等項，均與遺傳無關，而海水之溺人、汽車之撞人、妻子之控告等事，亦均與遺傳無涉，則所謂

遺傳基因之說，事實上確不能一一均可作為解答。

主張命定論者之說法：則謂人各有受命，命有先定，同卵細胞雙生子之兩人，既係由一卵細胞分裂而成，則此兩人身體組成之細胞，其性質相同、成份相同、組織相同，故兩人之性命亦相同，亦即是，兩人之相貌相同、性別相同、嗜好相同、心理相同、疾病相同，其他事項相同、並且有許多遭遇之相同奇事，查其原因，實由該雙生子，既是由相同的個人、分裂而為二人，本質上還是相同的人，又因其人在受胎之時，他的性命即已定了下來，雖然分裂為二人，而其所定下來的性命，仍可由二人同樣的表現。此即是十足有力的為「命定說」作根據。故此雙生子之性命，有許多相同之處，但不是說兩人一生事項，一一均全相同，其中有若干事項亦生差異，例如兩人中有一先結婚者，有一後結婚者，有一先生子者，有一後生子者，有一壽長者，有一早夭者之類，均是。

此種差異之原因，當為卵細胞受精之後，分裂之情況不同，科學家謂兩個胎兒的發育，有三種情況，其一為兩個胎兒都生出來；其二是這個胎兒，一強一弱，強的長大起來，弱的趨于消失或成為木乃伊；其三則是受精卵細胞分裂得不完全，而成為連體雙生子。茲就一卵分而為二都生出來者言之，當一卵分而為二時，其所分之數量或有微多微少，不一定百分之百相等，既分之後，兩者在胎中所吸收之養份不一定相等，又有或多或少。但兩人的細胞的性質、成份、組織等項，仍然相同。故出生以後，長大成人時，兩人有很多相同之事項，其有事項不同者，則為所分之數量及所吸收之養份、或其他事項如配偶之影響力等等之故。在另一方面，異卵細胞雙生子之兩人，則係各由一卵生成，故兩人身體組成之細胞的性質與數量，則均不必相同，且有為一男一女者，故兩人性命亦不相同，因此，兩人作各項不同的表現，適以證明其為不同之前定。由此可知同卵細胞雙生子，實為證實「命定說」之最好而又適合之對象。

2染色體對于性命之關係

人體每個細胞中有一個細胞核，在細胞核中含有四十六條染色體，專家們把四十六條染色體分成各不相同的二十三對，其中有二十二對是與性別之決定無關的，稱為「體染色體」，而剩下的一對，與性別之決定有關係，稱為「性染色體」。體染色體一定是成對的，同對的兩個染色體，不但形態相同，而且在相對的位置上具有相同的基因（遺傳因子），這樣的兩個染色體，稱為「對偶染色體」。

男人的性染色體組成為XY，女人的性染色體組成為XX。

在有絲分裂中期，每條染色體係由兩條恒等染色質絲所構成，二者在中心體（亦稱中節）處相連。在細胞分裂後期，二者即分離而各別進入不同的子細胞中，將來變成子細胞的一條染色體。

依照中心體在染色體上的位置及由之所導致的染色體兩臂長短來分，其染色體可分為三類，即㈠中位染色體，其中心體居于染色體的中央或近于中央處，兩臂長短相等；㈡次中位染色體，其中心體的位置離染色體的一端較近，離另一端較遠，因此染色體被分成長短不同的兩臂；㈢次端位染色體，其中心體之位置近于染色體的一端，因此染色體有一臂特短。另外加上中心體的大小、有無衛星體等等特徵，專家們已經把這二十三對染色體，按高矮分成由A至G七組，每組內的對數不等，組內之編號，即該對染色體之編號，其配對而排成之圖形，稱為核型。若將正常人之核型和不正常人的核型相比，即可知是在那一組或者那一個染色體上出了毛病。我們已經發現了因為染色體本身的異常、或染色體數目異常等現象，所引起的遺傳病症、或性命的變化。

茲就性染色體和體染色體的各項異常情形，對于性命之有關事項，舉例如下。

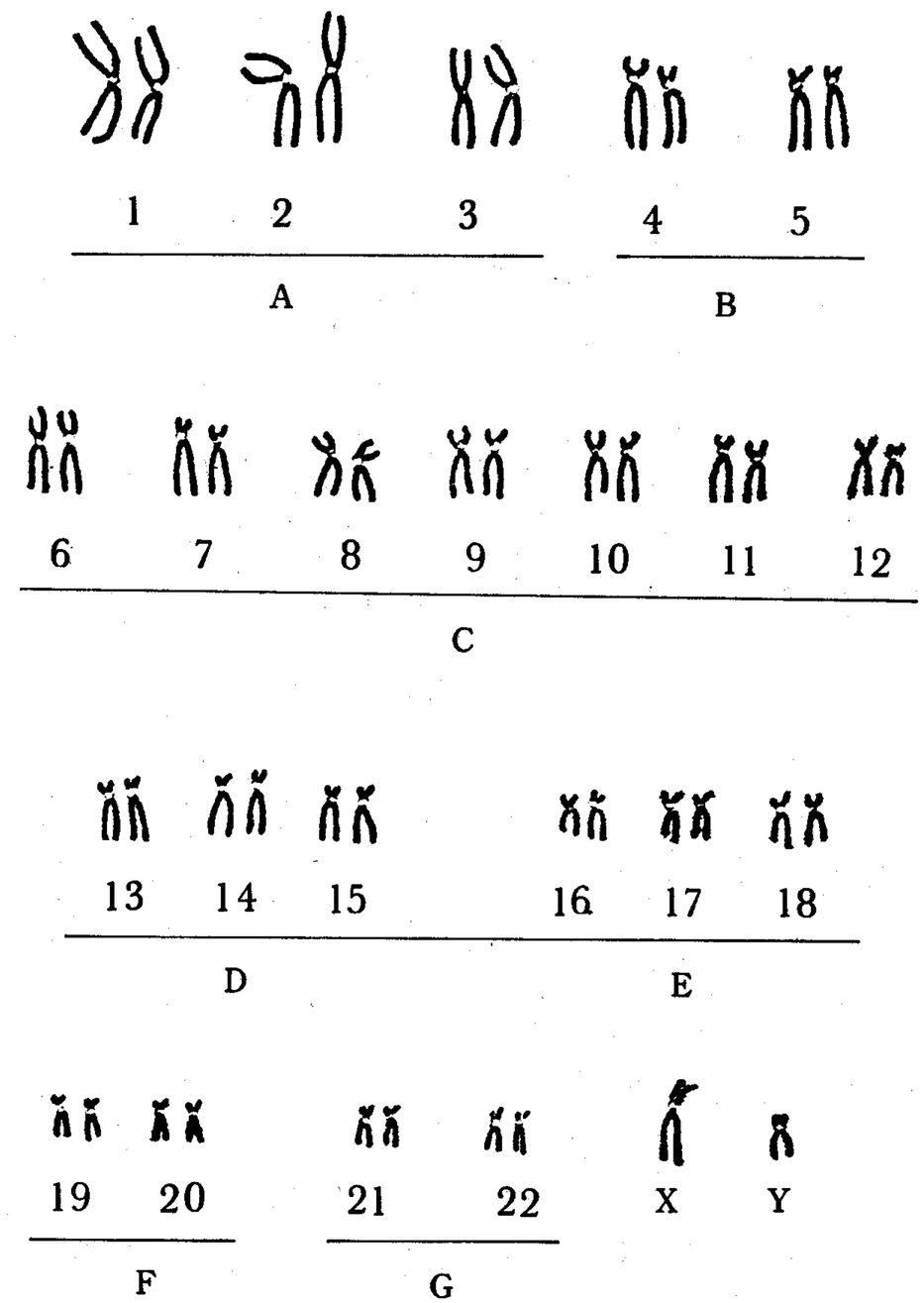

男人的染色體，最後一對為性染色體，女人則兩個皆為X

(一)性染色體數目異常對于性命之關係

(1) XY型男性四十六條染色體

關于性別的決定，早已有很多的說法，但是真正有科學根據的假說，還是到一九〇一年以後的事。麥克可隆（Mc Clung CE）在此年指出X染色體（性染色體有兩種，即X和Y染色體）是決定雄性的主要因素，因為這一條染色體的性質及作用在那時還不清楚，故稱為X染色體。到了一九〇五年，史迪芬孫（Stevens，N. M.）即修正麥氏的說法，史氏在研究甲蟲時明確的指出，雌性甲蟲帶有兩條X染色體，而雄性則只有一條X，另外一條則為Y染色體，因此認定X染色體是決定雌性的主要因素。繼後科學家們發現人類的性別，雖然也決定于X—Y系統，但是人類的性別決定，並不像甲蟲那樣取決于X染色體，而是取決于主要的Y色體，即是XY型方為正常的男性，而Y染色體遠較X

染色體為小。

(2)XX型女性四十六條染色體

正常的女性，其性染色為XX型，X的長度約與體染色體中C組者相同。

(3)XYY型男性四十七條染色體

人類細胞中染色體的數目，正常為四十六條，這個數目直到一九五六年才算確定，以前約四十年間，人們還有四十八條染色體之說。雖然現時已以四十六條為定數，但有時偶然增多或減少者，亦有可能。假若多了一個Y染色體，則變XYY型，是為染色體數目異常，而共有四十七條染色體了，每二千男嬰中可能有一個。其人身長特別高，青年期生出的青春痘特別多，性極粗暴，屬于侵略攻擊性的人，從十二、三歲時起，就會做出許多罪行。一九六六年在芝加哥殺害八個護校學生的罪人，就是XYY型的「超級男性」。這些人常能從刑事感化院中或監獄中覓得，真是生就「受刑人」的命。

(4)XXY型男性四十七條色體

這是多了一個X染色體的男人，亦為數目異常，稱為克蘭費特症（Kline-felters Syndrome），可稱為「準男性」，大約每四百個男嬰中可能有一個患有此症。其人智商頗低，睪丸發育不全，雖有男子之性器官，一到青春期，胸部發達同于女性，乳房擴大，陰毛之分布與外型成女性狀、細汗毛等。性情柔和，說話帶有女人腔，只會關心同性的男人，對于異性女人不感興趣。是為生就身體病態而智商低之命。

(5)XXXY型男性

性染色體組成XXXY型，亦為數目異常，名為三X—Y症，細胞內有兩個巴爾體。此等病人大多智力減退，而且多從有關病院中調查而得。是為生就病人而智力減退之命。

(6)XXXXY型男性

性染色體組成XXXY型，亦為數目異常，名為四X—Y症，細胞內有三個巴爾體。亦為生就病人而智力減退之命。

(7)XXX型女性

正常的女性，其性染色體為XX型，若是多了一個X染色體，成為XXX型，名為三重X（Triplex），亦為數目異常。根據調查，智力低能、精神失常的婦女當中，百分之一有三個X染色體，但有生殖能力，因此稱為「三X症」。是為生就低能之命。

(8)XO型女性四十五條染色體

這是少了一個X染色體的女人，成為數目異常，稱為透娜症（Turners Syndrome），亦有稱為滕氏症候群者。其症狀在嬰兒時期，往往不易看出，成年患者之症狀多為智力甚低，具有女性外生殖器，卵巢殘缺，無生殖能力，乳房發育不良、子宮小，身裁矮小、頸部呈蹼狀、頸肩皮肉相連、畸形鄂骨，兩耳偏下、面呈特有形狀、胸部寬似盾形、乳頭相隔甚遠。是為生就無子之命。患有此種疾狀者，大約每兩千五百個出生的嬰孩中即有一個。

(9)XXXX型女性

性染色體組成XXXX，各為四X症，亦為數目異常，細胞內有三個巴爾體。其症狀雖外表正常，但與經期有關之機能多半不健全，故而不孕，亦為生就無子之命。

(10)XXXXX型女性

性染色體組成XXXXX，名為五X型，亦為數目異常，細胞內有四個巴爾體。凡多X染色體的患者，其症狀雖外表正常，但與經期有關的機能多半不健全，故而不孕，亦為生就無子之命。

(二)體染色體本身或數目異常對于性命之關係

(1)唐氏症47，XX（或XY），Gt

是為體染色體數目異常症，亦稱唐氏症（Dowrs Syndrome）。大多數患者之核型裏，有額外的一個屬于G組染色體。因為G組的兩個染色體很小，形狀也極相似，所以很難分辨，但多數認為是第二十一號染色體多了一個。患者除了白痴之外，還可能有下列一些症狀：個子矮短、眼角上斜、舌大口開、扇風耳、大扁頭、手指及脚距寬肥、手有斷掌或小指僅一節紋路。患者的眼睛像蒙古人（雖然實際上很不同），故又稱為蒙古白痴。是為生就外貌不揚、蒙古白痴之命。

(2)唐氏症45，XX，D-，G-，t（D_q G_q）十型女性

這個異常的染色體是由母系傳下來的，此類患者的母親只有四十五個染色體，因為第二十一號長臂與第十五號結成一體，而短臂失落了的關係，是為體染色體本身和數目的異常，亦為生就白痴兼外貌不揚之命，大約每六百個嬰兒中有一個患有此症。

註：核型簡寫方法如下：

P代表某染色體之短臂

G代表某染色體之長臂

十、一，若用于染色體號碼或組別之後，表示得失，若用于p q之後，即表示臂上之某節之得失。

t代表位移（translocation）

s代表衛星體

(3)貓叫症46，XY（或XX），5p-

患者第五號染色體之短臂失落一節，是為體染色體本身之異常，其症狀為嬰兒之臉腫脹，哭聲非常悲淒又像貓叫，因而得名。長大之後，臉腫消失，哭的情形也不像嬰孩時那樣，但是智力非常低。是為智力非常低之命。

(4)慢性血癌症46，XY（或XX），Gq-

患者因為血球內，一個屬于G組中一個染色體的長臂失落了一節，因而引起此症。是為生就慢性血癌症之命。

(5)第18號症

患者為多了一個第18染色體所引起。嬰兒患者有小頭的模樣，面有裂瘡，耳朵不正常，鼻嘴尖小，下顎退縮，脚和手指不正常，而且往往夭折。是為生就容貌不正常及夭折之命。

(6)三條G染色體

是為休染色體數目異常。自然流產約四十分之一，活嬰僅約六百分之一。是為生就大多死嬰之命。

(7)三條18染色體

是為體染色體數目異常。自然流產約二百分之一，活嬰僅約四千五百分之

一。是為生就大多死嬰之命。

(8)三條D染色體

是為體染色體數目異常。自然流產約三十三分之一，活嬰僅約一萬四千五百分之一。是為生就大多死嬰之命。

(9)三條16染色體

是為體染色體數目異常。自然流產約三十三分之一，而活嬰近于〇。是為生就死嬰之命。

(10)三元體（triploid）

是為體染色體數目異常。自然流產約二十二分之一，而活嬰近于〇。是為生就死嬰之命。

本節結論

科學之說論命，本非萬能之神力，但研究愈多，則所知亦多。由本章「細胞對于性命之關係」一節言之，同卵細胞雙生子，有何事項可以相同？何以相同？不得先知！再由「性染色體數目異常對于性命之關係」一節言之，則知有「受刑人之命」，有「身體病態而智商低之命」，有「低能之命」，有「無子之命」等等；更由「體染色體本身或數目異常對于性命之關係」一節言之，則知有「外貌不揚、蒙古白痴之命」，有「智力低之命」，有「慢性血癌病之命」，有「容貌不正常及夭折之命」，有「死嬰之命」等等，可知由各種染色體，可以造成不同之性命。

一九五六年，可以說是研究人類染色體新紀元之開端，因為染色體數目，在此年中才正式決定為四十六個。以後的二十來年中，由于前人已在細胞理論上奠定的基礎，加上生化技術方面之配合，因此，人類染色體方面的研究，即突飛猛進，目前所知，因經時未多，已知的雖然有限，對于未來成就的遠境，當然不可限量，將來可能成為論命方法之主流，可稱為「生物學論命法」，亦可稱為「科學論命法」，但與「科學方法論命」，又有分別，當于下節言之。

三、試用科學方法來預推人之命運

世界上一切的事情，有常態即有變態，例如生人有男有女，這是常態，但也有兩性同具之陰陽人，這就變態；又如生人身體各自分別獨立生活，這是常態，但也有連胸兄弟，還有連頭雙嬰，這就是變態；氣象機關預報天氣，應驗者是常態，不驗者是變態；醫院治療病人，治好者是常態，治死者是變態。

中國人以八字推人命運，因為八字相同的人太多，而命運多不相同，這種方法疏而不密，有驗有不驗，這好比古時人預測天氣，以「午後日暈，明日有

雨。」及「魚麟天，不雨也風顛。」之類的方法來應用，也是有驗有不驗一樣。但是現代的氣象學者，已將各地之天氣，繪成氣象地圖，以預測二十四小時以內之天氣，其方法較以前之舊法可合理得多，仍是有驗有不驗。現時命學研究者已採用時空制命式，其方法較之用八字者精密得多，但其應驗度之增高，仍需各命學家之共同努力，茲事體大，固非少數人所能為功，更非短時間所能完成，且其進步無止境，若能採用各項正確之學理、及科學之方法，並以誠實之態度，從事研究，定必日有所成，發揚光大。

1特效命式之考查

命式之功用有二，其一考查其人之身份地位，其二推論其人之成敗得失。茲先就第一項言之。

中國人論命，自唐後期以來，即用八字為命式，以為看八字即能查出其人之身份地位。古時地廣人稀，交通不便，八字相同者不易多遇，經一千數百年以來，多數命學者都用八字以研究其人，究竟是富人身份？抑是貧人身份？究是貴人地位？抑是賤人地位？或以八字中身財兩旺者為富人之定律，或以八字中財弱刦強者為貧人之定律，或以八字中官印相生者為貴人之定律，或以八字中傷官見官者為賤人之定律。倘若這些定律對于某些人們之身份地位不符，則又想盡方法，從刑冲會合、生剋制化、各種關係中、去找頭緒，總求為之解釋；還有，利用五行學說可以圓活運用之優點（另一方面看，却是弱點），不惜自相矛盾，前後異詞，以判斷人命。例如乙丑己卯乙亥壬午的八字，前北京政府執政段其瑞的命造與之相同，命學者徐樂吾在其所著「古今名人命鑑」中謂為「財印皆祿為貴」；又有某苦僧之命造亦與之相同，徐樂吾在其所編訂之「滴天髓徵義」中認為「上下無情」為賤，這是同樣的八字，而論斷不同，真是見人說人話，見鬼說鬼話，附會了事，當然不合乎科學原則，更不是科學方法

，只可稱為「江湖騙人術」。

現代世界人口出生之數字，急速上升，每一時辰生人之嬰兒數字，平均在二萬八千名以上，換言之，每一時辰平均有二萬八千人以上的八字都是相同的，有生于大富大貴的人家，有生于中富中貴的人家，有生于極貧極賤的人家，種種色色，極不一樣，絕對不可能從八字中找出一個特效定律，以判斷其人之身份地位。因為八字中之生年，只能代表一年，不能代表一個時代，八字中更沒有表示出生何地之字樣，真是缺而有漏了。

若以時空制命式來論命，因為各人的命式，彼此不同，可以避免由八字論命所生之缺點，是即其優點之所在。此命式中，有代表出生時代之期周兩柱，有代表胎養地之經緯度各柱，故可用之以制成「特效命式」，說穿了又覺其很簡單，但用「八字命式」，却辨不到。故用時空命式，可以查出其人之身份地位，惟僅以特殊者為著手。

(一)定時苦地格特效命式

(1)紅頭嶼之居民

紅頭嶼現名蘭嶼，位于東經一二一度三〇分八秒至三六分二二秒，北緯二二度〇分六秒至五分七秒。在南宋時，已有此島為「淡馬顏」的記載，日本大正二年（西元一九一三年）時，島上雅美族人口共有一七〇二人，終生居住島上，以務農及捕魚為業，生活困苦，尚保有原始民族狀態，與外地不相往來。

民國三十五年，台灣省政府派人由日本人手中接管紅頭嶼，改名為蘭嶼鄉，設置鄉公所，警察分駐所，國民學校、衛生所等機構。故在民國二十五年丙子歲以前，在島上所生之雅美族小孩，因年齡關係，大都失去受完全教育之機會，對于本身前途之發展，希望較小，仍難免于貧苦之命運；在民國二十六年以後所生之人，有受良好教育之機會，前途亦將有不可限量者；且該島現已設

立農場、修築公路，建設飛機場，並又著手興建漁港及碼頭；是則該島前時為苦地，現時為樂土，在丙子年以前所生之人，無論其八字如何成格成局，如何身財兩旺，如何官印相生，大都不免于貧苦之命運，只得稱之為「定時苦地格」，所謂「定時」者，就人而言，在民國丙子年以前為苦地所生之苦人，就地而言，在民國三十五年政府接收該島以後，該島由苦地漸變為樂土。茲制成「定時苦地格特效命式」如下：

期　乙丑

周　辛巳　民國二十五年以前各周均屬之

年　丙子　民國二十五年丙子歲以前各年均屬之

月　○○　丙子年以前任何月均屬之

日　○○　丙子年以前任何日均屬之

時　○○　丙子年以前任何時均屬之

刻　○○　丙子年以前任何刻均屬之

經節　甲辰

區　己卯至庚辰之區柱須取其合于實際生地用之

段　乙丑至庚辰區之丁卯段須取其合于實際者用之

緯節　丙寅

區　甲辰

段　甲子至乙卯

假設雅美人某甲于西元一八六五年六月三日子時（合農曆同治四年乙丑歲五月十日子時），生于島上紅頭社，查得其命式如下：

乙丑　此造與英皇喬治五世之八字相同，惟因生的地區與英皇不同

庚辰　，故八字雖同，而時空制命式不同，生于此地此時之人，不

乙丑
辛巳
甲辰
甲子
〇〇
甲辰
己卯
辛卯
丙寅
甲辰
乙酉

論他的八字如何的好，只能為漁夫為農人，渡其原始生活，以了終生。充其量只能作到牧羊較多比較稍富的人，或捕魚較多比較稍能的人，那能與英皇並論，命式不同，如之奈何。關於此類之定時苦地格命式，可立即表出其人之貧賤身份地位。

(2) 火燒島之居民

火燒島現名綠島，位于東經一二一度二七分至三一分，北緯二二度三八分至四一分。據聞由前清康熙年間起，高雄各地漁民來往本島，後來逐漸定居成群，島上多風多沙，只宜于種植地瓜及青菜，居民多以小舟捕魚為業，生活頗為貧苦。民國三十五年，台灣省政府派人由日本人手中接收，改名為綠島鄉，設置鄉公所、警察分駐所、國民學校、衛生所等機關。現時又有職訓隊設于島上，島上已築有公路，開發土地，漁民已有機動船，生活已大為改善。故在民國二十五年丙子歲以前在島上所生之人，因年齡關係，大都失去受完全教育之機會，對于本身前途之發展，希望較小，仍難免于貧苦之命運，在民國二十六年以後所生之人，有受良好教育之機會，前途亦將有不可限量者。因此，在丙子年以前所生之人，無論其八字如何成格成局、如何身財兩旺，如何官印相生，大都不免于貧苦，只得稱之為「定時苦地格」，茲制成「定時苦地格特效命

式」如下：

期　乙丑

周　辛丑　民國廿五年以前各周均屬之

年　丙子　民國廿五年丙子歲以前各年均屬之

月　○○　丙子年以前任何月均屬之

日　○○　丙子年以前任何日均屬之

時　○○　丙子年以前任何時均屬之

刻　○○　丙子年以前任何刻均屬之

經節　甲辰

區　戊寅至己卯之區柱須取其合于實際生地用之

段　甲午至癸卯之各段柱須取其合于實際者用之

緯節　丙寅

區　庚戌

段　癸未至癸丑之各段柱頌取其合于實際者用之

假設某甲于西元一八六五年六月三日子時，即前清同治四年乙丑歲五月十日子時，生于島上南寮，其命式如下：

乙丑　此造與英皇喬治之八字相同，惟因生的地區與英皇不同，故

庚辰　八字雖同，而時空制命式不同，生于此地此時之人，不論他的八

乙丑　字如何的好，只能為漁夫為農人，渡其僻島生活，以了終生

甲辰　，充其量，只能作到多種些地瓜、或多捕些小魚，那能與英

甲子　皇相提並論，八字雖同而命式不同，如之奈何。

○○

甲辰

戊寅
甲寅
丙寅
庚戌
癸未

查中國沿海小島頗多，世界各地小島更多，其與紅頭嶼、火燒島相類似者，不知多少，均可倣此建立定時苦地格命式；又凡渡其原始生活而未開化之陸地荒僻地區，亦可類推。

(二)定時福地格特效命式

(1)北京皇宮中之皇子

遼金曾以北京為首都，元朝曾以北京為都城，明清兩代所居北京之皇宮，華貴廣大，皇帝在宮中所生之子女，不論其八字如何雜亂、如何的不成格局，男的總是皇子太子王爺，女的便是宮主，富貴無比。自民國壬子年成立以後，始變改制度。故在辛亥年以前，在皇宮中所生之男女，都是富貴雙全之命，可稱為「定時福地格」。北京皇宮位置為東經一一六度二二分至二七分，北緯三九度五四分至五七分。茲制成「定時福地格特效命式」如下：

期　乙丑
周　庚辰及以前各周均屬之
年　辛亥年以前各年均屬之
月　○○　辛亥年以前任何月均屬之
日　○○　辛亥年以前任何日均屬之
時　○○　辛亥年以前任何時均屬之

刻　〇〇　辛亥年以前任何刻均屬之

經節　壬寅

區　丁亥至戊子

段　甲辰至戊子區之癸丑段

緯節　戊子

區　癸卯

段　甲子至甲午

茲姑以前清乾隆帝之命式為例如下：

乙丑　乾隆帝之命，天干丙丁均透，官煞混雜，地支年月卯酉逢冲，

丁丑　財星被刦，日時辛子逢冲，官星見傷，以八字論，應主貧賤，

刦辛卯財　只因生于雍親王府邸，如同生于皇宮，故富貴無比，由此可證

官丁酉刃　生地為皇宮或王府之重要性。（乾隆帝于康熙五十年八月十三

煞　庚　午官　日子時生于雍親王府邸）

丙　子亻

〇〇

壬寅

丁亥

〇〇

戊寅

癸卯

〇〇

(2)英國皇宮中之皇子

西元一七〇三年，英國白金漢（Buckingham）公爵在倫敦公共遊樂地，建一大廈，引起英皇喬治二世注意。一七六一年，喬治三世由公爵後裔之于，

購為己有，並在此大廈中生了十二個孩子。喬治四世花了六十多萬英鎊，改建為皇宮。一八三七年，維多利亞女皇遷入此宮，即正式成為英國皇宮，有六百多房間，佔地共達四十英畝。皇宮之位置為西經零度一〇分左右，北緯五一度三〇分左右，茲制成「定時福地格特效命式」如下列所示：

期　乙丑

周　戊寅（一七四四至一八〇三年）及以後各周

年　辛巳年（一八二一年）以後各年

月　〇〇　辛巳年以後任何月均屬之

日　〇〇　辛巳年以後任何日均屬之

時　〇〇　辛巳年以後任何時均屬之

刻　〇〇　辛巳年以後任何刻均屬之

經節　乙丑

區　乙丑

段　丁酉至癸卯

緯節　戊戌

區　戊戌

段　己亥至癸亥

茲姑以現時皇太子安德羅之命式為例言之，英女主伊麗沙白第二王子安德羅于一九六〇年二月十九日下午三時三〇分生于皇宮，其命式如下：

乙丑

辛巳

庚子

戊寅

此命若以八字論，為庚子戊寅丁丑戊申，再查台北居民祝焯之子亦于同日下午四時十八分生于台北市，其八字正與皇太子安德羅相同，只是生地不同，生刻不同，其命運大異。

其他各國帝王之宮，亦可類推。凡生于皇宮者，無不大富貴

丁丑
戊申
甲寅
乙丑
乙丑
〇〇
戊戌
戊戌
〇〇

，似與五行之生剋制化無關。

2有效定律或命式之研求

在命學上，欲求有效定律或命式，當然為各命學家所希望之終極目標。然人類中之問題，複雜不堪，且變化多端，若欲以簡單之規則，以為解決各問題之根據，則多為失敗。

科學家注重實驗，然有若干事項，實驗非一定可能，因為世界中之現象，變幻無窮，未必盡能用實驗方法以窮究之。實驗之目的，乃欲研究何種情形，可以發生何種結果，但有時欲研究一種情形，則須經過極長之時間，譬之所有變質岩石，必在高溫高壓影響之下，經過不可思議之長久時間，始得成功，是以至少地質學之一部，已超出實驗之外。實則地質、植物、以及其他自然歷史中，有千百問題，均不能用實驗方法以求解決。

氣象學家根據氣象地圖，作二十四小時之短期天氣預報，尚有驗有不驗，至若長期預報，更屬不可能，有之，不過用或然律，作為試測，不敢正式公佈，但氣象學家仍然努力研求有效定律，雖則為時遙遠，總是要走一步，算一步。

命學家為人推算命運，若能預先將其人之各項事實、及其環境狀況，作成

紀錄表，等于氣象地圖，以之為參考資料，推算未來之命運，則其應驗當不在天氣預報之下。但是現時的命學家僅憑命式以推人命，雖有驗有不驗，命學家亦正在求有效定律，雖或為時尚遠，亦是走一步，算一步。

科學方法論理學

命學家現時既不便以純正數理學公式或純理論之定律以論命，只宜應用「科學方法論理學」以推命，科學方法論理學與「非科學方法論理學」，兩者大有分別，茲分別說明之。

(一)非科學方法論理學之推命事例

前文曾言及命學者徐樂吾對于段其瑞元首與某苦僧之八字相同，而論斷不同，認為不合科學方法論理學。

不僅徐氏一人為然，其先于徐氏者，尚有前清道光年間之任鐵橋，曾註滴天髓闡微，註中所引用之命例，其八字相同者計有四組：「一為「壬戌壬子甲子戊辰」八字，相同者有二人，一見于卷一第七六頁，批稱「發財數萬，名成異路」，一見卷四第九頁，批稱「仕至尚書」，此兩人八字同，而富貴不同；二為「癸卯乙卯甲寅乙亥」八字，相同有二人，一見于卷三第九六頁，批稱「登科發甲……仕至黃堂」，一見于卷二第三七頁，批稱「經營獲利數萬」，此兩人八字相同，而富貴不同；三為「庚申乙酉庚戌庚辰」八字，相同者有二人，一見于卷一第八〇頁，批稱「行伍出身，官至參將，一交寅運，陣亡」，一見于卷二第四三頁，批稱「戊子運獲厚利，納粟出仕……一交寅運，犯事落職，大破財利，至卯不祿」，此兩人八字相同，而出身不同，壽數不同；四為「己巳戊辰甲子辛未」八字，相同者有二人，一見于卷四第一七頁，批稱「初運木火，去其土金，早年入泮，科甲連登，仕路不能顯秩者，只因土之病也」，

一見卷四第一〇九頁，批稱「運走東北水木之地，名登甲榜，只嫌子未破印，仕路未免有阻，老于敎職」，此兩人八字相同，而登科之運不同。

按上述各命例之批語考之，可知任鐵橋實是看人說話，依照其人過去經歷之事實，分別加以附會之批語，不顧自相矛盾，彼此批法不同，十足顯示「非科學方法論理學」之缺點，而不反省。其他各命學家諸如類之事例甚多，不勝詳舉。

(二)科學方法論理學

所謂科學方法之論理學，即是演繹法與歸納法。科學方法之主要性質，非為直接，而為反求，反求之工作，當然發生若干困難，是以科學方法之進步，流于遲緩，即至今日，亦不能謂其已臻完備，而後起者，將改良現有之方法，事屬自然。茲就演繹法與歸納法之運用，分別說明之。

(1)演繹法

凡由既成之原理或法則，以引出特殊之結論，是為演繹法。凡言演繹，其法亦有分別：其一、為直接推理，由「凡甲皆乙」之命題，而得「某甲為乙」之他命題，或如三段推理，由兩前提中之媒辭，而導出其內涵意義，以成斷案，皆為演繹；其二、既知一事實之眞確，而援較此更精確之原理，久為多人所公認者，以之為證，或從一定方式，而由自明的根本的之大原理，導出所應用之小原理，是可名之曰演繹研究法。

例如命學上有一法則：比刦（比肩、刦財與敗財）皆為兄弟姊妹。

今依演繹法證之，所有比刦，均主兄弟姊妹，茲因張三之命式中有比刦，故張三應有兄弟姊妹，此所謂命式，通常均指時空制命式而言。

在形式論理學三段論法中，其一、為「所有比刦，均主兄弟姊妹」，名之

曰大前提；其二、為「張三之命式中有比刦」，名之曰小前提；其三、為「張三應有兄弟姊妹」，名為結論。普遍定則中所述者為大前提，聯接結論與大前提者為小前提，表現結論為一種特別事件，而為普遍定則所籠罩。

形式理論之結論，常包含于兩前提之中，倘先認可前提，則勢必承認其結論，倘結論發生問題，則須追問其前提。故三段論法推理，乃思想之動作，由已知之事實，以推求未知之事實，故僅能用于比較不可疑及不困難之事。研究科學者常應用三段論法，以由一臆說演繹成一結論，以便與事實相比較。倘若疑及此兩前提是否適合于此種結論，則三段論法已失其為前進之演繹推理，而變為反省推理。

(2)歸納法

謂由既知之特殊事件，以推見普遍真理之方法，不問為可能性、或為蓋然性，俱無害其為歸納。此與演繹法相對而言，演繹法者，由普遍的真理，以引出特殊的事實，與此法取徑適反。

近世科學，不外以經驗所得者為資料，而綜合之、解說之、以求見其間之法則若原理，其為事也，先之以觀察、實驗、說明、立證，終之以作成臆說後，再加覆驗，不獨用歸納推理，亦用演繹推理，而要其全體性質，自是歸納法。此法推理之一形式，即以特殊事實為前提，以普遍原理為斷案，是謂之歸納推理。

例：張三有兄弟姊妹，因張三之命式中有比刦，故知凡有比刦，皆為兄弟姊妹。

此種方法仍甚簡單，不足以求證真事實，須用彌爾氏（Mill James）之歸納五術：甲曰契合法，亦名類同法，乙曰差異法，丙曰契差兼用法，丁曰共變法，亦名伴差法，戊曰剩餘法。凡研究學術，須採用五術中之若干術，互相參證，始稱體用兼具，人們方知研究學術之事，含歸納外，無有更重于此者。

茲分別言之。

甲、契合法

謂詮索各事實，而摘其相契合者，以發見通則也。彌爾作公式曰：「所欲研究之現象，在種種繼起事例中，惟有一契合之條件，前後常存，此條件卽為其現象之原因，否，則為其結果。」試以甲表契合之條件，以乙表所研究之現象，其相異之各事例，則以丙$_1$、丙$_2$、丙$_3$等代之，式當如次。

丙$_1$為甲則得乙，丙$_2$為甲則得乙，丙$_3$為甲則得乙……故凡為甲者必得乙。

更明以實例，譬有一種光彩，現于水泡、現于油膜、現于薄雲母片、現于玻璃裂縫，此諸事例中，有一契合條件在，曰、有薄膜，故知此光彩之因，非其物之本質，而但為其薄層，惟原因複雜者，不能專恃此一途，以得其眞相，故須更假他法，以為佐助。

又例：張三有兄弟姊妹，因張三之命式中有比刦；李四有兄弟姊妹，因李四之命式中有比刦；王五有兄弟姊妹，因王五之命式中有比刦；……故知凡命式中有比刦者，皆主有兄弟姊妹。

上例中，假設大多數人命式中有比刦，都有兄弟姊妹，但是劉七命式中也有比刦，却無兄弟姊妹，則「比刦為兄弟姊妹」之法則，須減低分數，其減低之數字，則視驗與不驗之比例數字而定。例如千千萬萬之女與男，均有顯然之分別，是為「定則」，設其中有極少數為男女不分之陰陽人，尚無害于此定則之成立，倘若有將近半數男女不分之陰陽人在此人群中，則此定則是否仍能存在？大有問題。

乙、差異法

「凡研究某現象，而此現象存在時，與此現象不存在時，就中惟有一事，前後相異，則此事必為其現象之原因，卽不然，亦必為其原因中之必要部份。」以公式表之如次。

甲為乙則得丙，甲非乙則不得丙，故知甲為乙則必為丙。

證諸實例，搖鈴于空氣中，必聞音響，寘諸空瓶內。而排盡空氣，即不可得而聞，故知空氣為傳音之原因。

又例：張三之命式有比刦，故張三有兄弟姊妹；李四之命式中無比刦，故李四無兄弟姊妹。由此可知「比刦為兄弟姊妹」之法則，可以成立。假設劉七無兄弟姊妹，而劉七之命式中却有比刦，則「比刦為兄弟姊妹」之法則的準確性，須減分數。

丙、契差兼用法

彌爾之說歸納術五，第一曰契合法，第二曰差異法，以此兩法結合用之，則為其第三法。彌爾自言可稱「間接差異法。自他方面以觀，亦可云，是以契合兩重使用者。或者省去此項，而僅稱歸納四術者，以此。表以形式如次。

積極事例

丙1為甲則得乙
丙2為甲則得乙
丙3為甲則得乙

消極事例

丙4非甲則不得乙
丙5非甲則不得乙
丙6非甲則不得乙

故凡為甲則必為乙

證之以實例，譬有一家，若干人同食魚，乃同患腹瀉，其鄰人不食魚，即不病，故知腹病之因，起于食魚。要之，此不外用契合法，而兼用反證者。觀于若干事例中，某現象存在，又若干事例中，某現象不存在，以反正兩面之契合，而所推得之因果關係，較益確實也。

又例：張三有兄弟姊妹，因張三之命式中有比刦；李四之命式無比刦，故李四無兄弟姊妹；故知「比刦為兄弟姊妹」之法則，可以成立。假設劉七有兄

弟姊妹，而劉七之命式中却無比刦，則「比刦為兄弟姊妹」之法則的準確性，須減分數。

丁、共變法

共變法或作伴差法，其法曰，「見一現象，每有變異，而他現象亦隨之生起變異，即可知此後者，為其前者之原因或結果。不然，亦必有何因果關係，與前一現象，為相聯屬者。」以公式表之，如次。

甲為乙則得丙，甲為$乙_1$則得$丙_1$，甲為$乙_2$則得$丙_2$……故知凡遇乙必得丙。

此法，實即差異法之變相，不外以比較其差異點為根據，而推定因果之關係者。惟有時以所想定之擬因，不能除去，故難于應用差異法，則以此法代之為便。譬如物理學上，由摩擦多寡與熱度增減之相關的變化，而知摩擦為發熱之因，即應用此法者也。

又例：張三之命式中有比肩，故張三只有兄弟；李四之命式中有刦財，故李四只有姊妹；王五之命式中有比肩與刦財，故王五有兄弟姊妹；由此可知「比刦為兄弟姊妹」之法則的準確性，可以相信。假設劉七之命式中有比刦，却無兄弟姊妹，則「比刦為兄弟姊妹」之法則的準確性，須減分數。

戊、剩餘法

其法曰，「就同一現象中，以其既由經驗而確知其為前事某部份之果者除去之，所剩餘者即知其為前事中剩餘部份之結果。」以例明之，如有甲乙丙現象之後，必有子丑寅之現象相繼以起，而前者既由經驗知子為甲之果，丑為乙之果，則所剩餘之寅，其必為丙之果，自可推見。更證諸實例，今由第一次實驗，知室中燃燈足令氣溫昇一度，其後燃燈之外，兼備爐火，氣溫乃昇至六度，故知此五度之溫，其原因在爐火，……此法之有功于科學，寧在其暗示作用。蓋以用此術者能展拓探究之途。故譬如天文學家，因測定天王星運行時，其故得由既知之關係說明之，而以所剩之不可說明之異狀，歸諸未知之或星，因之

更有海王星之發現，其一例也。

又例：假設一比肩主有一兄弟，二比肩為二兄弟，一刦財為一姊妹，二刦財為二姊妹，可成為定則。今張三之命式中有一比肩，故張三有一兄弟；李四之命式中有二刦財，故李四有二姊妹；王五之命式中有二比肩和一刦財，現王五已有二兄弟，所餘之一刦財，將必有一姊妹出世，方合剩餘之法則。又設劉七之命式中原無比刦，但現已有兄弟姊妹，與法則不合，則「比刦為兄弟姊妹」之法則的準確度，須減分數。

上舉之各例，僅就兄弟姊妹一類言之，其他如父母、配偶、子女、富貴、貧賤、吉凶、壽夭等項，均可仿此研究之。

3或效定律或命式之研求

現時命學上所用者，大都為或然律，亦稱蓋然律（Theory of probability，在命學上則稱為或效定律，其中有相關之學說，茲先分別吉之。

(1)因果律（Law of Causality）

一曰因果法則，別于原理而言。吾人從因果關係，以認識萬有之起滅變化時，其根據謂之「因果原理」，而應用此原理，以說明一切自然現象時，謂之因果律。

所謂因果態者，指原因與結果之關係也。人間設想一切事變，必有所以致之者，爰命前者為因，後者為果，二者相關，離因即無果，離果即無因。凡說因果之概念者，大抵含時間之要素在內，故恒言前因後果。

(2)偶然論（Accidentalism）

學者或言，宇宙事象，有絕對無原因而起者，如斯主張，謂之偶然論，亦曰無因論，或用之于倫理學，則與自由論非定業論等，語義相通，而與必然論為反對之詞，乃因果說之反。其意，則謂通常所稱偶然之事，非徒以吾人局于

認識力，不能認識其原因之故，即純從客觀立論，亦有實際確無原因者。譬如桃實所以為桃實者，自有桃實之普遍必至性，而此桃實獨殊于他桃實，則無以解之，姑謂之偶然。

(3)蓋然論（Probabilism）

謂人間不能得絕對眞確之知識，其所得而知之者，惟有較確實之性質，然僅此蓋然的知識，以用諸實際生活，毫無妨礙，如是思想，謂之蓋然論。抑謂之蓋然者，雖不必其眞確，而究與偶性不同，故其間自有理法，謂之蓋然律（Theory of Probability），亦稱或然律，命學上謂之或效定律。

(一)科學及保險事業所用之或然律

(1)科學上所用之或然律

人事界中既無偶然之事，但有若干事項原因不明，吾人用不同之觀點，以觀察之、推論之，其可知者只是或然性。例如某甲之汽船失蹤，有者信其沉于海中，有者則謂不然，然事實之本身至為確實，不能因後來之討論，而改變其確有之詳情。然此事之或然性，能因目覩汽船者之報告、及當時氣候之情形、與夫所得之破船等種種信息，而逐日不同、各人不同。是以或然性完全屬于心理，吾人用之以考慮事件者。事件本身之有無，確實不變，特因知識之不充足，故不能決定之。

若謂某種事件，能發生某種情形，其或然性為$\frac{1}{n}$，其意即吾人對于該事件之各條件的知識、及愚昧之比較數量為如此，而預測之能力為事實之$\frac{1}{n}$。事件本身之如何發生，有一定之情形，由其因果而決定；或然性不過為吾人對于事件之主觀預測，而不能為事件之決定。知識與愚昧之配合，實為計算或然性之出發點。

試投一幣于空中，而思想其墜地之結果，吾知其必有一面向上，非正面即

反面。但究為正為反，吾人之知識則為均等，不能預測其究為何種。若必須加以預測，則說是正面或是反面，均有二分之一的可能性。

又如擲一骰子，其得二之或然性如何，骰子之各面出現之機會相等，而一次只能出現一面，其餘五面不能一次中同時出現，故其或然性為六分之一。假如只說單數或雙數的出現之機會，則骰子的六面中有三面均是單數，有三面均是雙數，不論說的是單數或是雙數，其或然性都是二分之一。故若為增高或然性起見，與其說：「得二之或然性如何」，不如說「得雙數之或然性如何」，其應驗率可由六分之一增高至二分之一。

或然性定律，乃依據推理之基本原則而成立，不能因實驗之反證而取消。例如人之拋擲錢幣者，或屢得其正面，而不能偶得一背面，學說不能因有僥倖之可能而破壞。須知此類僥倖實為可遇而不可求，當為絕少之事，若盡量試之，如投幣或擲骰子然，則經久之後所得之結果，往往與學說所預期者，雖不易絕對相符，然相差不遠。白方（Buffon）氏曾命一兒童連續擲一幣而得一九九二次背面及二〇四八次正面；第毛根（De Morgan）之生徒，亦作相同之實驗，而得二〇四四反面及二〇四八正面。此兩例之數目，與理論所預測者，異常接近。

或然律之普通代數定義如下：設有某宗事件，發生之次數為a，不發生之次數為b，則兩者均有發現之可能，而發生之或然律為$\frac{a}{a+b}$，而不發生之或然律為$\frac{b}{a+b}$。

設有二位白人、三位黑人、四位紅人，共計九人之名片，參雜于筒中，而公推一人由筒中探出其一，則各色人名片被取之或然律，白者為$\frac{2}{9}$，黑者為$\frac{3}{9}$，紅者$\frac{4}{9}$。

估計事件之或然律時，若所憑藉者僅為過去事實現出之次數，吾人之推論，決不能如由事實原因現出之次數之知識演繹所得者為可靠。但依實際而論，

幾乎所有各種事例，其估計可以充分確切，而使數字之真價有實用價值者，其根據實非出之于原因之知識，而取之千事件本身之經驗也。各種年齡之壽命的或然律、特種疾病痊癒之或然律，財產被火毀壞之機會，特種航線船隻遇險之機會……諸如此類，皆取之于死亡率之統計、醫院之表册、失火之記錄、及船隻之失事等等，換言之，所有之根據，並非取之于原因，而取之于結果。

(2)人壽保險公司所用之或然律

人無不死，其壽命之長短，不易先知，推算之法，可參考世界各國保險公司所用之死亡表以求之。死亡表為死亡人口之紀年史，換言之，亦即記載若干人中至幾歲時、死多少、活多少，及至某時方行死完之一種統計。下列之死亡表，即美國一般保險公司所通用者，其主要之兩格：一為某歲之生存人數、一為某歲之死亡人數。製作此表，假定之人數為十萬人，皆自十歲起，第一年死亡七四九人，活九九二五一人；第二年死七四六人，活九八五〇五人；第三年死七四三人，活九七七六二人；第四年死七四〇人，活九七〇二二人；第五年死七三七人，活九六二八五人；第六年死七三五人，活九五五五〇人；其餘依此類推。如分析之，則按照第三與第四兩格之所記，第一年死為百萬分之七四九人，活為百萬分之九九二五一〇人；第二年死為百萬分之七五一六，活為百萬分之九九二四八四；第三年死為百萬分之七五四三，活為百萬分之九九二四五七；其餘各項，依此類推。

年歲	年生存人數	初年死亡人數	內每年死亡率	每年生存率
一〇	一〇〇、〇〇〇	七四九	〇・〇〇七四九〇	〇・九九二五一〇
一一	九九、二五一	七四六	〇・〇〇七五一六	〇・九九二四八四
一二	九八、五〇五	七四三	〇・〇〇七五四三	〇・九九二四五七
	九七、七六二	七四〇	〇・〇〇七五六九	〇・九九二四二一

一四	九七、〇二二	七三七	〇・〇〇七五九六	〇・九九二四二一	
一五	九六、二八五	七三五	〇・〇〇七六三四	〇・九九二三六六	
一六	九五、五五〇	七二二	〇・〇〇七六六一	〇・九九二三三九	
一七	九四、八一八	七二九	〇・〇〇七六八八	〇・九九二三一二	
一八	九四、〇八九	七二七	〇・〇〇七七二七	〇・九九二二七三	
一九	九二、三六二	七二五	〇・〇〇七七六五	〇・九九二二三五	
二〇	九二、六二七	七二三	〇・〇〇七八〇五	〇・九九二一九五	
二一	九一、九一四	七二二	〇・〇〇七八五五	〇・九九二一四五	
二二	九一、一九二	七二一	〇・〇〇七九〇六	〇・九九二〇九四	
二三	九〇、四七一	七二〇	〇・〇〇七九五八	〇・九九二〇四二	
二四	八九、七五一	七一九	〇・〇〇八〇一一	〇・九九一九八九	
二五	八九、〇二二	七一八	〇・〇〇八〇六五	〇・九九一九三五	
二六	八八、三一四	七一八	〇・〇〇八一三〇	〇・九九一八七〇	
二七	八七、九五六	七一八	〇・〇〇八一九七	〇・九九一八〇二	
二八	八六、八七八	七一八	〇・〇〇八二六四	〇・九九一七三六	
二九	八六、一六〇	七一九	〇・〇〇八三四五	〇・九九一六五五	
三〇	八五、四四一	七二〇	〇・〇〇八四二七	〇・九九一五七三	
三一	八四、七二一	七二一	〇・〇〇八五一〇	〇・九九一四九〇	
三二	八四、〇〇〇	七二三	〇・〇〇八六〇七	〇・九九一三九三	
三三	八三、二七七	七二六	〇・〇〇八七一八	〇・九九一二八二	
三四	八二、五五一	七二九	〇・〇〇八八三一	〇・九九一一六九	
三五	八一、八二二	七三二	〇・〇〇八九四六	〇・九九一〇五四	
三六	八一、〇九〇	七三七	〇・〇〇九〇八九	〇・九九〇九一一	
三七	八〇、三五三	七四二	〇・〇〇九二三四	〇・九九〇七六六	

三八	七九、六一一	七四九	〇.〇〇九四〇八	〇.九九〇五九二
三九	七八、八六二	七五六	〇.〇〇九五八六	〇.九九〇四一四
四〇	七八、一〇六	七六五	〇.〇〇九七九四	〇.九九〇二〇六
四一	七七、三四一	七七四	〇.〇一〇〇〇八	〇.九八九九九二
四二	七六、五六七	七八五	〇.〇一〇二五二	〇.九八九七四八
四三	七五、七八二	七九七	〇.〇一〇五一七	〇.九八九四八三
四四	七四、九八五	八一二	〇.〇一〇八二九	〇.九八九一七一
四五	七四、一七三	八二八	〇.〇一一一六三	〇.九八八八三七
四六	七三、三四五	八四八	〇.〇一一五六二	〇.九八八四三八
四七	七二、四九七	八七〇	〇.〇一二〇〇〇	〇.九八八〇〇〇
四八	七一、六二七	八九六	〇.〇一二五〇九	〇.九八七四九一
四九	七〇、七三一	九二七	〇.〇一三一〇六	〇.九八六八九四
五〇	六九、八〇四	九六二	〇.〇一三七八一	〇.九八六二一九
五一	六八、八四二	一、〇〇一	〇.〇一四五四一	〇.九八五四五九
五二	六七、八四一	一、〇四四	〇.〇一五三八九	〇.九八四六一一
五三	六六、七九七	一、〇九一	〇.〇一六三三三	〇.九八三六六七
五四	六五、七〇六	一、一四三	〇.〇一七三九六	〇.九八二六〇四
五五	六四、五六三	一、一九九	〇.〇一八五七一	〇.九八一四二九
五六	六三、三六四	一、二六〇	〇.〇一九八八五	〇.九八〇一一五
五七	六二、一〇四	一、三二五	〇.〇二一三三五	〇.九七八六六五
五八	六〇、七七九	一、三九四	〇.〇二二九三六	〇.九七七〇六四
五九	五九、三八五	一、四六八	〇.〇二四七二〇	〇.九七五二八〇
六〇	五七、九一七	一、五四六	〇.〇二六六九三	〇.九七三三〇七
六一	五六、三七一	一、六二八	〇.〇二八八八〇	〇.九七一一二〇

六二	五四、七四三	一、七一三	〇・〇三一二九二	〇・九六八七〇八
六三	五三、〇三〇	一、八〇〇	〇・〇三三九四三	〇・九六六〇五七
六四	五一、二三〇	一、八八九	〇・〇三六八七三	〇・九六三一二七
六五	四九、三四一	一、九八〇	〇・〇四〇一二九	〇・九五九八七一
六六	四七、三六一	二、〇七〇	〇・〇四三七〇七	〇・九五六二九三
六七	四五、二九一	二、一八五	〇・〇四七六四七	〇・九五二三五三
六八	四三、一三三	二、二四三	〇・〇五二〇〇二	〇・九四七九九八
六九	四〇、八九〇	二、三二一	〇・〇五六七六二	〇・九四三二三八
七〇	三八、五六九	二、三九一	〇・〇六一九九三	〇・九三八〇〇七
七一	三六、一七八	二、四四八	〇・〇六七六六五	〇・九三二三三五
七二	三三、七三〇	二、四八七	〇・〇七三七三三	〇・九二六二六七
七三	三一、二四三	二、五〇五	〇・〇八〇一七八	〇・九一九八二二

七四	二八、七三八	二、五〇一	〇・〇八七〇二八	〇・九一二九七二
七五	二六、二三七	二、四七六	〇・〇九四三七一	〇・九〇五六二九
七六	二三、七六一	二、四三一	〇・一〇二三一一	〇・八九七六八九
七七	二一、三三〇	二、三六九	〇・一一一〇六四	〇・八八八九三六
七八	一八、九六一	二、二九一	〇・一二〇八二七	〇・八七七九一七三
七九	一六、六七〇	二、一九六	〇・一三一七三四	〇・八六八二六六
八〇	一四、四七四	二、〇九一	〇・一四四四六六	〇・八五五五三四
八一	一二、三八三	一、九六四	〇・一五八六〇五	〇・八四一三九五
八二	一〇、四一九	一、八一六	〇・一七四二九七	〇・八二五七〇三
八三	八、六〇三	一、六四八	〇・一九一五六一	〇・八〇八四三九
八四	六、九五五	一、四七〇	〇・二一一三五九	〇・七八八六四一
八五	五、四八五	一、二九二	〇・二三五五五二	〇・七六四四四八

八六	四、一九三	一、一一四	〇・二六五六八一	〇・七三四三一九
八七	三、〇七九	九三三	〇・三〇三〇三〇	〇・六九六九八〇
八八	二、一四六	七四四	〇・三四六六九二	〇・六五三三〇八
八八	二、一四六	七四四	〇・三四六六九二	〇・六五三三〇八
八九	一、四〇二	五五五	〇・三九五八六三	〇・六〇四一三七
九〇	八四二	三八五	〇・四五四五四五	〇・五四五四五五
九一	四六二	二四六	〇・五三二四六六	〇・四六七五三四
九二	二一六	一三七	〇・六三四二五九	〇・三六五七四一
九三	七九	五八	〇・七三四一七七	〇・二六五八二三
九四	一二一	一八	〇・八五七一四三	〇・一四二八五七
九五	三	三	一・〇〇〇〇〇〇	〇・〇〇〇〇〇〇

按上表係以十萬人為基數，至九十五歲時完全死去。然世界長壽之人有達一百歲以上者，最高有達一百十二歲者，民國五十六年時，台灣有達一〇二歲者。

茲就上表言之，設有某甲年六十歲，欲推算壽命能有多少年歲可活下去，先查表中六十歲時之生存人數為五七九一七人，七十歲時之生存人數為三八五六九人，總計十年之間，死去一九三四八人，則其活至七十歲之希望為五七九一七之三八五六九，換言之，即是百分之六六・六有希望；假設此人活到七十歲時，再問能有多少年數可活下去，則查七五歲之生存人數為二六二三七人，再以七十歲時之生存人數三八五六九與二六二三七之比，為百分之六八，有希望活下去；又查八十歲時之生存人數為一四四七四人，再以七十五歲時之生存人數二六二三七與一四四七四之比，為百分之五五有希望活下去。若此人在七十歲時，身體還是壯健，則可告知他注重身體保健，則可活到八十歲以上；若

此人在七十歲時，身體已向衰弱，則可告知他有希望活到七十五歲以上。此所謂歲數，是以實足歲為言，非以中國人所稱之虛歲為準。用此種方法推壽數時，尤須注意當時之健康情況，亦可參用哲學論壽夭法酌量定之。

(二)命學中所用之或然律

命學家稱或然律為或效律，對于人們夫婦之存否，子女之多少、父母之存亡、兄弟姊妹之衆寡等事項，可參用或效律以求之，茲分別說明如下。

(1)推算夫妻存亡之或然律

筆者就一二二五位大專學生家庭調查表，作分析與統計，學生年齡最小者為十九歲，大者為廿五歲，而以廿歲、廿一歲者為最多，其父親之年齡多為五十歲左右，母親多為四十以上，茲就一二二五家夫妻之存亡言之。中國古法以人在六十歲以前死者不稱壽，就夫妻言之，夫命在六十歲以前死者，謂之女命剋夫，過六十歲死者，不以剋論。近代以夫妻之存亡，由于身體強弱之不同，少謂由于刑剋，以免引起雙方之誤解。現將一二二五家夫妻之存亡數字，列表如下。

夫妻雙存者	一一〇七家	百分之九〇・三六七	
夫妻雙亡者	五家	百分之〇・四〇八	
夫亡者	九四家	百分之〇・六七三	
妻亡者	一九家	百分之一・五五一	

按上表考之，可知夫妻在六十歲以前而雙存者，在百分之九〇以上，夫亡者佔百分之七以上，妻亡者僅佔百分之一・五五一，夫妻雙亡者僅到百分之〇・四〇八。

術者為人夫妻論命，只要在六十歲以前，謂其夫妻同偕到老、不犯刑剋者，當有百分之九十以上可以應驗，惟仍可參考哲學論夫妻法。

(2)推算子女數目之或然律

茲先將上述一二二五家之子女數目，分別表如下。

有子而無女者	二六一家，百分之	二一・三〇六
有女而無子者	二家，百分之	〇・一六
有一子者	一四四家，百分之	一一・七五
有二子者	二七九家，百分之	二二・七七
有三子者	三四二家，百分之	二七・九一
有四子者	二六四家，百分之	二一・五五
有五子者	一三〇家，百分之	一〇・六一
有六子者	四五家，百分之	三・六七
有七子者	一七家，百分之	一・三八
有八子者	二家，百分之	〇・一六

有一女者	三四二家，百分之	二七・九一
有二女者	三一六家，百分之	二五・七九
有三女者	一九二家，百分之	一五・六七
有四女者	七〇家，百分之	五・七九
有五女者	三三家，百分之	二・六九
有六女者	九家，百分之	〇・七三
有七女者	一家，百分之	〇・〇八
有八女者	一家，百分之	〇・〇八
有一男一女者	二三家	
有一男二女者	一六家	
有一男三女者	一五家	
有一男四女者	六家	

有一男五女者　四家
有一男六女者　二家
有一男八女者　一家
有二男一女者　七九家
有二男二女者　六六家
有二男三女者　五四家
有二男四女者　二四家
有二男五女者　一〇家
有二男六女者　二家
有二男七女者　一家
有三男一女者　九八家
有三男二女者一〇五家

有三男三女者　六一家
有三男四女者　二〇家
有三男五女者　一一家
有三男六女者　四家
有四男一女者　八〇家
有四男二女者　七三家
有四男三女者　三八家
有四男四女者　一二家
有四男五女者　八家
有五男一女者　三八家
有五男二女者　三九家
有五男三女者　一五家

有五男四女者	八家
有六男一女者	一五家
有六男二女者	一〇家
有六男三女者	七家
有七男一女者	七家
有七男二女者	七家
有七男三女者	二家
有八男一女者	一家

按上述之調查表，係就一夫一妻所生之子女的統計數字，且其妻之年齡大都在四十以上，不再有生育之可能，故其子女均已成定數。上表中子女最少者為一人，最多者為十人，人們有「有無子女」者，亦有多在十人以上者，均有少有之現象，而為本調查表所未有。

上表之子數，以三人為較多家數，佔百分之二七・九一，其次為二子，佔百分之二二・七七，再次為四子，佔百分之二一・五五。女數以一女為較多，佔百分之二七・九一，其次為二女，佔百分之二五・七九〇子女共數，以三子二女者為較多，共有一〇五家，三男一女者，有九八家。

近來世界各國人口增加太速，有提倡節育者，將來須視實際情形，酌量調整數字。

(3)推算父母存亡之或然律

再就上述之一二二五家調查表言之，若以家長為主體，則可統計夫妻之存亡、子女數目之多少；若以男女學生為主體，則可統計父母之存亡、兄弟姊妹數目之多少。茲先將調表中父母之存亡，列表如下。

父母雙存者	一一〇七家，百分之九〇・三六七
父母雙亡者	五家 〇・四〇八

父亡者	九四家	七・六七三
母亡者	一九家	一・五五一

按以表考之，可知人們在二十歲左右，其父母雙存者，佔百分之九十以上，父亡者百分之七以上，母亡者佔百分之一・五五一，父母雙亡者僅佔百分之〇・四〇八。

術者為人推算父母存亡時，可參考此表。

(4)推算兄弟姊妹數目之或然律

男命所稱之兄弟數目，係包括本人在內，其稱兄弟一人者，即指本身一人而言；女命倣此。茲先將一二二五家之兄弟姊妹數目，列表如下。

有一兄弟一姊妹者	二三家
有一兄弟二姊妹者	一六家
有一兄弟三姊妹者	一五家
有一兄弟四姊妹者	六家
有一兄弟五姊妹者	四家
有一兄弟六姊妹者	二家
有一兄弟八姊妹者	一家
有二兄弟一姊妹者	七九家
有二兄弟二姊妹者	六六家
有二兄弟三姊妹者	五四家
有二兄弟四姊妹者	二四家
有二兄弟五姊妹者	一〇家
有二兄弟六姊妹者	二家
有二兄弟七姊妹者	一家
有二兄弟一姊妹者	九八家

有三兄弟二姊妹者　一〇五家
有三兄弟三姊妹者　六一家
有三兄弟四姊妹者　二〇家
有三兄弟五姊妹者　一一家
有三兄弟六姊妹者　四家
有四兄弟一姊妹者　八〇家
有四兄弟二姊妹者　七三家
有四兄弟三姊妹者　三八家
有四兄弟四姊妹者　一二家
有四兄弟五姊妹者　八家
有五兄弟一姊妹者　三八家
有五兄弟二姊妹者　三九家
有五兄弟三姊妹者　一五家
有五兄弟四姊妹者　八家
有六兄弟一姊妹者　一五家
有六兄弟二姊妹者　一〇家
有六兄弟三姊妹者　七家
有七兄弟一姊妹者　七家
有七兄弟二姊妹者　七家
有七兄弟三姊妹者　二家
有八兄弟一姊妹者　一家
有兄弟無姊妹者　二六一家
有姊妹無兄弟者　二家

術者為人推算兄弟姊妹時，可參考上列之表。

有所權版
究必印翻

命學尋真

鄒文耀 撰

發行者：黃 進 長
出版者：集 文 書 局
地 址：台北市重慶南路一段六七號
電 話：三三一七三三四號
郵政劃撥帳戶三一四四號
本書局登記證字號・行政院新聞局局版
台業字第一〇七三號
中華民國七十一年九月出版

元